MAGYAR KÖZLÖNY

147. szám

MAGYARORSZÁG HIVATALOS LAPJA

2014. október 30., csütörtök

Tartalomjegyzék

2014. évi XLVII. törvény	Az áruknak TIR-igazolvánnyal történő nemzetközi fuvarozására vonatkozó, Genfben, 1975. november 14-én kelt vámegyezmény módosításának kihirdetéséről	14585
2014. évi XLVIII. törvény	Az áruk ideiglenes behozataláról, Isztambulban, 1990. június 26-án kelt Egyezmény és mellékletei módosításának kihirdetéséről	14587
2014. évi XLIX. törvény	A Magyarország Kormánya és a Bahreini Királyság Kormány között a jövedelemadók területén a kettős adóztatás elkerüléséről és az adóztatás kijátszásának megakadályozásáról szóló, Manamában, 2014. február 24. napján aláírt Egyezmény kihirdetéséről	14588
2014. évi L. törvény	Magyarország Kormánya és Jersey Kormánya között az adóügyi információcseréről szóló, Londonban, 2014. január 28-án aláírt Egyezmény kihirdetéséről	14610
2014. évi LI. törvény	A Magyarország Kormánya és Románia Kormánya között, a magyar–román államhatáron átvezető közúti kapcsolatokról szóló megállapodás kihirdetéséről	14623
2014. évi LII. törvény	A Magyarország Kormánya és a Szaúd-Arábiai Királyság Kormánya között a kettős adóztatás elkerüléséről és az adóztatás kijátszásának megakadályozásáról a jövedelem- és vagyonadók területén, Rijádban, 2014. március 23. napján aláírt Egyezmény kihirdetéséről	14626
2014. évi LIII. törvény	A tajpeji Magyar Kereskedelmi Iroda és a Magyarországi Tajpej Képviseleti Iroda között az ideiglenesen munkát vállaló turisták programjáról szóló Megállapodás kihirdetéséről	14649
267/2014. (X. 30.) Korm. rendelet	A földgázellátásról szóló 2008. évi XL. törvény rendelkezéseinek végrehajtásáról szóló 19/2009. (I. 30.) Korm. rendelet módosításáról	14655
48/2014. (X. 30.) EMMI rendelet	A minősített előadó-művészeti szervezetek körének meghatározásáról szóló 5/2012. (VI. 15.) EMMI rendelet módosításáról	14656
33/2014. (X. 30.) NGM rendelet	A munkaügyi központok, valamint a fővárosi és megyei kormányhivatal járási (fővárosi kerületi) hivatala munkaügyi kirendeltségének illetékességéről szóló 44/2012. (XII. 22.) NGM rendelet módosításáról	14658
34/2014. (X. 30.) NGM rendelet	Az aeroszol termékek és aeroszol csomagolások forgalmazásának követelményeiről	14660
Köf.5020/2014/6. számú határozat	A Kúria Önkormányzati Tanácsának határozata	14679
410/2014. (X. 30.) KE határozat	Vezérőrnagyi előléptetésről	14684
411/2014. (X. 30.) KE határozat	Dandártábornoki kinevezésről	14684

A DOKUMENTUM ELEKTRONIKUSAN HITELESÍTETT

A HITELESSÉG ELLENŐRZÉSÉHEZ KATTINTSON IDE

hitelesítő rendszer: NETLOCK PDFSIGNO | www.netlock.hu

Tartalomjegyzék

412/2014. (X. 30.) KE határozat	Dandártábornoki kinevezésről	14685
413/2014. (X. 30.) KE határozat	Dandártábornoki kinevezésről	14685
1593/2014. (X. 30.) Korm. határozat	A Rendőrség, a Nemzeti Védelmi Szolgálat és a Klebelsberg Intézményfenntartó Központ 2014. évi működéséhez szükséges forrás biztosítása érdekében költségvetési fejezetek közötti előirányzat-átcsoportosításról	14686

II. Törvények

2014. évi XLVII. törvény az áruknak TIR-igazolvánnyal történő nemzetközi fuvarozására vonatkozó, Genfben, 1975. november 14-én kelt vámegyezmény módosításának kihirdetéséről*

1. § Az Országgyűlés felhatalmazást ad az áruknak TIR-igazolvánnyal történő nemzetközi fuvarozására vonatkozó, Genfben, 1975. november 14-én kelt vámegyezmény mellékleteinek módosításai (a továbbiakban: Módosítás) kötelező hatályának elismerésére.

2. § Az Országgyűlés a Módosítást e törvénnyel kihirdeti.

3. § A Módosítás hiteles angol nyelvű szövege és hivatalos magyar nyelvű fordítása a következő:

„Annex 1, page 11, point (5) will read as follows:
For HS code: 24.03.10 read HS code: 24.03.11 and 24.03.19 (ECE/TRANS/WP.30/AC.2/113, para. 35)

Annex 6, Explanatory Note 0.8.3, point (5) will read as follows:
For HS code: 24.03.10 read HS code: 24.03.11 and 24.03.19 (ECE/TRANS/WP.30/AC.2/113, para. 35)

Annex 6, New Explanatory Note 0.38.2
Add a new Explanatory Note to Article 38, paragraph 2 to read
Explanatory Note to paragraph 2
0.38.2 The legal provision to notify the TIR Executive Board that a person has been temporarily or permanently excluded from the operation of the Convention is deemed to be fulfilled by means of the proper use of electronic applications developed to this end by the TIR secretariat under the supervision of the TIR Executive Board. (ECE/TRANS/WP.30/AC.2/115, para. 43)

Annex 6, New Explanatory Note 8.9.1
Add a new Explanatory Note to Annex 8, Article 9, paragraph 1 to read
8.9.1 The members of the TIR Executive Board shall be competent and experienced in the application of Customs procedures, particulary the TIR transit procedure, both at national and international levels. Board members shall be nominated by their respective Governments or organizations being Contracting Parties to the Convention. They shall represent the interests of the Contracting Parties to the Convention and not the specific interests of any individual Government or organization. (ECE/TRANS/WP.30/AC.2/117, para. 29)

Annex 6, New Explanatory Note 8.9.2
Add a new Explanatory Note to Annex 8, Article 9, paragraph 1 to read
8.9.2 In case a member of the TIR Executive Board resigns before the completion of his/her mandated term of office, the TIR Administrative Committee may elect a replacement member. In that case the elected member shall only hold office for the unexpired portion of the term of office of his/her predecessor. In the event that a member of the TIR Executive Board is unable, for reasons other than resignation, to complete his or her term of office, this information should be transmitted in writing to the TIR Executive Board and the TIR secretariat by the national administration of the member concerned. In this case, the Administrative Committee may elect a replacement member for the unexpired portion of the term of office. (ECE/TRANS/WP.30/AC.2/117, para. 29)

Annex 6, New Explanatory Note 9.II.4
Add a new Explanatory Note to Annex 9, Part II, paragraph 4 to read
Explanatory Note to paragraph 4

* A törvényt az Országgyűlés a 2014. október 20-i ülésnapján fogadta el.

9.II.4 The legal provisions for data submission, as set out in paragraph 4 are deemed to be fulfilled by means of the proper use of electronic application developed to this end by the TIR secretariat under the supervision of the TIR Executive Board. (ECE/TRANS/WP.30/AC.2/113, para. 30)

Annex 6, New Explanatory Note 9. II. 5
Add a new Explanatory Note to Annex 9, Part II, paragraph 5 to read
Explanatory Note to paragraph 5
9. II. 5 Explanatory Note 9.II.4 applies mutatis mutandis to paragraph 5. (ECE/TRANS/WP.30/AC.2/113, para. 30)

Annex 9, Part I, paragraph 3 (vi)
For the existing text read
(vi) provide the TIR Executive Board, annually, before 1 March with the price of each type of TIR Carnet issues;"

„Az 1. melléklet 11. oldalán található 5. pontja
A 24.03.10 HR-kód helyébe a 24.03.11 és 24.03.19 HR-kód lép (ECE/TRANS/WP.30/AC.2/113, 35. bekezdés)

A 6. melléklet 0.8.3. értelmező rendelkezésének 5. pontja
A 24.03.10 HR-kód helyébe a 24.03.11 és 24.03.19 HR-kód lép (ECE/TRANS/WP.30/AC.2/113, 35. bekezdés)

A 6. melléklet új 0.38.2. értelmező rendelkezése
A szöveg a következő új, a 38. cikk (2) bekezdéséhez fűzött értelmező rendelkezéssel egészül ki:
Értelmező rendelkezés a (2) bekezdéshez
0.38.2. A jogi követelmény, miszerint a TIR Végrehajtó Testületet értesíteni kell arról, ha egy személyt ideiglenesen vagy tartósan kizárnak az egyezmény alkalmazásából, akkor minősül teljesítettnek, ha az értesítés a TIR titkársága által a TIR Végrehajtó Testület felügyelete mellett e célból kifejlesztett elektronikus alkalmazások megfelelő használata révén történik. (ECE/TRANS/WP.30/AC.2/115, 43. bekezdés)

A 6. melléklet új 8.9.1. értelmező rendelkezése
A 8. melléklet 9. cikkének (1) bekezdése új értelmező rendelkezéssel egészül ki:
8.9.1. A TIR Végrehajtó Testület tagjainak mind nemzeti, mind nemzetközi szintű szakértelemmel és tapasztalattal kell rendelkezniük a vámeljárások, különösen a TIR árutovábbítási eljárások terén. A Testület tagjait az egyezmény szerződő feleként fellépő kormányok vagy szervezetek jelölik ki. A tagok az egyes kormányok vagy szervezetek konkrét érdekei helyett az egyezmény szerződő feleinek érdekeit képviselik. (ECE/TRANS/WP.30/AC.2/117, 29. bekezdés)

A 6. melléklet új 8.9.2. értelmező rendelkezése
A 8. melléklet 9. cikkének (2) bekezdése új értelmező rendelkezéssel egészül ki:
8.9.2. Amennyiben a TIR Végrehajtó Testület tagja hivatali megbízatási idejének letöltését megelőzően lemond, a TIR Intéző Bizottság helyettesítő tagot választhat. Ilyen esetben a megválasztott tag a hivatalt előzőleg betöltő személy hivatali idejének fennmaradó részére tölti be a pozíciót. Amennyiben a TIR Végrehajtó Testület tagja a lemondáson kívüli egyéb okból nem képes hivatali idejét letölteni, az ezzel kapcsolatos tájékoztatást az érintett tag felelős nemzeti hatóságának kell írásban eljuttatnia a TIR Végrehajtó Testületnek és a TIR titkárságának. Ilyen esetben a TIR Intéző Bizottság helyettesítő tagot választhat a hivatali idő fennmaradó részére. (ECE/TRANS/WP.30/AC.2/117, 29. bekezdés)

A 6. melléklet új 9.II.4. értelmező rendelkezése
A szöveg a következő új, a 9. melléklet II. része (4) bekezdéséhez fűzött értelmező rendelkezéssel egészül ki:
Értelmező rendelkezés a (4) bekezdéshez
9.II.4. Az adatok benyújtásának (4) bekezdés szerinti jogi követelményei akkor minősülnek teljesítettnek, ha az adatokat a TIR titkársága által a TIR Végrehajtó Testület felügyelete mellett e célból kifejlesztett elektronikus alkalmazások megfelelő használata révén juttatják el. (ECE/TRANS/WP.30/AC.2/113, 30. bekezdés)

A 6. melléklet új 9.II.5. értelmező rendelkezése
A szöveg a következő új, a 9. melléklet II. része (5) bekezdéséhez fűzött értelmező rendelkezéssel egészül ki:
Értelmező rendelkezés az (5) bekezdéshez
9.II.5. A 9.II.4. értelmező rendelkezés értelemszerűen alkalmazandó az (5) bekezdésre. (ECE/TRANS/WP.30/AC.2/113, 30. bekezdés)

A 9. melléklet I. része (3) bekezdésének vi) pontja
A meglévő szövegrész helyébe a következő szöveg lép:
„vi. a TIR Végrehajtó Testület számára évente, március 1-jét megelőzően megadja az általa kiadott TIR-igazolványok érvényes árait;""

4. § (1) E törvény 2015. január 1-jén lép hatályba.
(2) A törvény végrehajtásához szükséges intézkedésekről az adópolitikáért felelős miniszter gondoskodik.
(3) Az Egyezmény módosítással egységes szerkezetbe foglalt hiteles szövege és annak hivatalos magyar nyelvű fordítása közzétételéről a külpolitikáért felelős miniszter és az igazságügyért felelős miniszter egyetértésével az adópolitikáért felelős miniszter gondoskodik.

Áder János s. k.,
köztársasági elnök

Dr. Gulyás Gergely s. k.,
az Országgyűlés alelnöke

2014. évi XLVIII. törvény az áruk ideiglenes behozataláról, Isztambulban, 1990. június 26-án kelt Egyezmény és mellékletei módosításának kihirdetéséről*

1. § Az Országgyűlés felhatalmazást ad az áruk ideiglenes behozataláról, Isztambulban, 1990. június 26-án kelt Egyezmény és mellékletei módosítása (a továbbiakban: Módosítás) kötelező hatályának elismerésére.

2. § Az Országgyűlés a Módosítást e törvénnyel kihirdeti.

3. § A Módosítás hiteles angol nyelvű szövege és hivatalos magyar nyelvű fordítása a következő:

„Chapter IV of the Istanbul Convention will be amended as follows:
Electronic data-processing techniques
Article 21a
All formalities necessary for implementing the provisions of this Convention may be carried out electronically by using electronic data-processing techniques approved by the Contracting Parties.
Amendment to Appendix II to Annex B3 to the Istanbul Convention:
– The current paragraph 1 is replaced with the following new paragraph:
1. The following information shall be durably marked in an appropriate and clearly visible place on containers:
(a) the identification of the owner or principal operator, which may be shown either by its full name or by an established identification system, symbols such as emblems or flags being excluded;
(b) the identification marksand numbers of the container, given by the owner or principal operator; and
(c) the tare weight of the container, including all its permanently fixed equipment.
– The following paragraph is inserted as a new paragraph 2:
2. For freight containers generally considered for maritime use, or for any other container utilizing an ISO standard prefix (i.e. four capital letters ending in U), the identification of the owner or principal operator and the container serial number and the check digit of the container shall adhere to the International Standard ISO 6346 and its annexes.
– The current paragraph 2 becomes paragraph 3. The current paragraph 3 becomes paragraph 4. There are no changes to the texts of the new paragraphs 3 and 4."
„Az Isztambuli Egyezmény IV. Fejezete egy új 21a. cikkel egészül ki:
Elektronikus adatfeldolgozási módszer
21a. cikk
Minden alakiság, amely a jelen Egyezmény rendelkezéseinek végrehajtásához szükséges, elektronikusan, a Szerződő Felek által elfogadott elektronikus adatfeldolgozási módszer használatával kivitelezhető.

* A törvényt az Országgyűlés a 2014. október 20-i ülésnapján fogadta el.

Az Egyezmény B. 3. Melléklet II. Függeléke a következők szerint változik:
– az 1. pont szövege az alábbiak szerinti módosul:
1. A szállítótartályokon tartós formában, és jól látható helyen kell elhelyezni a következő adatokat:
a) a jogosult vagy a fő üzemeltető azonosító adatai, amely lehet a teljes név, vagy egy létrehozott azonosító rendszer is, azonban a szimbólumok, mint emblémák vagy zászlók nem használhatóak;
b) a szállítótartálynak a jogosult vagy az üzemeltető által megadott azonosító jelei és száma;
c) a szállítótartály önsúlya, beleértve valamennyi tartósan rögzített felszerelését.
– új 2. pont kerül beillesztésre:
2. Az általában tengeri szállításra használt áruszállító konténerek vagy az összes többi, az ISO szabvány szerinti előképzőt (azaz négy nagybetű, melyek közül az utolsó U) használó konténer esetében a jogosult vagy a fő üzemeltető azonosító adatainak, a konténer sorozatszámának és a konténer ellenőrző számjegyének meg kell felelnie az ISO 6346-os Nemzetközi Szabványnak és annak mellékleteinek.
– a jelenleg hatályos 2. pont 3. pontra, a jelenleg hatályos 3. pont 4. pontra módosul, szövegük nem változik."

4. § (1) E törvény a kihirdetését követő napon lép hatályba.
(2) A törvény végrehajtásához szükséges intézkedésekről az adópolitikáért felelős miniszter gondoskodik.
(3) Az Egyezmény módosítással egységes szerkezetbe foglalt hiteles szövege és annak hivatalos magyar nyelvű fordítása közzétételéről a külpolitikáért felelős miniszter és az igazságügyért felelős miniszter egyetértésével az adópolitikáért felelős miniszter gondoskodik.

Áder János s. k.,
köztársasági elnök

Dr. Gulyás Gergely s. k.,
az Országgyűlés alelnöke

2014. évi XLIX. törvény a Magyarország Kormánya és a Bahreini Királyság Kormány között a jövedelemadók területén a kettős adóztatás elkerüléséről és az adóztatás kijátszásának megakadályozásáról szóló, Manamában, 2014. február 24. napján aláírt Egyezmény kihirdetéséről*

1. § Az Országgyűlés e törvénnyel felhatalmazást ad a Magyarország Kormánya és a Bahreini Királyság Kormány között a jövedelemadók területén a kettős adóztatás elkerüléséről és az adóztatás kijátszásának megakadályozásáról szóló, Manamában, 2014. február 24. napján aláírt Egyezmény (a továbbiakban: Egyezmény) kötelező hatályának elismerésére.

2. § Az Országgyűlés az Egyezményt e törvénnyel kihirdeti.

3. § Az Egyezmény hiteles magyar és angol nyelvű szövege a következő:

„EGYEZMÉNY
MAGYARORSZÁG KORMÁNYA ÉS A BAHREINI KIRÁLYSÁG KORMÁNYA KÖZÖTT A JÖVEDELEMADÓK TERÜLETÉN A KETTŐS ADÓZTATÁS ELKERÜLÉSÉRŐL ÉS AZ ADÓZTATÁS KIJÁTSZÁSÁNAK MEGAKADÁLYOZÁSÁRÓL

Magyarország Kormánya és a Bahreini Királyság Kormánya,
attól az óhajtól vezérelve, hogy Egyezményt kössenek a kettős adóztatás elkerüléséről és az adóztatás kijátszásának megakadályozásáról a jövedelemadók területén, és hogy kapcsolatukat továbbfejlesszék és előmozdítsák,

az alábbiak szerint állapodtak meg:

---

* A törvényt az Országgyűlés a 2014. október 20-i ülésnapján fogadta el.

1. Cikk
SZEMÉLYI HATÁLY

Ez az Egyezmény azokra a személyekre terjed ki, akik az egyik vagy mindkét Szerződő Államban belföldi illetőségűek.

2. Cikk
AZ EGYEZMÉNY HATÁLYA ALÁ TARTOZÓ ADÓK

1. Ez az Egyezmény azokra a jövedelemadókra terjed ki, amelyeket az egyik Szerződő Állam vagy annak helyi hatóságai vetnek ki, a beszedés módjára való tekintet nélkül.
2. Jövedelemadóknak tekintendők mindazok az adók, amelyeket a teljes jövedelem, illetve a jövedelem részei után vetnek ki, beleértve az ingó vagy ingatlan vagyon elidegenítéséből származó nyereség utáni adókat, a vállalkozások által fizetett bérek és fizetések teljes összege utáni adókat, valamint a tőke értéknövekedésének adóját.
3. Azok a jelenleg létező adók, amelyekre az Egyezmény különösen kiterjed:
   (a) Bahrein esetében a 22/1979 számú Amiri rendelet alapján fizetendő jövedelemadó (a továbbiakban: „bahreini adó"); és
   (b) Magyarország esetében:
      (i) a személyi jövedelemadó;
      (ii) a társasági adó
      (a továbbiakban: „magyar adó").
4. Az Egyezmény kiterjed minden olyan azonos vagy lényegét tekintve hasonló adóra is, amelyet az Egyezmény aláírása után a jelenleg létező adók mellett vagy azok helyett vezetnek be. A Szerződő Államok illetékes hatóságai értesíteni fogják egymást a vonatkozó adójogszabályaikban végrehajtott bármely lényeges változásról.

3. Cikk
ÁLTALÁNOS MEGHATÁROZÁSOK

1. Az Egyezmény alkalmazásában, ha a szövegösszefüggés mást nem kíván:
   (a) a „Bahrein" kifejezés a Bahreini Királyság területét jelenti, valamint a tengerparti területeket, a tengerfeneket és az altalajt, amelyek felett Bahrein a nemzetközi joggal összhangban szuverén jogait és fennhatóságát gyakorolja;
   (b) a „Magyarország" kifejezés a nemzetközi joggal összhangban lévő magyar jogszabályok által meghatározott földrajzi területet jelenti;
   (c) az „egyik Szerződő Állam" és a „másik Szerződő Állam" kifejezés Magyarországot vagy Bahreint jelenti a szövegösszefüggésnek megfelelően;
   (d) a „személy" kifejezés magában foglalja a természetes személyt, a társaságot és bármely más személyi egyesülést;
   (e) a „társaság" kifejezés bármely jogi személyt vagy egyéb olyan jogalanyt jelent, amely az adóztatás szempontjából a jogi személyekkel azonos módon kezelendő, vagy egyéb jogalanyt, amely az egyik vagy a másik Szerződő Állam joga alapján jogi személyként létrehozott, vagy annak elismert;
   (f) a „vállalkozás" kifejezés bármely üzleti tevékenység végzésére vonatkozik;
   (g) az „egyik Szerződő Állam vállalkozása" és „a másik Szerződő Állam vállalkozása" kifejezések az egyik Szerződő Államban belföldi illetőségű személy, illetve a másik Szerződő Államban belföldi illetőségű személy által folytatott vállalkozást jelentik;
   (h) a „nemzetközi forgalom" kifejezés az egyik Szerződő Állam vállalkozása által üzemeltetett hajó vagy légi jármű igénybevételével végzett bármilyen szállítást jelent, kivéve, ha a hajót vagy a légi járművet kizárólag a másik Szerződő Államban lévő helyek között üzemeltetik;
   (i) az „illetékes hatóság" kifejezés a következőt jelenti:
      (i) Bahrein esetében a pénzügyminisztert vagy meghatalmazott képviselőjét; és
      (ii) Magyarország esetében az adópolitikáért felelős minisztert vagy meghatalmazott képviselőjét;
   (j) az „állampolgár" kifejezés a következőt jelenti:
      (i) bármely természetes személyt, aki az egyik Szerződő Állam állampolgárságával rendelkezik;
      (ii) bármely jogi személyt, személyegyesítő társaságot, egyesülést vagy egyéb olyan jogalanyt, amely ezt a jogállását az egyik Szerződő Államban hatályos jogszabályokból nyeri;
   (k) az „üzleti tevékenység" kifejezés magában foglalja a szabad foglalkozás vagy más önálló jellegű tevékenység végzését.

2. Az Egyezménynek az egyik Szerződő Állam által bármely időpontban történő alkalmazásánál az Egyezményben meghatározás nélkül szereplő kifejezéseknek – ha a szövegösszefüggés mást nem kíván – olyan jelentésük van, mint amit ennek az államnak a jogszabályaiban abban az időpontban jelentenek azokra az adókra vonatkozóan, amelyekre az Egyezmény alkalmazást nyer; ennek az államnak az adójogszabályaiban foglalt meghatározások az irányadók ennek az államnak az egyéb jogszabályaiban foglalt meghatározásokkal szemben.

4. Cikk
BELFÖLDI ILLETŐSÉGŰ SZEMÉLY

1. Az Egyezmény alkalmazásában az „egyik Szerződő Államban belföldi illetőségű személy" kifejezés jelenti:
   (a) Bahrein esetében,
      (i) a természetes személyt, aki bahreini állampolgár és aki Bahreinben egyfolytában vagy megszakításokkal összesen legkevesebb 183 napot jelen van az adott pénzügyi évben, és
      (ii) bármely más személyt, aki Bahrein jogszabályai szerint lakóhelye, székhelye, bejegyzési helye, üzletvezetési helye vagy bármely más hasonló ismérv alapján ott adóköteles;
   (b) Magyarország esetében olyan személyt jelent, aki Magyarország jogszabályai szerint lakóhelye, székhelye, üzletvezetési helye, bejegyzési helye vagy bármely más hasonló ismérv alapján ott adóköteles.

   Az „egyik Szerződő Államban belföldi illetőségű személy" kifejezés magában foglalja ezt az államot vagy bármely helyi hatóságot és az olyan nyugdíjalapot, amelyet az egyik Szerződő Állam alkotmányos rendelkezéseinek megfelelően elismernek és ellenőriznek, és amely jövedelme általában mentes az adó alól ebben az államban. Ez a kifejezés azonban nem foglalja magában azokat a személyeket, akik ebben az államban kizárólag az ebben az államban lévő forrásokból származó jövedelem vagy az ott lévő vagyon alapján adókötelesek.
2. Amennyiben egy természetes személy az 1. bekezdés rendelkezései értelmében mindkét Szerződő Államban belföldi illetőségű, helyzetét az alábbiak szerint kell meghatározni:
   (a) csak abban az államban tekintendő belföldi illetőségűnek, amelyben állandó lakóhellyel rendelkezik; amennyiben mindkét államban rendelkezik állandó lakóhellyel, csak abban az államban tekintendő belföldi illetőségűnek, amellyel személyi és gazdasági kapcsolatai szorosabbak (a létérdekek központja);
   (b) amennyiben nem határozható meg, hogy melyik államban van létérdekeinek a központja, vagy ha egyik államban sem rendelkezik állandó lakóhellyel, csak abban az államban tekintendő belföldi illetőségűnek, amelyben szokásos tartózkodási helye van;
   (c) amennyiben mindkét államban van szokásos tartózkodási helye, vagy egyikben sincs, csak abban az államban tekintendő belföldi illetőségűnek, amelynek állampolgára;
   (d) amennyiben mindkét Szerződő Állam állampolgára, vagy egyiké sem, a Szerződő Államok illetékes hatóságai kölcsönös egyetértéssel rendezik a kérdést.
3. Amennyiben az 1. bekezdés rendelkezései értelmében valamely nem természetes személy mindkét Szerződő Államban belföldi illetőségű, csak abban az államban tekintendő belföldi illetőségűnek, amelyben bejegyzésre került. Ha mindkét államban bejegyzésre került, vagy egyikben sem, a Szerződő Államok illetékes hatóságai kölcsönös egyetértéssel rendezik a kérdést.

5. Cikk
TELEPHELY

1. Az Egyezmény alkalmazásában a „telephely" kifejezés olyan állandó üzleti helyet jelent, amelyen keresztül a vállalkozás üzleti tevékenységét egészben vagy részben kifejti.
2. A „telephely" kifejezés magában foglalja különösen:
   (a) az üzletvezetés helyét;
   (b) a fióktelepet;
   (c) az irodát;
   (d) a gyártelepet;
   (e) a műhelyt;
   (f) a bányát, az olaj- és a földgázkutat, a kőfejtőt és a természeti kincsek kiaknázására szolgáló bármely más telepet;
   (g) a finomítót;
   (h) a kiskereskedelmi árusító helyet; és
   (i) a raktárépületet olyan személy vonatkozásában, aki másoknak raktározási lehetőséget biztosít.
3. Az építési terület, az építkezési, szerelési vagy beszerelési munkálatok telephelyet keletkeztetnek, de csak ha 12 hónapnál tovább tartanak.

4. E cikk előző rendelkezéseire tekintet nélkül nem minősül „telephelynek”:
   (a) létesítmények használata kizárólag a vállalkozás javainak vagy áruinak raktározása, kiállítása vagy kiszolgáltatása céljára;
   (b) készletek tartása a vállalkozás javaiból vagy áruiból kizárólag raktározás, kiállítás vagy kiszolgáltatás céljára;
   (c) készletek tartása a vállalkozás javaiból vagy áruiból kizárólag abból a célból, hogy azokat egy másik vállalkozás feldolgozza;
   (d) állandó üzleti hely fenntartása kizárólag arra a célra, hogy a vállalkozás részére javakat vagy árukat vásároljanak vagy információkat szerezzenek;
   (e) állandó üzleti hely fenntartása kizárólag arra a célra, hogy a vállalkozás részére bármilyen más előkészítő vagy kisegítő jellegű tevékenységet folytassanak;
   (f) állandó üzleti hely fenntartása kizárólag arra a célra, hogy az (a)–(e) pontokban említett tevékenységek bármely kombinációját végezze, feltéve, hogy az állandó üzleti helynek az ilyen kombinációból származó teljes tevékenysége előkészítő vagy kisegítő jellegű.
5. Tekintet nélkül az 1. és 2. bekezdések rendelkezéseire, ha egy személy – kivéve a független képviselőt, akire a 6. bekezdés rendelkezése alkalmazandó – egy vállalkozás számára tevékenykedik és az egyik Szerződő Államban meghatalmazása van arra, amellyel ott rendszeresen él, hogy a vállalkozás nevében szerződéseket kössön, úgy ez a vállalkozás telephellyel bírónak tekintendő ebben az államban minden olyan tevékenység tekintetében, amelyet ez a személy a vállalkozás részére kifejt, kivéve, ha az ilyen személy tevékenysége a 4. bekezdésben említett tevékenységekre korlátozódik, amelyek, ha azokat egy állandó üzleti helyen keresztül fejtenék ki, az említett bekezdés rendelkezései értelmében nem tennék ezt az állandó üzleti helyet telephellyé.
6. Egy vállalkozást nem lehet úgy tekinteni, mintha annak az egyik Szerződő Államban telephelye lenne csupán azért, mert tevékenységét ebben az államban alkusz, bizományos vagy más független képviselő útján fejti ki, feltéve, hogy ezek a személyek rendes üzleti tevékenységük keretében járnak el.
7. Az a tény, hogy az egyik Szerződő Államban belföldi illetőségű társaság olyan társaságot ellenőriz, vagy olyan társaság ellenőrzése alatt áll, amely a másik Szerződő Államban belföldi illetőségű, vagy üzleti tevékenységet fejt ki ebben a másik államban (akár telephely útján, akár más módon), önmagában még nem teszi egyik társaságot sem a másik telephelyévé.

6. Cikk
INGATLAN VAGYONBÓL SZÁRMAZÓ JÖVEDELEM

1. Az a jövedelem, amelyet az egyik Szerződő Államban belföldi illetőségű személy a másik Szerződő Államban fekvő ingatlan vagyonból szerez (beleértve a mezőgazdaságból és az erdőgazdálkodásból származó jövedelmet), megadóztatható ebben a másik államban.
2. Az „ingatlan vagyon” kifejezésnek olyan jelentése van, amit annak a Szerződő Államnak jogszabályai szerint jelent, amelyikben a szóban forgó vagyon fekszik. Ez a kifejezés minden esetben magában foglalja az ingatlan vagyon tartozékának minősülő vagyont, az állatállományt és a mezőgazdaságban és az erdőgazdálkodásban használatos berendezéseket, azokat a jogokat, amelyekre a földtulajdonra vonatkozó magánjogi rendelkezések nyernek alkalmazást, az ingatlan vagyon haszonélvezeti jogát, valamint az ásványlelőhelyek, források és más természeti erőforrások kitermelésének vagy kitermelési jogának ellenértékeként járó változó vagy állandó kifizetésekhez való jogot; hajók, belvízi hajók és légi járművek nem tekintendők ingatlan vagyonnak.
3. Az 1. bekezdés rendelkezései ingatlan vagyon közvetlen használatából, bérbeadásából vagy hasznosításának bármely más formájából származó jövedelemre is alkalmazandók.
4. Az 1. és 3. bekezdés rendelkezései a vállalkozás ingatlan vagyonából származó jövedelemre is alkalmazandók.

7. Cikk
VÁLLALKOZÁSI NYERESÉG

1. Az egyik Szerződő Állam vállalkozásának nyeresége csak ebben az államban adóztatható, kivéve, ha a vállalkozás a másik Szerződő Államban egy ott lévő telephely útján üzleti tevékenységet fejt ki. Amennyiben a vállalkozás ily módon fejt ki üzleti tevékenységet, a vállalkozás nyeresége megadóztatható a másik államban, de csak olyan mértékben, amilyen mértékben az ennek a telephelynek tudható be.
2. A 3. bekezdés rendelkezéseinek fenntartásával, ha az egyik Szerződő Állam vállalkozása a másik Szerződő Államban egy ott lévő telephelye útján üzleti tevékenységet fejt ki, akkor mindkét Szerződő Államban azt a nyereséget kell ennek a telephelynek betudni, amelyet akkor érhetne el, ha önálló és elkülönült vállalkozásként azonos vagy

hasonló tevékenységet végezne azonos vagy hasonló feltételek mellett, és teljesen függetlenként tartana fenn üzleti kapcsolatot azzal a vállalkozással, amelynek telephelye.

3. A telephely nyereségének megállapításánál levonhatók a telephely miatt felmerült költségek, beleértve az így felmerült üzletvezetési és általános ügyviteli költségeket, függetlenül attól, hogy abban az államban merültek-e fel, ahol a telephely található, vagy máshol.
4. Amennyiben az egyik Szerződő Államban a telephelynek betudható nyereséget a vállalkozás teljes nyereségének a különböző részegységek közötti arányos megosztása alapján szokták megállapítani, úgy a 2. bekezdés nem zárja ki, hogy ez a Szerződő Állam a megadóztatandó nyereséget a szokásos arányos megosztás alapján állapítsa meg; az alkalmazott arányos megosztási módszernek azonban olyannak kell lennie, hogy az eredmény összhangban legyen az e cikkben foglalt elvekkel.
5. Nem tudható be nyereség a telephelynek csupán azért, mert a telephely javakat vagy árukat vásárol a vállalkozásnak.
6. Az előző bekezdések alkalmazásában a telephelynek betudható nyereséget évről évre azonos módon kell megállapítani, hacsak elégséges és alapos ok nincs az ellenkezőjére.
7. Amennyiben a nyereség olyan jövedelemtételeket tartalmaz, amelyekkel a jelen Egyezmény más cikkei külön foglalkoznak, úgy azoknak a cikkeknek a rendelkezéseit e cikk rendelkezései nem érintik.

8. Cikk
NEMZETKÖZI SZÁLLÍTÁS

1. Az a nyereség, amelyet az egyik Szerződő Államban belföldi illetőségű személy hajók vagy légi járművek nemzetközi forgalomban történő üzemeltetéséből szerez, csak ebben az államban adóztatható.
2. Az 1. bekezdés rendelkezései alkalmazandók azokra a nyereségekre is, amelyek valamely poolban, közös üzemeltetésben vagy nemzetközi üzemeltetésű szervezetben való részvételből származnak.

9. Cikk
KAPCSOLT VÁLLALKOZÁSOK

1. Amennyiben
   (a) az egyik Szerződő Állam vállalkozása közvetlenül vagy közvetve a másik Szerződő Állam vállalkozásának vezetésében, ellenőrzésében vagy tőkéjében részesedik, vagy
   (b) ugyanazok a személyek közvetlenül vagy közvetve az egyik Szerződő Állam vállalkozásának és a másik Szerződő Állam vállalkozásának vezetésében, ellenőrzésében vagy tőkéjében részesednek,

   és bármelyik esetben a két vállalkozás egymás közötti kereskedelmi vagy pénzügyi kapcsolataiban olyan feltételekben állapodik meg, vagy olyan feltételeket szab, amelyek eltérnek azoktól, amelyekben független vállalkozások egymással megállapodnának, úgy az a nyereség, amelyet a vállalkozások egyike e feltételek nélkül elért volna, de e feltételek miatt nem ért el, beszámítható ennek a vállalkozásnak a nyereségébe, és megfelelően megadóztatható.
2. Ha az egyik Szerződő Állam ezen állam valamely vállalkozásának a nyereségéhez olyan nyereséget számít hozzá – és adóztat meg ennek megfelelően –, amelyet a másik Szerződő Állam vállalkozásánál megadóztattak ebben a másik államban, és az így hozzászámított nyereség olyan nyereség, amelyet az elsőként említett állam vállalkozása ért volna el, ha a két vállalkozás olyan feltételekben állapodott volna meg, mint amelyekben független vállalkozások egymással megállapodnának, úgy ez a másik állam megfelelően kiigazítja az ilyen nyereségre ott kivetett adó összegét, amennyiben egyetért az elsőként említett állam által végrehajtott kiigazítással. Az ilyen kiigazítás megállapításánál kellően figyelembe kell venni jelen Egyezmény egyéb rendelkezéseit, és a Szerződő Államok illetékes hatóságai szükség esetén egyeztetnek egymással.

10. Cikk
OSZTALÉK

1. Az osztalék, amelyet az egyik Szerződő Államban belföldi illetőségű társaság a másik Szerződő Államban belföldi illetőségű személynek fizet, megadóztatható ebben a másik államban.
2. Mindazonáltal ez az osztalék abban a Szerződő Államban is megadóztatható, és annak az államnak a jogszabályai szerint, amelyben az osztalékot fizető társaság belföldi illetőségű, ha azonban az osztalék haszonhúzója a másik Szerződő Államban belföldi illetőségű személy, az így megállapított adó nem haladhatja meg:
   (a) az osztalék bruttó összegének nulla százalékát (0%), ha a haszonhúzó egy társaság (a nem adóköteles személyegyesítő társaság kivételével); és

(b) az osztalék bruttó összegének öt százalékát (5%) minden más esetben.

E bekezdés rendelkezései nem érintik a társaság adóztatását azon nyereség után, amelyből az osztalékot fizetik. A Szerződő Államok illetékes hatóságai kölcsönös egyetértéssel rendezik e korlátozások alkalmazási módját.

3. E cikk alkalmazásában az „osztalék" kifejezés részvényekből, élvezeti részvényekből vagy élvezeti jogokból, bánya-részjegyekből, alapítói részvényekből vagy más nyereségből való részesedést biztosító jogokból – kivéve a hitelkövetelésekét – származó jövedelmet, valamint olyan jövedelmet jelent, amelyet annak az államnak az adózási jogszabályai, amelyben a nyereséget felosztó társaság belföldi illetőségű, a részvényekből származó jövedelemmel azonos adóztatási elbánás alá vetnek.
4. Az 1. és 2. bekezdés rendelkezései nem alkalmazandók, ha az osztaléknak egyik Szerződő Államban belföldi illetőségű haszonhúzója a másik Szerződő Államban, amelyben az osztalékot fizető társaság belföldi illetőségű, egy ott lévő telephely útján üzleti tevékenységet fejt ki, és az érdekeltség, amelyre tekintettel az osztalékot fizetik, ténylegesen ehhez a telephelyhez kapcsolódik. Ebben az esetben a 7. cikk rendelkezéseit kell alkalmazni.
5. Ha az egyik Szerződő Államban belföldi illetőségű társaság nyereséget vagy jövedelmet élvez a másik Szerződő Államból, úgy ez a másik állam nem adóztathatja meg a társaság által kifizetett osztalékot, kivéve, ha az osztalékot ebben a másik államban belföldi illetőségű személynek fizetik, vagy ha az érdekeltség, amelyre tekintettel az osztalékot fizetik, ténylegesen a másik államban lévő telephelyhez kapcsolódik, sem pedig a társaság fel nem osztott nyereségét nem terhelheti a társaság fel nem osztott nyeresége után kivetett adóval, még akkor sem, ha a kifizetett osztalék vagy a fel nem osztott nyereség egészben vagy részben ebben a másik államban keletkező nyereségből vagy jövedelemből áll.

11. Cikk
KAMAT

1. A kamat, amely az egyik Szerződő Államban keletkezik, és amelynek haszonhúzója a másik Szerződő Államban belföldi illetőségű személy, csak ebben a másik államban adóztatható.
2. E cikk alkalmazásában a „kamat" kifejezés mindenfajta követelésből származó jövedelmet jelent, akár van jelzáloggal biztosítva, akár nem, és akár ad jogot az adós nyereségéből való részesedésre, akár nem, és magában foglalja különösen az állami értékpapírokból származó jövedelmet és a kötvényekből és az adóssághelyekből származó jövedelmet, beleértve az ilyen értékpapírokhoz, kötvényekhez vagy adóssághelyekhez kapcsolódó prémiumokat és díjakat. A kamat kifejezés nem fogalja magában azokat a jövedelemtételeket, amelyek a 10. cikk 3. bekezdésének rendelkezései szerint osztaléknak tekintendők. E cikk alkalmazásában a késedelmes fizetés utáni büntető terhek nem tekintendők kamatnak.
3. Az 1. bekezdés rendelkezései nem alkalmazandók, ha a kamat egyik Szerződő Államban belföldi illetőségű haszonhúzója a másik Szerződő Államban, amelyben a kamat keletkezik, egy ott lévő telephely útján üzleti tevékenységet folytat, és a követelés, amely után a kamatot fizetik, ténylegesen ehhez a telephelyhez kapcsolódik. Ebben az esetben a 7. cikk rendelkezéseit kell alkalmazni.
4. A kamat akkor tekintendő az egyik Szerződő Államból származónak, ha a kamatot fizető személy ebben az Államban belföldi illetőségű. Ha azonban a kamatot fizető személynek, függetlenül attól, hogy az egyik Szerződő Államban belföldi illetőségű-e vagy sem, az egyik Szerződő Államban telephelye van, amellyel kapcsolatban a tartozás, amely után a kamatot fizetik, felmerült és ezt a kamatot ez a telephely viseli, úgy az ilyen kamat abból az Államból származónak tekintendő, amelyben a telephely van.
5. Ha a kifizető és a tényleges haszonhúzó között, illetve közöttük és harmadik személy között lévő különleges kapcsolat következtében a kamat összege – az alapul szolgáló követeléshez mérten – meghaladja azt az összeget, amelyben a kifizető és a haszonélvező ilyen kapcsolat hiányában állapodott volna meg, akkor e cikk rendelkezései csak az utóbb említett összegre érvényesek. Ilyen esetben a kifizetett többletösszeg mindkét Szerződő Állam jogszabályai szerint adóztatható, megfelelően figyelembe véve az Egyezmény egyéb rendelkezéseit.

12. Cikk
JOGDÍJ

1. A jogdíj, amely az egyik Szerződő Államban keletkezik, és amelynek haszonhúzója a másik Szerződő Államban belföldi illetőségű személy, csak ebben a másik államban adóztatható.
2. E cikk alkalmazásában a „jogdíj" kifejezés bármely olyan jellegű kifizetést jelent, amelyet irodalmi, művészeti vagy tudományos művek (ideértve a filmalkotást) szerzői jogának, bármilyen szabadalomnak, védjegynek, formatervezési vagy más mintának, tervnek, titkos formulának vagy eljárásnak hasznosításáért vagy hasznosítási jogáért, valamint ipari, kereskedelmi vagy tudományos tapasztalatokra vonatkozó információért ellenértékként kapnak.

3. Az 1. bekezdés rendelkezései nem alkalmazandók, ha a jogdíj egyik Szerződő Államban belföldi illetőségű haszonhúzója a másik Szerződő Államban, amelyben a jogdíj keletkezik, egy ott lévő telephely útján üzleti tevékenységet folytat, és a jog vagy vagyoni érték, amely után a jogdíjat fizetik, ténylegesen ehhez a telephelyhez kapcsolódik. Ebben az esetben a 7. cikk rendelkezéseit kell alkalmazni.
4. Ha a jogdíjat fizető személy és a haszonhúzó vagy kettejük és egy harmadik személy közötti különleges kapcsolat miatt a jogdíj összege azon hasznosításhoz, joghoz vagy információhoz mérten, amiért fizetik, meghaladja azt az összeget, amelyben a jogdíjat fizető személy és a haszonhúzó ilyen kapcsolat hiányában megállapodott volna, úgy e cikk rendelkezéseit csak az utóbb említett összegre kell alkalmazni. Ebben az esetben a kifizetett többletösszeg mindkét Szerződő Állam jogszabályai szerint megadóztatható marad, az Egyezmény egyéb rendelkezéseinek kellő figyelembevételével.

13. Cikk
ELIDEGENÍTÉSBŐL SZÁRMAZÓ NYERESÉG

1. Az egyik Szerződő Államban belföldi illetőségű személynek a 6. cikkben meghatározott és a másik Szerződő Államban fekvő ingatlan vagyona elidegenítéséből származó nyeresége megadóztatható ebben a másik államban.
2. Az e cikk 4. bekezdésében nem említett egyéb nyereség, amely olyan ingó vagyon elidegenítéséből származik, amely az egyik Szerződő Állam vállalkozása másik Szerződő Államban lévő telephelye üzleti vagyonának része, beleértve az ilyen telephelynek (önmagában vagy az egész vállalkozással együtt történő) elidegenítéséből elért nyereséget, megadóztatható ebben a másik államban.
3. Az egyik Szerződő Állam vállalkozásának nemzetközi forgalomban üzemeltetett hajók vagy légi járművek, vagy az ilyen hajók vagy légi járművek üzemeltetését szolgáló ingó vagyon elidegenítéséből származó nyeresége csak ebben az államban adóztatható.
4. Az egyik Szerződő Államban belföldi illetőségű személynek olyan részvények vagy hasonló érdekeltségek elidegenítéséből származó nyeresége, amelyek értékének több mint 50 százaléka közvetlenül vagy közvetve a másik Szerződő Államban fekvő ingatlan vagyonból származik, megadóztatható ebben a másik államban.
5. Az 1., 2., 3. és 4. bekezdésekben nem említett bármely vagyon elidegenítéséből származó nyereség csak abban a Szerződő Államban adóztatható, amelyben az elidegenítő belföldi illetőségű.

14. Cikk
MUNKAVISZONYBÓL SZÁRMAZÓ JÖVEDELEM

1. A 15., 17., 18. és 20. cikkek rendelkezéseinek fenntartásával a fizetés, a bér és más hasonló díjazás, amelyet az egyik Szerződő Államban belföldi illetőségű személy munkaviszonyra tekintettel kap, csak ebben az államban adóztatható, kivéve, ha a munkát a másik Szerződő Államban végzik. Amennyiben a munkát ott végzik, úgy az ezért kapott díjazás megadóztatható ebben a másik államban.
2. Tekintet nélkül az 1. bekezdés rendelkezéseire, az a díjazás, amelyet az egyik Szerződő Államban belföldi illetőségű személy a másik Szerződő Államban végzett munkára tekintettel kap, csak az elsőként említett államban adóztatható, ha:
   (a) a kedvezményezett a másik államban nem tartózkodik egyfolytában vagy megszakításokkal összesen 183 napnál hosszabb időszakot az adott adóévben kezdődő vagy végződő bármely tizenkét hónapos időtartamon belül, és
   (b) a díjazást olyan munkaadó fizeti, vagy azt olyan munkaadó nevében fizetik, aki nem belföldi illetőségű a másik államban, és
   (c) a díjazást nem a munkaadónak a másik államban lévő telephelye viseli.
3. Tekintet nélkül e cikk előző rendelkezéseire, a nemzetközi forgalomban üzemeltetett hajó vagy légi jármű fedélzetén végzett munkáért kapott díjazás megadóztatható abban a Szerződő Államban, amelyben a hajót vagy a légi járművet üzemeltető vállalkozás belföldi illetőségű.

15. Cikk
IGAZGATÓK TISZTELETDÍJA

Az igazgatók tiszteletdíja és más hasonló kifizetés, amelyet az egyik Szerződő Államban belföldi illetőségű személy a másik Szerződő Államban belföldi illetőségű társaság igazgatótanácsának vagy felügyelőbizottságának tagjaként kap, megadóztatható ebben a másik államban.

16. Cikk
MŰVÉSZEK ÉS SPORTOLÓK

1. Tekintet nélkül a 7. és a 14. cikkek rendelkezéseire, az a jövedelem, amelyet az egyik Szerződő Államban belföldi illetőségű személy előadóművészként, mint színpadi, film-, rádió- vagy televíziós művész vagy zeneművész vagy sportolóként élvez a másik Szerződő Államban ilyen minőségében kifejtett személyes tevékenységéből, megadóztatható ebben a másik államban.
2. Amennyiben egy előadóművész vagy egy sportoló által ilyen minőségében kifejtett személyes tevékenységéből származó jövedelem nem az előadóművésznél vagy sportolónál magánál, hanem egy másik személynél jelentkezik, úgy ez a jövedelem, tekintet nélkül a 7. és a 14. cikkek rendelkezéseire, megadóztatható abban a Szerződő Államban, amelyben az előadóművész vagy a sportoló a tevékenységét kifejti.

17. Cikk
NYUGDÍJAK

A nyugdíj és más hasonló térítés, amely az egyik Szerződő Államban keletkezik, és amelyet a másik Szerződő Államban belföldi illetőségű személynek korábbi, munkavégzésre tekintettel fizetnek, csak az elsőként említett államban adóztatható.

18. Cikk
KÖZSZOLGÁLAT

1. (a) A fizetések, bérek és más hasonló díjazások, amelyeket az egyik Szerződő Állam vagy annak helyi hatósága fizet természetes személynek az ezen államnak vagy hatóságnak teljesített szolgálatért, csak ebben az államban adóztathatók.
   (b) Ezen fizetések, bérek és más hasonló díjazások azonban csak a másik Szerződő Államban adóztathatók, ha a szolgálatot ebben a másik államban teljesítették, és a természetes személy ebben az államban olyan belföldi illetőségű személy, aki:
      (i) ennek az államnak az állampolgára; vagy
      (ii) nem kizárólag a szolgálat teljesítése céljából vált ebben az államban belföldi illetőségű személlyé.
2. Az egyik Szerződő Állam vagy annak helyi hatósága által folytatott üzleti tevékenységgel kapcsolatosan teljesített szolgálatért fizetett fizetésekre, bérekre és más hasonló díjazásokra a 14., 15. és 16. cikkek rendelkezései alkalmazandók.

19. Cikk
TANULÓK

Azok a kifizetések, amelyeket olyan tanuló, ipari és kereskedelmi tanuló vagy gyakornok kap ellátására, tanulmányi vagy képzési célokra, aki közvetlenül az egyik Szerződő Államba való utazás előtt a másik Szerződő Államban belföldi illetőségű volt, vagy jelenleg is az, és aki az elsőként említett államban kizárólag tanulmányi vagy képzési célból tartózkodik, nem adóztatható meg ebben az államban, amennyiben az ilyen kifizetések ezen az államon kívüli forrásból származnak.

20. Cikk
TANÁROK ÉS OKTATÓK

1. Az a tanár vagy oktató, aki az egyik Szerződő Államot meglátogatja attól az időponttól számított két évet meg nem haladó időszakra, amikor először látogatja meg ezt az államot kizárólag az ebben a Szerződő Államban lévő egyetemen, főiskolán vagy más elismert kutató intézetben vagy felsőoktatási intézményben tanítás vagy felsőfokú tanulmányok folytatása (beleértve a kutatást) céljából, és aki közvetlenül ezen látogatás előtt a másik Szerződő Államban belföldi illetőségű személy volt, az elsőként említett Szerződő Államban mentes az adó alól az ilyen tanításért, tanulmányért kapott díjazás után.
2. Ennek a cikknek az előző rendelkezései nem alkalmazandók az olyan díjazásra, amelyet a tanár vagy az oktató kutatás folytatásáért kap, ha a kutatást elsősorban egy meghatározott személy vagy személyek egyéni haszna érdekében végzik.

21. Cikk
EGYÉB JÖVEDELEM

1. Az egyik Szerződő Államban belföldi illetőségű személy jövedelmének az Egyezmény előző cikkeiben nem tárgyalt részei, bárhol is keletkeznek, csak ebben az államban adóztathatók.

2. Az 1. bekezdés rendelkezései nem alkalmazandók a 6. cikk 2. bekezdésében meghatározott ingatlan vagyonból származó jövedelmen kívüli jövedelemre, ha az ilyen jövedelemnek az egyik Szerződő Államban belföldi illetőségű kedvezményezettje a másik Szerződő Államban egy ott lévő telephely útján üzleti tevékenységet fejt ki, és a jog vagy vagyoni érték, amelyre tekintettel a jövedelmet fizetik, ténylegesen ehhez a telephelyhez kapcsolódik. Ebben az esetben a 7. cikk rendelkezéseit kell alkalmazni.

22. Cikk
A KETTŐS ADÓZTATÁS ELKERÜLÉSE

1. Bahreinben a kettős adóztatást a következő módon kell elkerülni:
amennyiben a Bahreinben belföldi illetőségű személy olyan jövedelmet élvez, amely ezen Egyezmény rendelkezései szerint megadóztatható Magyarországon, az ezen jövedelemre tekintettel fizetendő magyar adó összege levonható az ezen belföldi illetőségű személy ezen jövedelmére tekintettel kivetett bahreini adóból. A levont összeg azonban nem haladhatja meg a bahreini adónak azt a részét, amely az ilyen jövedelemre esik.
2. Magyarországon a kettős adóztatást a következő módon kell elkerülni:
   (a) Amennyiben a Magyarországon belföldi illetőségű személy olyan jövedelmet élvez, amely ezen Egyezmény rendelkezései szerint megadóztatható Bahreinben, Magyarország a (b) és a (c) albekezdésekben foglalt rendelkezések fenntartásával mentesíti az ilyen jövedelmet az adó alól.
   (b) Amennyiben a Magyarországon belföldi illetőségű személy olyan jövedelemtételeket élvez, amelyek a 10. cikk rendelkezései szerint megadóztathatók Bahreinben, Magyarország megengedi az ilyen belföldi illetőségű személy jövedelmét terhelő adóból azon összeg levonását, amely megegyezik a Bahreinben megfizetett adóval. Az így levont összeg azonban nem haladhatja meg a levonás előtt számított adónak azt a részét, amely a Bahreinből származó ilyen jövedelemtételekre esik.
   (c) Amennyiben ezen Egyezmény bármely rendelkezése szerint valamely, Magyarországon belföldi illetőségű személy által élvezett jövedelem mentesül az adó alól Magyarországon, Magyarország mindazonáltal ennek a belföldi illetőségű személynek a többi jövedelme utáni adó kiszámításánál figyelembe veheti a mentesített jövedelmet.
   (d) Az (a) albekezdés rendelkezései nem alkalmazandók a Magyarországon belföldi illetőségű személy jövedelemére, ha Bahrein ezen Egyezmény rendelkezéseit alkalmazva mentesíti az ilyen jövedelmet az adó alól, vagy az ilyen jövedelemre a 10. cikk 2. bekezdése rendelkezéseit alkalmazza.

23. Cikk
EGYENLŐ ELBÁNÁS

1. Az egyik Szerződő Állam állampolgárai nem vethetők a másik Szerződő Államban olyan adóztatás, vagy azzal összefüggő kötelezettség alá, amely más vagy terhesebb, mint az az adóztatás vagy azzal összefüggő kötelezettség, amelynek e másik állam állampolgárai azonos körülmények között – különös tekintettel a belföldi illetőségre – alá vannak, vagy alá lehetnek vetve. Ez a rendelkezés, tekintet nélkül az 1. cikk rendelkezéseire, azokra a személyekre is alkalmazandó, akik nem belföldi illetőségűek az egyik vagy mindkét Szerződő Államban.
2. Az egyik Szerződő Államban belföldi illetőségű hontalan személyek egyik Szerződő Államban sem vethetők olyan adóztatás vagy azzal összefüggő kötelezettség alá, amely más vagy terhesebb, mint az az adóztatás vagy azzal összefüggő kötelezettség, amelynek az adott állam állampolgárai azonos körülmények között – különös tekintettel a belföldi illetőségre – alá vannak, vagy alá lehetnek vetve.
3. Az egyik Szerződő Állam vállalkozásának a másik Szerződő Államban lévő telephelyét ebben a másik államban nem lehet kedvezőtlenebb adóztatás alá vetni, mint ennek a másik államnak azonos tevékenységet folytató vállalkozásait. Ez a rendelkezés nem értelmezendő akként, mintha az egyik Szerződő Államot arra kötelezné, hogy a másik Szerződő Államban belföldi illetőségű személyeknek a polgári jogállás vagy családi kötelezettségek alapján adózási célból olyan személyi kedvezményeket, mentességeket és levonásokat nyújtson, amelyeket a saját belföldi illetőségű személyeinek nyújt.
4. Az egyik Szerződő Állam vállalkozása által a másik Szerződő Államban belföldi illetőségű személynek fizetett lejárt követelésből származó jövedelem, jogdíj és más kifizetések az ilyen vállalkozás adóköteles nyereségének megállapításánál ugyanolyan feltételek mellett vonhatók le, mintha azokat az elsőként említett államban belföldi illetőségű személy részére fizették volna, kivéve, ha a 9. cikk 1. bekezdésének, a 11. cikk 4. bekezdésének vagy a 12. cikk 4. bekezdésének rendelkezései alkalmazandók. Hasonlóképpen az egyik Szerződő Állam vállalkozásának a másik Szerződő Államban belföldi illetőségű személlyel szemben fennálló tartozásai az ilyen vállalkozás

adóköteles vagyonának megállapításánál ugyanolyan feltételek mellett vonhatók le, mintha azok az elsőként említett államban belföldi illetőségű személlyel szemben álltak volna fenn.

5. Az egyik Szerződő Állam olyan vállalkozásai, amelyeknek tőkéje teljesen vagy részben, közvetlenül vagy közvetve, a másik Szerződő Államban belföldi illetőségű egy vagy több személy tulajdonában vagy ellenőrzése alatt van, nem vethetők az elsőként említett Szerződő Államban olyan adóztatás vagy azzal összefüggő kötelezettség alá, amely más vagy terhesebb, mint az az adóztatás és azzal összefüggő kötelezettség, amelynek az elsőként említett állam más hasonló vállalkozásai alá vannak, vagy alá lehetnek vetve.
6. E cikk rendelkezései, tekintet nélkül a 2. cikk rendelkezéseire, bármilyen fajtájú és megnevezésű adóra alkalmazandók.

24. Cikk
KÖLCSÖNÖS EGYEZTETÉSI ELJÁRÁS

1. Ha egy személy véleménye szerint az egyik vagy mindkét Szerződő Állam intézkedései rá nézve olyan adóztatáshoz vezetnek, vagy fognak vezetni, amely nem felel meg ezen Egyezmény rendelkezéseinek, úgy ezeknek az államoknak a belső jogszabályai által biztosított jogorvoslati lehetőségektől függetlenül, ügyét előterjesztheti annak a Szerződő Államnak az illetékes hatóságához, amelyben belföldi illetőségű, vagy ha ügye a 23. cikk 1. bekezdése alá tartozik, annak a Szerződő Államnak az illetékes hatóságához, amelynek állampolgára. Az ügyet az Egyezmény rendelkezéseinek meg nem felelő adóztatáshoz vezető intézkedésre vonatkozó első értesítést követő három éven belül kell előterjeszteni.
2. Az illetékes hatóság, amennyiben a kifogást megalapozottnak találja, és önmaga nem képes kielégítő megoldást találni, törekedni fog arra, hogy az ügyet a másik Szerződő Állam illetékes hatóságával együtt kölcsönös egyetértéssel rendezze azzal a céllal, hogy elkerüljék az olyan adóztatást, amely nem áll összhangban az Egyezménnyel. Az így létrejött megállapodást a Szerződő Államok belső jogszabályaiban előírt határidőktől függetlenül végre kell hajtani.
3. A Szerződő Államok illetékes hatóságai törekedni fognak arra, hogy az Egyezmény értelmezésével vagy alkalmazásával kapcsolatos nehézségeket vagy kétségeket kölcsönös egyetértéssel oldják fel. Közös tanácskozásokat tarthatnak annak érdekében, hogy olyan esetekben is elkerüljék a kettős adóztatást, amelyekről az Egyezmény nem rendelkezik.
4. A Szerződő Államok illetékes hatóságai közvetlenül érintkezhetnek egymással, beleértve egy saját magukból vagy képviselőikből álló közös bizottságot, abból a célból, hogy az előző bekezdések értelmében egyetértésre jussanak.

25. Cikk
INFORMÁCIÓCSERE

1. A Szerződő Államok illetékes hatóságai tájékoztatni fogják egymást a jelen Egyezmény rendelkezéseinek végrehajtásához, vagy a Szerződő Államok vagy azok helyi hatóságai által kivetett, bármilyen fajtájú vagy megnevezésű adóra vonatkozó belső jogszabályi rendelkezések végrehajtásához és érvényesítéséhez előreláthatóan fontos információról, amennyiben az ezek alapján való adóztatás nem ellentétes az Egyezménnyel. Az információcserét az 1. és a 2. cikk nem korlátozza.
2. A Szerződő Államnak az 1. bekezdés alapján kapott bármely információt ugyanúgy titokként kell kezelnie, mint az ennek az államnak a saját belső jogszabályai alapján megszerzett információkat és csak olyan személyek vagy hatóságok (beleértve a bíróságokat és a közigazgatási szerveket) részére szabad felfednie, amelyek az 1. bekezdésben említett adók megállapításával vagy beszedésével, ezek érvényesítésével és a vonatkozó peres eljárással, vagy az ezekkel az adókkal kapcsolatos jogorvoslat elbírálásával, vagy a fentiek felügyeletével foglalkoznak. Ezek a személyek vagy hatóságok az információt csak ilyen célokra használhatják fel. Nyilvános bírósági tárgyalásokon vagy bírósági határozatokban az információt nyilvánosságra hozhatják.
3. Az 1. és 2. bekezdés rendelkezései semmilyen esetben sem értelmezhetők úgy, mintha valamelyik Szerződő Államot arra köteleznék, hogy:
   (a) az egyik vagy a másik Szerződő Állam jogszabályaitól vagy államigazgatási gyakorlatától eltérő államigazgatási intézkedést hozzon;
   (b) olyan információt nyújtson, amely az egyik vagy másik Szerződő Állam jogszabályai szerint, vagy az államigazgatás szokásos rendjében nem szerezhető be;
   (c) olyan információt nyújtson, amely bármely szakmai, üzleti, ipari, kereskedelmi vagy foglalkozási titkot vagy szakmai eljárást fedne fel, vagy amelynek felfedése sértené a közrendet.

4. Ha az egyik Szerződő Állam a jelen cikknek megfelelően információt kér, a másik Szerződő Állam saját információszerzési intézkedéseit alkalmazza a kért információ megszerzése érdekében, még akkor is, ha e másik államnak az információra saját adóügyi céljaira nincs szüksége. A megelőző mondatban foglalt kötelezettségre a 3. bekezdés korlátozásai vonatkoznak, de ezek a korlátozások semmilyen esetben sem értelmezhetők úgy, hogy a Szerződő Állam számára megengedik az információszolgáltatás megtagadását kizárólag azért, mert az információhoz nem kapcsolódik hazai érdeke.
5. A 3. bekezdés rendelkezései semmilyen esetben sem értelmezhetők úgy, hogy a Szerződő Állam számára megengedik az információszolgáltatás megtagadását kizárólag azért, mert az információ banknak, más pénzintézetnek, kijelölt személynek vagy képviselői vagy bizalmi minőségben eljáró személynek áll rendelkezésére, vagy mert az egy személyben lévő tulajdonosi érdekeltségre vonatkozik.

26. Cikk
DIPLOMÁCIAI ÉS KONZULI KÉPVISELETEK TAGJAI

Az Egyezmény semmilyen módon nem érinti a diplomáciai vagy konzuli képviseletek tagjait a nemzetközi jog általános szabályai szerint vagy külön egyezmények rendelkezései alapján megillető adózási kiváltságokat.

27. Cikk
KEDVEZMÉNYEK KORLÁTOZÁSA

Tekintet nélkül ezen Egyezmény bármely más cikkének rendelkezéseire, az egyik Szerződő Államban belföldi illetőségű személy nem részesülhet az ezen Egyezmény alapján a másik Szerződő Állam által nyújtott adómérséklés vagy adómentesség kedvezményében, ha a másik állam illetékes hatósága megállapítja, hogy az ilyen belföldi illetőségű személynek vagy az ilyen belföldi illetőségű személlyel kapcsolatban lévő személynek a fő célja vagy fő céljainak egyike ezen Egyezmény kedvezményeinek megszerzése volt. Mielőtt az egyik Szerződő Államban belföldi illetőségű személytől a másik Szerződő Államban megtagadnák az adózás enyhítését az előző mondat értelmében, a Szerződő Államok illetékes hatóságai egyeztetnek egymással. Hasonlóképpen, a Szerződő államok illetékes hatóságai egyeztethetnek egymással e cikk alkalmazása tekintetében.

28. Cikk
HATÁLYBALÉPÉS

1. A Szerződő Államok diplomáciai úton értesítik egymást arról, hogy az Egyezmény hatálybalépéséhez szükséges belső követelményeknek eleget tettek.
2. Az Egyezmény az 1. bekezdésben említett értesítések közül a későbbinek a kézhezvételét követő 30. napon lép hatályba, és rendelkezései mindkét Szerződő Államban alkalmazandók:
   (a) a forrásnál levont adók tekintetében az Egyezmény hatálybalépésének évét követő első naptári év január 1-jén vagy azt követően keletkezett jövedelmekre;
   (b) az egyéb jövedelemadók és a vagyonadók tekintetében az Egyezmény hatálybalépésének évét követő első naptári év január 1-jén vagy azután kezdődő bármely adóévre kivethető adókra.

29. Cikk
FELMONDÁS

Az Egyezmény mindaddig hatályban marad, ameddig az egyik Szerződő Állam fel nem mondja. Az Egyezményt annak hatálybalépésétől számított öt év után bármelyik Szerződő Állam bármikor felmondhatja úgy, hogy legalább hat hónappal megelőzően a felmondásról diplomáciai úton értesítést küld.

Ebben az esetben az Egyezmény mindkét Szerződő Államban hatályát veszti:

(a) a forrásnál levont adók tekintetében a felmondásról szóló értesítés adásának évét követő első naptári év január 1-jén vagy azt követően keletkezett jövedelmekre;
(b) az egyéb jövedelemadók és a vagyonadók tekintetében a felmondásról szóló értesítés adásának évét követő első naptári év január 1-jén vagy azt követően kezdődő bármely adóévre kivethető adókra.

Ennek hiteléül az arra kellő meghatalmazással rendelkező alulírottak az Egyezményt aláírták.

Készült két példányban Manamában, 2014. február 24. napján magyar, arab és angol nyelven, mindegyik szöveg egyaránt hiteles. Eltérő értelmezés esetén az angol nyelvű szöveg irányadó.

Magyarország Kormánya nevében	a Bahreini Királyság Kormánya nevében

(aláírások)

JEGYZŐKÖNYV
Magyarország Kormánya és a Bahreini Királyság Kormánya között a jövedelemadók területén a kettős adóztatás elkerüléséről és az adóztatás kijátszásának megakadályozásáról 2014. február 24-én, Manamában aláírt Egyezményhez

Magyarország Kormánya és a Bahreini Királyság Kormánya a jövedelemadók területén a kettős adóztatás elkerüléséről és az adóztatás kijátszásának megakadályozásáról szóló, 2014. február 24-én, Manamában aláírt Egyezményhez kapcsolódóan az alábbi rendelkezésekben állapodtak meg, amelyek az említett Egyezmény szerves részét képezik:

1. Az említett Egyezmény 2. Cikke tekintetében:
   Egyetértés van abban, hogy az említett Egyezményben semmi nem befolyásolja a Szerződő Államok egyikének jogát sem arra, hogy hazai jogát és szabályait alkalmazza a vonatkozó állam területén végzett, szénhidrogének kitermeléséből és ehhez kapcsolódó tevékenységekből (a szénhidrogének tulajdonlásából, menedzsmentjéből, termeléséből, feltárásából, kinyeréséből, szállításából, és elosztásából) származó jövedelem és nyereség adóztatással összefüggésben.
2. Az említett Egyezmény nem befolyásolja a következőket:
   (a) azokat a kötelezettségeket, amelyek Bahrein Öböl Menti Együttműködési Tanácsban (GCC) való tagságából fakadnak, és
   (b) azokat a kötelezettségeket, amelyek Magyarország európai uniós (EU) tagságából fakadnak.

Ennek hiteléül az arra kellő meghatalmazással rendelkező alulírottak a Jegyzőkönyvet aláírták.

Készült két példányban Manamában, 2014. február 24. napján magyar, arab és angol nyelven, mindegyik szöveg egyaránt hiteles. Eltérő értelmezés esetén az angol nyelvű szöveg irányadó.

Magyarország Kormánya nevében	a Bahreini Királyság Kormánya nevében

(aláírások)”

„CONVENTION
BETWEEN THE GOVERNMENT OF HUNGARY AND THE GOVERNMENT OF THE KINGDOM OF BAHRAIN FOR THE AVOIDANCE OF DOUBLE TAXATION AND THE PREVENTION OF FISCAL EVASION WITH RESPECT TO TAXES ON INCOME

The Government of Hungary and the Government of the Kingdom of Bahrain, desiring to conclude a Convention for the Avoidance of Double Taxation and the Prevention of Fiscal Evasion with respect to Taxes on Income, and to further develop and facilitate their relationship,

Have agreed as follows:

Article 1
PERSONS COVERED
This Convention shall apply to persons who are residents of one or both of the Contracting States.

Article 2
TAXES COVERED

1. This Convention shall apply to taxes on income imposed on behalf of a Contracting State or of its local authorities, irrespective of the manner in which they are levied.
2. There shall be regarded as taxes on income all taxes imposed on total income or on elements of income, including taxes on gains from the alienation of movable or immovable property, taxes on the total amount of wages or salaries paid by enterprises, as well as taxes on capital appreciation.
3. The existing taxes to which the Convention shall apply are in particular:
   (a) in Bahrain, to income tax payable under Amiri Decree No. 22/1979 (hereinafter referred to as "Bahrain Tax"); and
   (b) in Hungary:
      (i) the personal income tax;
      (ii) the corporate tax
      (hereinafter referred to as "Hungarian tax").
4. The Convention shall apply also to any identical or substantially similar taxes that are imposed after the date of signature of the Convention in addition to, or in place of, the existing taxes. The competent authorities of the Contracting States shall notify each other of any significant changes that have been made in their respective taxation laws.

Article 3
GENERAL DEFINITIONS

1. For the purposes of this Convention, unless the context otherwise requires:
   (a) the term "Bahrain" means the territory of the Kingdom of Bahrain as well as the maritime areas, seabed and subsoil over which Bahrain exercises, in accordance with international law, sovereign rights and jurisdiction;
   (b) the term "Hungary" means the territory of Hungary as defined by its laws in accordance with international law;
   (c) the terms "a Contracting State" and "the other Contracting State" mean Hungary or Bahrain, as the context requires;
   (d) the term "person" includes an individual, a company and any other body of persons;
   (e) the term "company" means any body corporate or any entity that is treated as a body corporate for tax purposes or any entity constituted or recognised under the laws of one or other of the Contracting States as a body corporate;
   (f) the term "enterprise" applies to the carrying on of any business;
   (g) the terms "enterprise of a Contracting State" and "enterprise of the other Contracting State" mean respectively an enterprise carried on by a resident of a Contracting State and an enterprise carried on by a resident of the other Contracting State;
   (h) the term "international traffic" means any transport by a ship or aircraft operated by an enterprise of a Contracting State, except when the ship or aircraft is operated solely between places in the other Contracting State;
   (i) the term "competent authority" means:
      (i) in the case of Bahrain, the Minister of Finance or his authorised representative; and
      (ii) in the case of Hungary, the minister responsible for tax policy or his authorised representative;
   (j) the term "national" means:
      (i) any individual possessing the nationality of a Contracting State;
      (ii) any legal person, partnership, association or other entity deriving its status as such from the laws in force in a Contracting State;
   (k) the term "business" includes the performance of professional services and of other activities of an independent character.
2. As regards the application of the Convention at any time by a Contracting State, any term not defined therein shall, unless the context otherwise requires, have the meaning that it has at that time under the law of that State for the purposes of the taxes to which the Convention applies, any meaning under the applicable tax laws of that State prevailing over a meaning given to the term under other laws of that State.

Article 4
RESIDENT

1. For the purposes of this Convention, the term "resident of a Contracting State" means:
   (a) in the case of Bahrain,
      (i) an individual who is a national of Bahrain and who is present in Bahrain for a period or periods totalling in the aggregate at least 183 days in the fiscal year concerned, and
      (ii) any other person which, under the laws of Bahrain, is liable to tax therein by reason of domicile, residence, place of incorporation, place of management or any other criterion of a similar nature;
   (b) in the case of Hungary, any person who, under the laws of Hungary is liable to tax therein by reason of his domicile, residence, place of management, place of incorporation or any other criterion of a similar nature.

   The term "resident of a Contracting State" also includes that State or any local authority and a pension fund that is recognised and controlled according to the statutory provisions of a Contracting State and the income of which is generally exempt from tax in that State. This term, however, does not include any person who is liable to tax in that State in respect only of income from sources in that State or capital situated therein.
2. Where by reason of the provisions of paragraph 1 an individual is a resident of both Contracting States, then his status shall be determined as follows:
   (a) he shall be deemed to be a resident only of the State in which he has a permanent home available to him; if he has a permanent home available to him in both States, he shall be deemed to be a resident only of the State with which his personal and economic relations are closer (centre of vital interests);
   (b) if the State in which he has his centre of vital interests cannot be determined, or if he has not a permanent home available to him in either State, he shall be deemed to be a resident only of the State in which he has an habitual abode;
   (c) if he has an habitual abode in both States or in neither of them, he shall be deemed to be a resident only of the State of which he is a national;
   (d) if he is a national of both States or of neither of them, the competent authorities of the Contracting States shall settle the question by mutual agreement.
3. Where by reason of the provisions of paragraph 1 a person other than an individual is a resident of both Contracting States, then it shall be deemed to be a resident only of the State in which it is incorporated. If it is incorporated in both States or in neither of them, the competent authorities of the Contracting States shall settle the question by mutual agreement.

Article 5
PERMANENT ESTABLISHMENT

1. For the purposes of this Convention, the term "permanent establishment" means a fixed place of business through which the business of an enterprise is wholly or partly carried on.
2. The term "permanent establishment" includes especially:
   (a) a place of management;
   (b) a branch;
   (c) an office;
   (d) a factory;
   (e) a workshop;
   (f) a mine, an oil or gas well, a quarry or any other place of extraction of natural resources;
   (g) a refinery;
   (h) a sales outlet; and
   (i) a warehouse in relation to a person providing storage facilities for others.
3. A building site, a construction, assembly or installation project constitutes a permanent establishment only if it lasts more than twelve months.
4. Notwithstanding the preceding provisions of this Article, the term "permanent establishment" shall be deemed not to include:
   (a) the use of facilities solely for the purpose of storage, display or delivery of goods or merchandise belonging to the enterprise;
   (b) the maintenance of a stock of goods or merchandise belonging to the enterprise solely for the purpose of storage, display or delivery;

(c) the maintenance of a stock of goods or merchandise belonging to the enterprise solely for the purpose of processing by another enterprise;

(d) the maintenance of a fixed place of business solely for the purpose of purchasing goods or merchandise or of collecting information, for the enterprise;

(e) the maintenance of a fixed place of business solely for the purpose of carrying on, for the enterprise, any other activity of a preparatory or auxiliary character;

(f) the maintenance of a fixed place of business solely for any combination of activities mentioned in subparagraphs (a) to (e), provided that the overall activity of the fixed place of business resulting from this combination is of a preparatory or auxiliary character.

5. Notwithstanding the provisions of paragraphs 1 and 2, where a person – other than an agent of an independent status to whom paragraph 6 applies – is acting on behalf of an enterprise and has, and habitually exercises, in a Contracting State an authority to conclude contracts in the name of the enterprise, that enterprise shall be deemed to have a permanent establishment in that State in respect of any activities which that person undertakes for the enterprise, unless the activities of such person are limited to those mentioned in paragraph 4 which, if exercised through a fixed place of business, would not make this fixed place of business a permanent establishment under the provisions of that paragraph.
6. An enterprise shall not be deemed to have a permanent establishment in a Contracting State merely because it carries on business in that State through a broker, general commission agent or any other agent of an independent status, provided that such persons are acting in the ordinary course of their business.
7. The fact that a company which is a resident of a Contracting State controls or is controlled by a company which is a resident of the other Contracting State, or which carries on business in that other State (whether through a permanent establishment or otherwise), shall not of itself constitute either company a permanent establishment of the other.

Article 6
INCOME FROM IMMOVABLE PROPERTY

1. Income derived by a resident of a Contracting State from immovable property (including income from agriculture or forestry) situated in the other Contracting State may be taxed in that other State.
2. The term "immovable property" shall have the meaning which it has under the law of the Contracting State in which the property in question is situated. The term shall in any case include property accessory to immovable property, livestock and equipment used in agriculture and forestry, rights to which the provisions of general law respecting landed property apply, usufruct of immovable property and rights to variable or fixed payments as consideration for the working of, or the right to work, mineral deposits, sources and other natural resources; ships, boats and aircraft shall not be regarded as immovable property.
3. The provisions of paragraph 1 shall apply to income derived from the direct use, letting or use in any other form of immovable property.
4. The provisions of paragraphs 1 and 3 shall also apply to the income from immovable property of an enterprise.

Article 7
BUSINESS PROFITS

1. The profits of an enterprise of a Contracting State shall be taxable only in that State unless the enterprise carries on business in the other Contracting State through a permanent establishment situated therein. If the enterprise carries on business as aforesaid, the profits of the enterprise may be taxed in the other State but only so much of them as is attributable to that permanent establishment.
2. Subject to the provisions of paragraph 3, where an enterprise of a Contracting State carries on business in the other Contracting State through a permanent establishment situated therein, there shall in each Contracting State be attributed to that permanent establishment the profits which it might be expected to make if it were a distinct and separate enterprise engaged in the same or similar activities under the same or similar conditions and dealing wholly independently with the enterprise of which it is a permanent establishment.
3. In determining the profits of a permanent establishment, there shall be allowed as deductions expenses which are incurred for the purposes of the permanent establishment, including executive and general administrative expenses so incurred, whether in the State in which the permanent establishment is situated or elsewhere.
4. Insofar as it has been customary in a Contracting State to determine the profits to be attributed to a permanent establishment on the basis of an apportionment of the total profits of the enterprise to its various parts, nothing

in paragraph 2 shall preclude that Contracting State from determining the profits to be taxed by such an apportionment as may be customary; the method of apportionment adopted shall, however, be such that the result shall be in accordance with the principles contained in this Article.

5. No profits shall be attributed to a permanent establishment by reason of the mere purchase by that permanent establishment of goods or merchandise for the enterprise.
6. For the purposes of the preceding paragraphs, the profits to be attributed to the permanent establishment shall be determined by the same method year by year unless there is good and sufficient reason to the contrary.
7. Where profits include items of income which are dealt with separately in other Articles of this Convention, then the provisions of those Articles shall not be affected by the provisions of this Article.

Article 8
INTERNATIONAL TRANSPORT

1. Profits derived by a resident of a Contracting State from the operation of ships or aircraft in international traffic shall be taxable only in that Contracting State.
2. The provisions of paragraph 1 shall also apply to profits from the participation in a pool, a joint business or an international operating agency.

Article 9
ASSOCIATED ENTERPRISES

1. Where:
   (a) an enterprise of a Contracting State participates directly or indirectly in the management, control or capital of an enterprise of the other Contracting State, or
   (b) the same persons participate directly or indirectly in the management, control or capital of an enterprise of a Contracting State and an enterprise of the other Contracting State,

   and in either case conditions are made or imposed between the two enterprises in their commercial or financial relations which differ from those which would be made between independent enterprises, then any profits which would, but for those conditions, have accrued to one of the enterprises, but, by reason of those conditions, have not so accrued, may be included in the profits of that enterprise and taxed accordingly.
2. Where a Contracting State includes in the profits of an enterprise of that State – and taxes accordingly – profits on which an enterprise of the other Contracting State has been charged to tax in that other State and the profits so included are profits which would have accrued to the enterprise of the first-mentioned State if the conditions made between the two enterprises had been those which would have been made between independent enterprises, then that other State shall make an appropriate adjustment to the amount of the tax charged therein on those profits if it agrees with the adjustment made by the first-mentioned State. In determining such adjustment, due regard shall be had to the other provisions of this Convention and the competent authorities of the Contracting States shall if necessary consult each other.

Article 10
DIVIDENDS

1. Dividends paid by a company which is a resident of a Contracting State to a resident of the other Contracting State may be taxed in that other State.
2. However, such dividends may also be taxed in the Contracting State of which the company paying the dividends is a resident and according to the laws of that State, but if the beneficial owner of the dividends is a resident of the other Contracting State, the tax so charged shall not exceed:
   (a) zero per cent (0%) of the gross amount of the dividends if the beneficial owner is a company (other than a partnership that is not liable to tax); and
   (b) five per cent (5%) of the gross amount of the dividends in all other cases.

   This paragraph shall not affect the taxation of the company in respect of the profits out of which the dividends are paid. The competent authorities of the Contracting States shall by mutual agreement settle the mode of application of these limitations.
3. The term "dividends" as used in this Article means income from shares, "jouissance" shares or "jouissance" rights, mining shares, founders' shares or other rights, not being debt-claims, participating in profits, as well as income which is subjected to the same taxation treatment as income from shares by the laws of the State of which the company making the distribution is a resident.

4. The provisions of paragraphs 1 and 2 shall not apply if the beneficial owner of the dividends, being a resident of a Contracting State, carries on business in the other Contracting State of which the company paying the dividends is a resident through a permanent establishment situated therein and the holding in respect of which the dividends are paid is effectively connected with such permanent establishment. In such case the provisions of Article 7 shall apply.
5. Where a company which is a resident of a Contracting State derives profits or income from the other Contracting State, that other State may not impose any tax on the dividends paid by the company, except insofar as such dividends are paid to a resident of that other State or insofar as the holding in respect of which the dividends are paid is effectively connected with a permanent establishment situated in that other State, nor subject the company's undistributed profits to a tax on the company's undistributed profits, even if the dividends paid or the undistributed profits consist wholly or partly of profits or income arising in such other State.

Article 11
INCOME FROM DEBT-CLAIMS

1. Income from debt-claims arising in a Contracting State and beneficially owned by a resident of the other Contracting State shall be taxable only in that other State.
2. The term "income from debt-claims" as used in this Article means income from debt-claims of every kind, whether or not secured by mortgage and whether or not carrying a right to participate in the debtor's profits, and in particular, income from government securities and income from bonds or debentures, including premiums and prizes attaching to such securities, bonds or debentures. The term income from debt-claims shall not include any item of income which is considered as a dividend under the provisions of paragraph 3 of Article 10. Penalty charges for late payment shall not be regarded as income from a debt-claim for the purpose of this Article.
3. The provisions of paragraph 1 shall not apply if the beneficial owner of the income from a debt-claim, being a resident of a Contracting State, carries on business in the other Contracting State in which the income from the debt-claim arises, through a permanent establishment situated therein, and the debt-claim in respect of which the income is paid is effectively connected with such permanent establishment. In such case the provisions of Article 7 shall apply.
4. Income from a debt-claim shall be deemed to arise in a Contracting State when the payer is a resident of that State. Where, however, the person paying the income from a debt-claim, whether he is a resident of a Contracting State or not, has in a Contracting State a permanent establishment in connection with which the indebtedness on which the income from a debt-claim is paid was incurred and such income is borne by such permanent establishment, then such income shall be deemed to arise in the State in which the permanent establishment is situated.
5. Where by reason of a special relationship between the payer and the beneficial owner or between both of them and some other person, the amount of the income, having regard to the debt-claim for which it is paid, exceeds the amount which would have been agreed upon by the payer and the beneficial owner in the absence of such relationship, the provisions of this Article shall apply only to the last-mentioned amount. In such case, the excess part of the payments shall remain taxable according to the laws of each Contracting State, due regard being had to the other provisions of this Convention.

Article 12
ROYALTIES

1. Royalties arising in a Contracting State and beneficially owned by a resident of the other Contracting State shall be taxable only in that other State.
2. The term "royalties" as used in this Article means payments of any kind received as a consideration for the use of, or the right to use, any copyright of literary, artistic or scientific work (including cinematograph films) any patent, trade mark, design or model, plan, secret formula or process, or for information concerning industrial, commercial or scientific experience.
3. The provisions of paragraph 1 shall not apply if the beneficial owner of the royalties, being a resident of a Contracting State, carries on business in the other Contracting State in which the royalties arise, through a permanent establishment situated therein, and the right or property in respect of which the royalties are paid is effectively connected with such permanent establishment. In such case the provisions of Article 7 shall apply.
4. Where, by reason of a special relationship between the payer and the beneficial owner or between both of them and some other person, the amount of the royalties, having regard to the use, right or information for which they are paid, exceeds the amount which would have been agreed upon by the payer and the beneficial owner in the

absence of such relationship, the provisions of this Article shall apply only to the last-mentioned amount. In such case, the excess part of the payments shall remain taxable according to the laws of each Contracting State, due regard being had to the other provisions of this Convention.

Article 13
CAPITAL GAINS

1. Gains derived by a resident of a Contracting State from the alienation of immovable property referred to in Article 6 and situated in the other Contracting State may be taxed in that other State.
2. Gains, other than those dealt with in paragraph 4 of this Article, from the alienation of movable property forming part of the business property of a permanent establishment which an enterprise of a Contracting State has in the other Contracting State including such gains from the alienation of such a permanent establishment (alone or with the whole enterprise), may be taxed in that other State.
3. Gains derived by an enterprise of a Contracting State from the alienation of ships or aircraft operated in international traffic or movable property pertaining to the operation of such ships or aircraft shall be taxable only in that State.
4. Gains derived by a resident of a Contracting State from the alienation of shares or comparable interests deriving more than 50 per cent of their value directly or indirectly from immovable property situated in the other Contracting State may be taxed in that other State.
5. Gains from the alienation of any property other than that referred to in paragraphs 1, 2, 3 and 4, shall be taxable only in the Contracting State of which the alienator is a resident.

Article 14
INCOME FROM EMPLOYMENT

1. Subject to the provisions of Articles 15, 17, 18 and 20, salaries, wages and other similar remuneration derived by a resident of a Contracting State in respect of an employment shall be taxable only in that State unless the employment is exercised in the other Contracting State. If the employment is so exercised, such remuneration as is derived therefrom may be taxed in that other State.
2. Notwithstanding the provisions of paragraph 1, remuneration derived by a resident of a Contracting State in respect of an employment exercised in the other Contracting State shall be taxable only in the first-mentioned State if:
   (a) the recipient is present in the other State for a period or periods not exceeding in the aggregate 183 days in any twelve-month period commencing or ending in the tax year concerned, and
   (b) the remuneration is paid by, or on behalf of, an employer who is not a resident of the other State, and
   (c) the remuneration is not borne by a permanent establishment which the employer has in the other State.
3. Notwithstanding the preceding provisions of this Article, remuneration derived in respect of an employment exercised aboard a ship or aircraft operated in international traffic may be taxed in the Contracting State in which the enterprise operating the ship or aircraft is resident.

Article 15
DIRECTORS' FEES

Directors' fees and other similar payments derived by a resident of a Contracting State in his capacity as a member of the board of directors or the supervisory board of a company which is a resident of the other Contracting State may be taxed in that other State.

Article 16
ARTISTES AND SPORTSMEN

1. Notwithstanding the provisions of Articles 7 and 14, income derived by a resident of a Contracting State as an entertainer, such as a theatre, motion picture, radio or television artiste, or a musician, or as a sportsman, from his personal activities as such exercised in the other Contracting State, may be taxed in that other State.
2. Where income in respect of personal activities exercised by an entertainer or a sportsman in his capacity as such accrues not to the entertainer or sportsman himself but to another person, that income may, notwithstanding the provisions of Articles 7 and 14, be taxed in the Contracting State in which the activities of the entertainer or sportsman are exercised.

Article 17
PENSIONS

Pensions and other similar remuneration arising in a Contracting State and paid to a resident of the other Contracting State in consideration of past employment shall be taxable only in the first-mentioned State.

Article 18
GOVERNMENT SERVICE

1. (a) Salaries, wages and other similar remuneration paid by a Contracting State or a local authority thereof to an individual in respect of services rendered to that State or authority shall be taxable only in that State.
   (b) However, such salaries, wages and other similar remuneration shall be taxable only in the other Contracting State if the services are rendered in that State and the individual is a resident of that State who:
      (i) is a national of that State; or
      (ii) did not become a resident of that State solely for the purpose of rendering the services.
2. The provisions of Articles 14, 15 and 16 shall apply to salaries, wages and other similar remuneration in respect of services rendered in connection with a business carried on by a Contracting State or a local authority thereof.

Article 19
STUDENTS

Payments which a student, apprentice or business trainee who is or was immediately before visiting a Contracting State a resident of the other Contracting State and who is present in the first-mentioned State solely for the purpose of his education or training, receives for the purpose of his maintenance, education or training shall not be taxed in that State, provided that such payments arise from sources outside that State.

Article 20
PROFESSORS AND TEACHERS

1. A professor or teacher who visits one of the Contracting States for a period not exceeding two years, reckoned from the date he first visits that Contracting State, for the sole purpose of teaching or carrying out advanced study (including research) at a university, college or other recognised research institute or other establishment for higher education in that Contracting State and who was immediately before that visit a resident of the other Contracting State shall be exempt from tax in the first-mentioned Contracting State on any remuneration for such teaching or study.
2. The preceding provisions of this Article shall not apply to remuneration which a professor or teacher receives for conducting research if the research is undertaken primarily for the private benefit of a specific person or persons.

Article 21
OTHER INCOME

1. Items of income of a resident of a Contracting State, wherever arising, not dealt with in the foregoing Articles of this Convention shall be taxable only in that State.
2. The provisions of paragraph 1 shall not apply to income, other than income from immovable property as defined in paragraph 2 of Article 6, if the recipient of such income, being a resident of a Contracting State, carries on business in the other Contracting State through a permanent establishment situated therein and the right or property in respect of which the income is paid is effectively connected with such permanent establishment. In such case the provisions of Article 7 shall apply.

Article 22
ELIMINATION OF DOUBLE TAXATION

1. In Bahrain double taxation shall be eliminated as follows:
   where a resident of Bahrain derives income which in accordance with the provisions of this Convention, may be taxed in Hungary, the amount of Hungarian tax payable in respect of that income, shall be allowed as a deduction against the Bahrain tax imposed on that resident in respect of that income. The deduction shall not, however, exceed that part of the Bahrain tax which is attributable to such income.

2. In Hungary double taxation shall be eliminated as follows:
   (a) Where a resident of Hungary derives income which, in accordance with the provisions of this Convention may be taxed in Bahrain, Hungary shall, subject to the provisions of sub-paragraphs (b) and (c), exempt such income from tax.
   (b) Where a resident of Hungary derives items of income which, in accordance with the provisions of Article 10, may be taxed in Bahrain, Hungary shall allow as a deduction from the tax on the income of that resident an amount equal to the tax paid in Bahrain. Such deduction shall not, however, exceed that part of the tax, as computed before the deduction is given which is attributable to such items of income derived from Bahrain.
   (c) Where in accordance with any provision of the Convention income derived by a resident of Hungary is exempt from tax in Hungary, Hungary may nevertheless, in calculating the amount of tax on the remaining income of such resident, take into account the exempted income.
   (d) The provisions of sub-paragraph (a) shall not apply to income derived by a resident of Hungary where Bahrain applies the provisions of this Convention to exempt such income from tax or applies the provisions of paragraph 2 of Article 10 to such income.

Article 23
NON-DISCRIMINATION

1. Nationals of a Contracting State shall not be subjected in the other Contracting State to any taxation or any requirement connected therewith, which is other or more burdensome than the taxation and connected requirements to which nationals of that other State in the same circumstances, in particular with respect to residence, are or may be subjected. This provision shall, notwithstanding the provisions of Article 1, also apply to persons who are not residents of one or both of the Contracting States.
2. Stateless persons who are residents of a Contracting State shall not be subjected in either Contracting State to any taxation or any requirement connected therewith, which is other or more burdensome than the taxation and connected requirements to which nationals of the State concerned in the same circumstances, in particular with respect to residence, are or may be subjected.
3. The taxation on a permanent establishment which an enterprise of a Contracting State has in the other Contracting State shall not be less favourably levied in that other State than the taxation levied on enterprises of that other State carrying on the same activities. This provision shall not be construed as obliging a Contracting State to grant to residents of the other Contracting State any personal allowances, reliefs and reductions for taxation purposes on account of civil status or family responsibilities which it grants to its own residents.
4. Except where the provisions of paragraph 1 of Article 9, paragraph 4 of Article 11, or paragraph 4 of Article 12, apply, income from debt-claims, royalties and other disbursements paid by an enterprise of a Contracting State to a resident of the other Contracting State shall, for the purpose of determining the taxable profits of such enterprise, be deductible under the same conditions as if they had been paid to a resident of the first-mentioned State. Similarly, any debts of an enterprise of a Contracting State to a resident of the other Contracting State shall, for the purpose of determining the taxable capital of such enterprise, be deductible under the same conditions as if they had been contracted to a resident of the first-mentioned State.
5. Enterprises of a Contracting State, the capital of which is wholly or partly owned or controlled, directly or indirectly, by one or more residents of the other Contracting State, shall not be subjected in the first-mentioned Contracting State to any taxation or any requirement connected therewith which is other or more burdensome than the taxation and connected requirements to which other similar enterprises of the first-mentioned State are or may be subjected.
6. The provisions of this Article shall, notwithstanding the provisions of Article 2, apply to taxes of every kind and description.

Article 24
MUTUAL AGREEMENT PROCEDURE

1. Where a person considers that the actions of one or both of the Contracting States result or will result for him in taxation not in accordance with the provisions of this Convention, he may, irrespective of the remedies provided by the domestic law of those States, present his case to the competent authority of the Contracting State of which he is a resident or, if his case comes under paragraph 1 of Article 23, to that of the Contracting State of which he is a national. The case must be presented within three years from the first notification of the action resulting in taxation not in accordance with the provisions of the Convention.

2. The competent authority shall endeavour, if the objection appears to it to be justified and if it is not itself able to arrive at a satisfactory solution, to resolve the case by mutual agreement with the competent authority of the other Contracting State, with a view to the avoidance of taxation which is not in accordance with the Convention. Any agreement reached shall be implemented notwithstanding any time limits in the domestic law of the Contracting States.
3. The competent authorities of the Contracting States shall endeavour to resolve by mutual agreement any difficulties or doubts arising as to the interpretation or application of the Convention. They may also consult together for the elimination of double taxation in cases not provided for in the Convention.
4. The competent authorities of the Contracting States may communicate with each other directly, including through a joint commission consisting of themselves or their representatives, for the purpose of reaching an agreement in the sense of the preceding paragraphs.

Article 25
EXCHANGE OF INFORMATION

1. The competent authorities of the Contracting States shall exchange such information as is foreseeably relevant for carrying out the provisions of this Convention or to the administration or enforcement of the domestic laws concerning taxes of every kind and description imposed on behalf of the Contracting States, or of their local authorities, insofar as the taxation thereunder is not contrary to the Convention. The exchange of information is not restricted by Articles 1 and 2.
2. Any information received under paragraph 1 by a Contracting State shall be treated as secret in the same manner as information obtained under the domestic laws of that State and shall be disclosed only to persons or authorities (including courts and administrative bodies) concerned with the assessment or collection of, the enforcement or prosecution in respect of, the determination of appeals in relation to the taxes referred to in paragraph 1, or the oversight of the above. Such persons or authorities shall use the information only for such purposes. They may disclose the information in public court proceedings or in judicial decisions.
3. In no case shall the provisions of paragraphs 1 and 2 be construed so as to impose on a Contracting State the obligation:
   (a) to carry out administrative measures at variance with the laws and administrative practice of that or of the other Contracting State;
   (b) to supply information which is not obtainable under the laws or in the normal course of the administration of that or of the other Contracting State;
   (c) to supply information which would disclose any trade, business, industrial, commercial or professional secret or trade process, or information the disclosure of which would be contrary to public policy (ordre public).
4. If information is requested by a Contracting State in accordance with this Article, the other Contracting State shall use its information gathering measures to obtain the requested information, even though that other State may not need such information for its own tax purposes. The obligation contained in the preceding sentence is subject to the limitations of paragraph 3 but in no case shall such limitations be construed to permit a Contracting State to decline to supply information solely because it has no domestic interest in such information.
5. In no case shall the provisions of paragraph 3 be construed to permit a Contracting State to decline to supply information solely because the information is held by a bank, other financial institution, nominee or person acting in an agency or a fiduciary capacity or because it relates to ownership interests in a person.

Article 26
MEMBERS OF DIPLOMATIC MISSIONS AND CONSULAR POSTS

Nothing in this Convention shall affect the fiscal privileges of members of diplomatic missions or consular posts under the general rules of international law or under the provisions of special agreements.

Article 27
LIMITATION ON BENEFITS

Notwithstanding the provisions of any other Article of this Convention, a resident of a Contracting State shall not receive the benefit of any reduction in or exemption from tax provided for in this Convention by the other Contracting State if the competent authority of the other State determines that the main purpose or one of the main purposes of such resident or a person connected with such resident was to obtain the benefits of this Convention. Before a resident of a Contracting State is denied relief from taxation in the other Contracting State by reason of the preceding sentence, the competent authorities of the Contracting States shall consult each other.

Likewise, the competent authorities of the Contracting States may consult each other with regard to the application of this Article.

Article 28
ENTRY INTO FORCE

1. The Contracting Parties shall notify each other through diplomatic channels that their domestic requirements for the entry into force of this Convention have been complied with.
2. This Convention shall enter into force on the 30th day following the receipt of the latter of the notifications referred to in paragraph 1 and its provisions shall have effect in both Contracting States:
   (a) with respect to taxes withheld at source, on income derived on or after 1 January of the calendar year next following that in which the Convention enters into force;
   (b) with respect to other taxes on income and taxes on capital, for taxes chargeable for any tax year beginning on or after 1 January of the calendar year next following that in which the Convention enters into force.

Article 29
TERMINATION

This Convention shall remain in force until terminated by a Contracting State. Either Contracting State may terminate the Convention through diplomatic channels, by giving notice of termination at least six months before the end of any calendar year after five years from the date of entry into force of the Convention.
In such event, this Convention shall cease to have effect in both Contracting States:
(a) with respect to taxes withheld at source, on income derived on or after 1 January of the calendar year next following that in which the notice is given;
(b) with respect to other taxes on income and taxes on capital, to taxes chargeable for any tax year beginning on or after 1 January of the calendar year next following that in which the notice is given.

IN WITNESS WHEREOF the undersigned, duly authorised thereto, have signed this Convention.

Done in duplicate at Manama this 24th day of February 2014, in the Hungarian, Arabic and English languages, each text being equally authentic. In case of divergence of interpretation the English text shall prevail.

For the Government of Hungary	For the Government of the Kingdom of Bahrain

(signatures)

PROTOCOL
to the Convention between the Government of Hungary and the Government of the Kingdom of Bahrain for the Avoidance of Double Taxation and the Prevention of Fiscal Evasion with respect to Taxes on Income signed on Manama this 24th February 2014 at Manama

The Government of Hungary and the Government of the Kingdom of Bahrain have in addition to the Convention for the Avoidance of Double Taxation and the Prevention of Fiscal Evasion with respect to Taxes on Income signed on 24th February 2014 at Manama agreed on the following provisions, which shall form an integral part of the said Convention:

1. With reference to Article 2 of the said Convention:
   It is understood that
   nothing in the said Convention shall affect the right of either one of the Contracting States to apply their domestic laws and regulations related to the taxation of income and profits derived from the exploitation of hydrocarbons and its associated activities (the ownership, management, production, exploration, extraction, transportation, and distribution of hydrocarbons) situated in the territory of the respective Contracting States as the case may be.
2. The said Convention shall in no way prejudice the following:
   (a) the obligations of Bahrain deriving from its membership of the Co-operation Council of the Arab States of the Gulf (GCC), and
   (b) the obligations of Hungary deriving from its membership of the European Union (EU).

IN WITNESS WHEREOF the undersigned, duly authorised thereto, have signed this Protocol.

Done in duplicate at this 24th day of February 2014, in the Hungarian, Arabic and English languages, each text being equally authentic. In case of divergence of interpretation the English text shall prevail.

For the Government of Hungary	For the Government of the Kingdom of Bahrain

(signatures)"

4. § (1) Ez a törvény – a (2) bekezdésben meghatározott kivétellel – a kihirdetését követő napon lép hatályba.

(2) A 2. § és 3. § az Egyezmény 28. cikk 2. bekezdésében meghatározott időpontban lép hatályba.

(3) Az Egyezmény, valamint a 2. § és 3. § hatálybalépésének naptári napját a külpolitikáért felelős miniszter – annak ismertté válását követően – a Magyar Közlönyben haladéktalanul közzétett közleményével állapítja meg.

(4) E törvény végrehajtásához szükséges intézkedésekről az adópolitikáért felelős miniszter gondoskodik.

Áder János s. k.,
köztársasági elnök

Dr. Gulyás Gergely s. k.,
az Országgyűlés alelnöke

2014. évi L. törvény
Magyarország Kormánya és Jersey Kormánya között az adóügyi információcseréről szóló, Londonban, 2014. január 28-án aláírt Egyezmény kihirdetéséről*

1. § Az Országgyűlés e törvénnyel felhatalmazást ad a Magyarország Kormánya és Jersey Kormánya között az adóügyi információcseréről szóló, Londonban, 2014. január 28-án aláírt Egyezmény (a továbbiakban: Egyezmény) kötelező hatályának elismerésére.

2. § Az Országgyűlés az Egyezményt e törvénnyel kihirdeti.

3. § Az Egyezmény hiteles magyar és angol nyelvű szövege a következő:

„EGYEZMÉNY MAGYARORSZÁG KORMÁNYA ÉS JERSEY KORMÁNYA KÖZÖTT AZ ADÓÜGYI INFORMÁCIÓCSERÉRŐL

Magyarország Kormánya és Jersey Kormánya;
Mivel a Szerződő Felek létre kívánják hozni a valamennyi adózási ügyre vonatkozó információcsere szabályait és feltételeit;
Felismerve, hogy a Szerződő Feleknek jogában áll, Jersey esetében Nagy-Britannia és Észak Írország Egyesült Királyságától kapott felhatalmazásban foglaltaknak megfelelően az adózás tekintetében információcsere egyezményt tárgyalni, kötni, végrehajtani és ezen egyezményben foglaltak szerint felmondani;

Megállapodtak, hogy az alábbi egyezményt kötik, amely kizárólag a szerződő felekre tartalmaz kötelezettségeket:

1. Cikk
Az Egyezmény tárgya és hatálya
A Szerződő Felek illetékes hatóságai segítséget nyújtanak egymásnak az Egyezmény hatálya alá tartozó adókra vonatkozóan a Szerződő Felek belső jogszabályainak a végrehajtásához és érvényesítéséhez előreláthatólag fontos információk cseréjén keresztül, beleértve az olyan információkat is, amelyek az ilyen adók megállapításához, kivetéséhez és beszedéséhez, az adóigények megállapításához és kikényszerítéséhez vagy nyomozáshoz vagy

* A törvényt az Országgyűlés a 2014. október 20-i ülésnapján fogadta el.

vádemeléshez előreláthatóan fontosak. Az információkat ezen Egyezmény rendelkezéseivel összhangban cserélik ki és bizalmasan kezelik a 8. cikkben meghatározott módon. A megkeresett Fél jogszabálya vagy igazgatási gyakorlata által a személyeknek biztosított jogok és védelem alkalmazandó marad, amennyiben azok indokolatlanul nem akadályozzák vagy késleltetik a hatékony információcserét.

2. Cikk
Joghatóság

A megkeresett Fél nem köteles olyan információt nyújtani, amelyik nem áll az illetékes hatóságának rendelkezésére, illetve nem áll olyan személy birtokában vagy ellenőrzése alatt, aki területi joghatóságán belül van.

3. Cikk
Az Egyezmény hatálya alá tartozó adók

1. Az Egyezmény hatálya alá tartozó adók:
   a) Magyarországon:
      (i) a személyi jövedelemadó;
      (ii) a társasági adó;
      (iii) a telekadó;
      (iv) az építményadó;
      (v) általános forgalmi adó;
      (vi) jövedéki adó,
      (a továbbiakban: „magyar adó”);
   b) Jerseyben:
      (i) a jövedelemadó;
      (ii) a termék- és szolgáltatásadó;
2. Az Egyezmény alkalmazandó minden olyan azonos vagy hasonló adóra is, amelyet az Egyezmény aláírása után vetnek ki a létező adók mellett vagy azok helyett, ha a Szerződő Felek úgy állapodnak meg. A Szerződő Felek illetékes hatóságai írásban értesíteni fogják egymást az Egyezmény alá tartozó adójogszabályaikban és a vonatkozó információgyűjtési rendelkezésekben bekövetkezett minden lényeges változásról.

4. Cikk
Meghatározások

1. Az Egyezmény alkalmazásában, ha másképp nincs meghatározva:
   a) a „Magyarország” kifejezés Magyarországnak a nemzetközi joggal összhangban lévő magyar jogszabályok által meghatározott földrajzi területét jelenti;
   b) a „Jersey” kifejezés a Jersey Bailiffséget jelenti, és földrajzi értelemben használva Jersey területét jelenti, beleértve a nemzetközi joggal összhangban lévő jogszabályai által meghatározott territoriális tengert;
   c) a „Szerződő Fél” és a „másik Szerződő Fél” kifejezés Magyarországot vagy Jerseyt jelenti, ahogy a szövegösszefüggés megkívánja;
   d) az illetékes hatóság kifejezés jelenti:
      (i) Magyarország esetében az adópolitikáért felelős minisztert vagy meghatalmazott képviselőjét;
      (ii) Jersey esetében a Kincstár és Erőforrások miniszterét vagy meghatalmazott képviselőjét;
   e) a „személy” kifejezés magában foglalja a természetes személyt, a társaságot és bármely más személyi egyesülést;
   f) a „társaság” kifejezés bármely jogi személyt vagy egyéb olyan jogalanyt jelent, amely az adóztatás szempontjából a jogi személyekkel azonos módon kezelendő;
   g) a „nyilvánosan működő részvénytársaság” kifejezés bármely olyan társaságot jelent, amelynek a fő részvényosztályait elismert tőzsdén jegyzik, feltéve, hogy a jegyzett részvényei nyilvánosan, gyorsan megvehetők vagy eladhatók. A részvények akkor vehetők meg, vagy adhatók el „nyilvánosan”, ha a részvények eladása vagy megvétele nincs kifejezetten, vagy hallgatólagosan a befektetők egy szűk csoportjára korlátozva;
   h) „a fő részvényosztály” kifejezés olyan részvényosztályt vagy részvényosztályokat jelent, amelyek a társaság szavazati jogának és értékének a többségét képviselik;
   i) „az elismert tőzsde” kifejezés bármely olyan tőzsdét jelent, amelyben a Szerződő Felek illetékes hatóságai megállapodnak;

j) a „nyílt kollektív befektetési alap vagy séma" kifejezés bármely kollektív befektetési alapot vagy rendszert jelent (ami egy pool befektetési eszköz, jogi formájára tekintet nélkül) feltéve, hogy az alapban vagy a sémában levő egységek, részvények vagy más érdekeltségek nyilvánosan könnyen megvehetők, eladhatók vagy visszavásárolhatók.

Az alapban vagy a sémában levő egységek, részvények vagy más érdekeltségek akkor vehetők meg, adhatók el vagy vásárolhatók vissza „nyilvánosan" könnyen, ha a megvétel, eladás vagy visszavásárlás nincs kifejezetten vagy hallgatólagosan a befektetők egy szűk csoportjára korlátozva;

k) az „adó" bármely adót jelenti, amelyre az Egyezmény alkalmazandó;

l) „a megkereső Fél" kifejezés az információt kérő Szerződő Felet jelenti;

m) „a megkeresett Fél" kifejezés azt a Szerződő Felet jelenti, amelyet információ nyújtására kerestek meg;

n) „az információszerzési intézkedések" kifejezés a jogszabályokat és a közigazgatási vagy bírói eljárásokat jelenti, amelyek a kért információ megszerzését és szolgáltatását a Szerződő Fél számára lehetővé teszik;

o) „az információ" kifejezés magában foglal bármely tényt, állítást, dokumentumot vagy más feljegyzést formától függetlenül;

p) a „büntető adóügyek" azon adóügyeket jelentik, amelyek olyan szándékos magatartást foglalnak magukban, amely miatt a megkereső Fél büntetőjoga szerint eljárás indítható;

q) a „büntető jogszabályok" kifejezés minden, a hazai jog alapján büntető jogszabálynak minősülő jogszabályt jelent függetlenül attól, hogy azokat az adójogszabályok, a büntető törvénykönyv vagy más törvény tartalmazza.

2. Az Egyezménynek az egyik Szerződő Fél által bármely időpontban történő alkalmazásánál, bármely abban meg nem határozott kifejezésnek – kivéve, ha a szövegösszefüggés mást kíván – olyan jelentése van, mint amit ennek a Szerződő Félnek a jogszabályaiban az adott időpontban jelentenek azzal, hogy ezen Szerződő Fél alkalmazandó adójogszabályaiban foglalt meghatározások irányadóak ennek a Szerződő Félnek az egyéb jogszabályaiban foglalt meghatározásokkal szemben.

5. Cikk

A megkeresés alapján történő információcsere

1. A megkeresett Fél illetékes hatósága a megkereső Fél kérésére információt nyújt az 1. cikkben meghatározott célokra. Az ilyen információt meg kell adni tekintet nélkül arra, hogy a megkeresett Fél illetékes hatóságának az információra saját adózási céljaira szüksége van-e, vagy a nyomozás alatt lévő magatartás, amennyiben a megkeresett Fél területén bekövetkezik, bűncselekményt valósít-e meg a megkeresett Fél joga szerint. A megkereső Fél illetékes hatósága csak akkor indíthat megkeresést ezen cikk alapján, ha nem tudja megszerezni a kért információt a saját területén más eszközzel, kivéve, ha ilyen eszköz igénybevétele aránytalan nehézségekkel járna.
2. Amennyiben a megkeresett Fél illetékes hatóságának a birtokában lévő információ nem elégséges ahhoz, hogy az információkérésnek eleget tegyen, akkor a Szerződő Fél minden megfelelő információszerzésre vonatkozó intézkedést felhasznál, ami szükséges ahhoz, hogy a megkereső Félnek megadja a kért információt, tekintet nélkül arra, ha a megkeresett Félnek ugyanakkor saját adózási céljaira nincs szüksége ilyen információra.
3. Amennyiben a megkereső Fél illetékes hatósága kifejezetten kéri, úgy a megkeresett Fél illetékes hatósága e cikk alapján a hazai joga által megengedett mértékben információt nyújt tanúvallomások és eredeti jegyzőkönyvek hiteles másolata formájában.
4. Mindegyik Szerződő Félnek biztosítania kell, hogy felhatalmazása legyen arra, hogy kérésre az Egyezmény rendelkezéseinek megfelelően az illetékes hatóságán keresztül megszerezzenek és nyújtsanak:

   a) bankok, más pénzintézetek és ügynökként vagy bizalmi minőségben eljáró bármely személy – beleértve a kijelölt személyeket és a vagyonkezelőket – által birtokolt információt;

   b) társaságok, személyegyesítő társaságok, vagyonkezelők (trösztök), alapítványok és más személyek tulajdonosaira vonatkozó információt, beleértve a 2. cikk korlátozásai figyelembevételével a tulajdonosi láncban lévő minden ilyen személyre vonatkozó tulajdonosi információt; trösztök esetében az alapítókra, a vagyonkezelőkre, a pártfogókra és a kedvezményezettekre vonatkozó információt; az alapítványok esetében az alapítókra, az alapítvány tanácsának tagjaira és a kedvezményezettekre vonatkozó információt.

   Továbbá ez az Egyezmény nem keletkeztet a Szerződő Felekre olyan kötelezettséget, hogy megszerezzenek vagy nyújtsanak nyilvánosan működő részvénytársaságokra vagy nyílt kollektív befektetési alapokra vagy sémákra vonatkozó tulajdonosi információkat, kivéve, ha az ilyen információkat aránytalan nehézség nélkül meg lehet szerezni.

5. A megkereső Fél illetékes hatósága a kérelemhez az információ előre látható fontosságának igazolására a következő információkat szolgáltatja a megkeresett Fél illetékes hatóságának, amikor az Egyezmény alapján információt kér:
   a) annak a személynek az azonosító adatait, akivel szemben a vizsgálatot, az ellenőrzést vagy a nyomozást folytatják, illetve vádat emeltek;
   b) a keresett információra vonatkozó nyilatkozatot, beleértve annak természetét és a formát, amelyben a megkereső Fél meg kívánja kapni az információt a megkeresett Féltől;
   c) azt az adózási időszakot, amelyikre az információt kérik;
   d) azt az adózási célt, amelyikre az információ vonatkozik;
   e) az indokokat, amelyek alapján feltételezhető, hogy a kért információ a megkeresett Félnél van, vagy a megkeresett Fél joghatósága alatt levő személy birtokában van vagy ellenőrzése alatt áll vagy megszerezhető általa;
   f) az ismert mértékig bármely személy nevét és címét, akiről úgy hiszik, hogy a kért információ birtokában van vagy ellenőrzése alatt áll vagy képes azt megszerezni;
   g) nyilatkozatot arról, hogy a kérelem a megkereső Fél jogával és közigazgatási gyakorlatával összhangban van, hogy ha a kért információ a megkereső Fél joghatóságán belül lenne, akkor a megkereső Fél illetékes hatósága képes lenne megszerezni az információt a megkereső Fél jogszabályai alapján vagy a közigazgatási gyakorlata szokásos eljárásrendjében, és hogy a kérés összhangban van az Egyezménnyel;
   h) nyilatkozatot arról, hogy a megkereső Fél minden elérhető eszközt foganatosított a saját hatáskörén belül az információ megszerzésére, kivéve azokat, amelyek aránytalan nehézségeket okoznak.
6. A megkeresett Fél illetékes hatósága a kérelem kézhezvételét a megkereső Fél illetékes hatóságának visszaigazolja, és törekednie kell a kért információt a megkereső Félnek a legkisebb szükséges késedelemmel elküldeni.

6. Cikk
Adóellenőrzés külföldön

1. A megkereső Fél illetékes hatóságának a kérésére a megkeresett Fél illetékes hatósága megengedheti a megkereső Fél illetékes hatósága képviselőinek, hogy jelen legyenek az adóellenőrzés megfelelő részén a megkeresett Félnél.
2. Amennyiben a 1. bekezdésre vonatkozó kérelmet teljesítik, a megkeresett Fél vizsgálatot levezető illetékes hatósága amilyen gyorsan lehet, értesíti a megkereső Fél illetékes hatóságát a vizsgálat idejéről és helyszínéről, a vizsgálat és az eljárás lefolytatására kijelölt hatóságról vagy tisztviselőről, és a vizsgálat lefolytatásához a megkeresett Fél által megkívánt eljárásról és feltételekről. Az adóvizsgálat folytatása tekintetében minden döntést a vizsgálatot lefolytató megkeresett Fél hoz meg.

7. Cikk
A kérelem visszautasításának lehetősége

1. A megkeresett Fél illetékes hatósága visszautasíthatja a segítségnyújtást, ha:
   a) a kérelem nincs összhangban ezen Egyezménnyel;
   b) a megkereső Fél nem foganatosított minden elérhető eszközt a saját hatáskörén belül az információ megszerzésére, kivéve azokat, amelyek igénybevétele aránytalan nehézségekkel járna; vagy
   c) a kért információ nyilvánosságra hozatala a megkeresett Fél közrendjét, beleértve a nemzetbiztonsági érdekeit vagy közbiztonságát, sértené; vagy
   d) a megkeresés teljesítése sértené az ügyben érintett személy alapvető jogait.
2. Az Egyezmény rendelkezései a megkeresett Félre nem keletkeztetnek kötelezettséget:
   a) a Szerződő Fél belső jogszabályainak megfelelő ügyvédi titkot érintő információ vagy olyan információ nyújtására, amely bármely szakmai, üzleti, ipari, kereskedelmi, vagy foglalkozási titkot vagy szakmai eljárást fedne fel, azzal a megkötéssel, hogy az 5. cikk 4. bekezdésében hivatkozott információtípus nem kezelendő úgy, mint egy ilyen titok vagy szakmai eljárás csupán azért, mert megfelel a hivatkozott bekezdés kritériumainak; vagy
   b) olyan közigazgatási intézkedések megtételére, amelyek ellentétesek a jogával és a közigazgatási gyakorlatával, azzal a megkötéssel, hogy jelen albekezdésben foglaltak nem érintik az 5. cikk 4. bekezdésében foglalt kötelezettségeket.
3. Az információra vonatkozó megkeresést nem lehet azon az alapon visszautasítani, hogy a kérésnek alapot adó adóigény vitatott.
4. A megkeresett Fél nem kényszeríthető olyan információ megszerzésére és átadására, amely információt, ha a kért információ a megkereső Fél joghatóságán belül lenne, akkor a megkereső Fél illetékes hatósága nem lenne képes megszerezni jogszabályai alapján vagy a közigazgatási gyakorlata szokásos eljárásrendjében.

5. A megkeresett Fél visszautasíthatja az információkérést, amennyiben a megkereső Fél a kért információt a saját adójogszabályai rendelkezéseinek vagy bármely azzal kapcsolatos követelménynek az olyan alkalmazása vagy kikényszerítése céljából kéri, amely a megkereső Fél azonos helyzetben lévő állampolgárával összehasonlítva a megkeresett Fél állampolgárával szemben hátrányosan megkülönböztet.

8. Cikk
Titkosság

1. Az ezen Egyezmény alapján továbbított vagy kapott bármely információt a Szerződő Felek illetékes hatóságainak bizalmasan kell kezelni.
2. Az ilyen információt csak a Szerződő Fél joghatóságán belül lévő olyan személyek és hatóságok (beleértve a bíróságokat és a közigazgatási szerveket) részére szabad felfedni, amelyek az Egyezményben említett adók megállapításával vagy beszedésével, ezek érvényesítésével és a vonatkozó peres eljárással, vagy ezekkel kapcsolatos jogorvoslat elbírálásával foglalkoznak. Ezek a személyek vagy hatóságok az információt csak ilyen célokra használhatják fel. Nyilvános bírósági tárgyaláson vagy bírósági határozatokban az információt nyilvánosságra hozhatják.
3. Az ilyen információt a megkeresett Fél illetékes hatóságának kifejezett, írásbeli hozzájárulása nélkül nem lehet felhasználni olyan célból, amely eltér az 1. Cikkben megjelölt céloktól.
4. Az ezen Egyezmény alapján a megkereső Fél részére nyújtott információ nem fedhető fel semmilyen más állam számára.
5. Személyes adatok jelen Egyezmény végrehajtásához szükséges mértékben, és a továbbító megkeresett Fél jogszabályi rendelkezéseinek megfelelően továbbíthatóak.

9. Cikk
Nyelv

A segítségnyújtásra vonatkozó megkereséseket és azokra a válaszokat angol nyelven kell megszövegezni.

10. Cikk
Költségek

A Szerződő Felek illetékes hatóságainak eltérő megegyezése hiányában a megkeresett Fél viseli a segítségnyújtás szokásos költségeit, és a megkereső Fél viseli a segítségnyújtás rendkívüli költségeit. Az érintett illetékes hatóságok időről időre konzultálnak ezen cikkre tekintettel, és különösen a megkeresett Fél illetékes hatóságának előzetesen konzultálnia kell a megkereső Fél illetékes hatóságával, ha az információ továbbításának költségei egy meghatározott megkeresés tekintetében várhatóan rendkívüliek lesznek.

11. Cikk
Kölcsönös Egyeztetési Eljárás

1. Amennyiben a Szerződő Felek között nehézségek vagy kétségek keletkeznek az Egyezmény végrehajtása vagy értelmezése tekintetében, az illetékes hatóságok törekedni fognak arra, hogy az ügyet kölcsönös egyeztetéssel megoldják.
2. Az 1. bekezdésben hivatkozott megállapodáson túl a Szerződő Felek illetékes hatóságai kölcsönösen megállapodhatnak az 5., a 6. és a 10. cikk szerint alkalmazandó eljárásokban.
3. A Szerződő Felek illetékes hatóságai közvetlenül érintkezhetnek egymással az e cikk szerinti megállapodás elérése érdekében.
4. A Szerződő Felek megállapodhatnak a vitarendezés eljárási kérdéseiben, amennyiben ez szükségessé válik.

12. Cikk
Hatálybalépés

1. A Szerződő Felek írásban értesítik egymást arról, hogy az Egyezmény hatálybalépéséhez belső jogszabályaik szerint szükséges eljárásnak eleget tettek.
2. Az Egyezmény az 1. bekezdésben említett értesítések közül a későbbinek a kézhezvételét követő 30. napon lép hatályba, és rendelkezései mindkét Szerződő Államban alkalmazandók:
   a) a forrásnál levont adók tekintetében az Egyezmény hatálybalépésének évét közvetlenül követő első naptári év január 1-jén vagy azt követően keletkezett jövedelmekre;

b) az egyéb jövedelemadók és a vagyonadók tekintetében az Egyezmény hatálybalépésének évét közvetlenül követő első naptári év január 1-jén vagy azután kezdődő bármely adóévre kivethető adókra;

c) a büntető adóügyek tekintetében az Egyezmény hatálybalépésének évét közvetlenül követő első naptári év január 1-jén vagy azt követően kezdődő adóévekre.

13. Cikk
Felmondás

1. Bármelyik Szerződő Fél felmondhatja az Egyezményt úgy, hogy a felmondásról diplomáciai úton vagy levélben értesítést küld a másik Szerződő Fél illetékes hatóságának.
2. Az Egyezmény az 1. bekezdésben leírt felmondás átvételének a napját követő hat hónapos időtartam utolsó napján hatályát veszíti.
3. Amennyiben az Egyezményt felmondták, a Szerződő Felek kötve maradnak a 8. cikk rendelkezései által az Egyezmény szerint kapott bármely információ vonatkozásában.

Ennek hiteléül az arra kellő meghatalmazással rendelkező alulírottak az Egyezményt aláírták.

Készült két példányban, Londonban, 2014. január hó 28. napján magyar, francia és angol nyelveken. Eltérés esetén az angol nyelvű szöveg irányadó.

Magyarország Kormánya nevében Jersey Kormánya nevében

(aláírások)

JEGYZŐKÖNYV
A MAGYARORSZÁG KORMÁNYA ÉS JERSEY KORMÁNYA KÖZÖTT AZ ADÓÜGYI INFORMÁCIÓCSERÉRŐL SZÓLÓ EGYEZMÉNYHEZ

Magyarország Kormánya és Jersey Kormánya a 2014. január 28-án, Londonban aláírt adóügyi információcseréről szóló Egyezményhez kapcsolódóan az alábbi rendelkezésekben állapodtak meg, amelyek az említett Egyezmény szerves részét képezik:

1. A 4. Cikk *(Meghatározások)* 1. bekezdésének i) albekezdése tekintetében az „elismert tőzsde" kifejezés Magyarországon bármely olyan tőzsdét jelent, amelynél a következő feltételek teljesülnek:
   a) rendszeresen működik,
   b) működését, a kereskedési rendszerhez való hozzáférést, a tőzsdei bevezetést és a szerződéskötés feltételeit a székhelye szerinti állam hatáskörrel rendelkező felügyeleti hatósága által meghatározott vagy elfogadott előírások szabályozzák,
   c) olyan elszámolási rendszerrel rendelkezik, amely szerint a határidős ügyletekre napi letét-elhelyezési követelmény vonatkozik és ez a székhely szerinti állam hatáskörrel rendelkező felügyeleti hatóságának értékelése szerint megfelelő biztonságot nyújt.
2. Az Egyezmény 5. Cikk *(A megkeresés alapján történő információcsere)* 6. bekezdése tekintetében egyetértés van, miszerint a kért információ továbbításakor a legkevesebb szükséges késedelem biztosítása érdekében a megkeresett Fél illetékes hatósága:
   a) A megkeresés kézhezvételét írásban megerősíti a megkereső Fél illetékes hatóságának, és értesíti a megkereső Fél illetékes hatóságát a megkeresés esetleges hiányosságairól a megkeresés kézhezvételétől számított 60 napon belül.
   b) Amennyiben a megkeresett Fél illetékes hatósága a megkeresés kézhezvételétől számított 90 napon belül nem képes megszerezni és nyújtani az információt, beleértve, ha az információ szolgáltatásában valamilyen akadályba ütközik, vagy visszautasítja az információ nyújtását, azonnal értesítenie kell a megkereső Felet, megmagyarázva a képtelenségének okát, az akadályok természetét vagy a visszautasítás okait.
3. A 10. Cikk *(Költségek)* tekintetében egyetértés van arról, hogy:
   a) a „nem szokásos költségek" kifejezés többek között tartalmazza az alábbiakat:
      (i) a megkereső Fél illetékes hatósága részére nem szokásos mennyiségű dokumentumok vagy iratok előállításának és továbbításának indokolt költségei;

(ii) pénzügyi intézmények vagy más, iratokkal rendelkező harmadik fél által felszámolt indokolt költségek az iratok másolásáért és konkrét információkéréshez kapcsolódó felkutatásért;

(iii) gyorsírással készült iratok, meghallgatások és tanúvallomások indokolt költségei;

(iv) egy személy Magyarországon vagy Jersey-ben meghallgatás vagy tanúvallomás céljából az adott információkéréssel kapcsolatosan történő önkéntes megjelenésének indokolt díjai és költségei, a hatályos jogszabályokban megengedett összegekkel összhangban;

(v) a megkereső Fél illetékes hatóságának jóváhagyásával, a megkeresett félnél az adott információkéréshez kapcsolódóan peres képviseletre kijelölt vagy meghatalmazott nem kormányzati ügyvéd indokolt ügyvédi költségei.

b) A „szokásos költségek" kifejezés tartalmazza többek között a megkereső Fél által benyújtott információkérés megvizsgálásával és megválaszolásával kapcsolatban a megkeresett Félnél felmerülő szokásos adminisztratív és személyi költségeket.

c) Az illetékes hatóságok bármelyik illetékes hatóság kérésére bármikor konzultálhatnak egymással az Egyezmény alapján felmerülő vagy potenciálisan felmerülő költségek vonatkozásában az ilyen költségek minimalizálása céljából.

4. A megkötött egyezménnyel kapcsolatosan vagy az alapján indított hivatalos kommunikáció, beleértve az információkéréseket, írásban, közvetlenül a másik fél illetékes hatósága alábbi címére történik, vagy más olyan címre, amelyről az egyik Fél a másik Fél részére időnként értesítést küld. Minden további információkéréssel kapcsolatos kommunikáció írásban történik (beleértve az elektronikus levelet) az említett illetékes hatóságok vagy azok meghatalmazott képviselői között.

Magyarország Kormánya esetében a cím:
National Tax and Customs Administration
CLO Central Liaison Office
Mailbox No. 561
Budapest, 1373
Hungary

Jersey Kormánya esetében a cím:
Minister of Treasury and Resources
Cyril Le Marquand House
The Parade
St Helier
Jersey JE4 8UL
British Islands

5. A jelen Egyezmény semmilyen módon nem befolyásolja azokat a kötelezettségeket, amelyek Magyarország európai uniós tagságából fakadnak.

Ennek hiteléül az arra kellő meghatalmazással rendelkező alulírottak a Jegyzőkönyvet aláírták.

Készült két példányban, Londonban, 2014. január hó 28. napján, magyar, francia és angol nyelveken. Eltérés esetén az angol nyelvű szöveg irányadó.

Magyarország Kormánya nevében Jersey Kormánya nevében

(aláírások)"

"AGREEMENT BETWEEN THE GOVERNMENT OF HUNGARY AND THE GOVERNMENT OF JERSEY ON EXCHANGE OF INFORMATION ON TAX MATTERS

The Government of Hungary and the Government of Jersey;
Whereas the Contracting Parties wish to establish the terms and conditions governing the exchange of information relating to all tax matters;

Whereas it is acknowledged that the Contracting Parties have the right, in the case of Jersey under the terms of its entrustment from the United Kingdom of Great Britain and Northern Ireland, to negotiate, conclude, perform and, subject to the terms of this Agreement, terminate a tax information exchange agreement;

Have agreed to conclude the following agreement which contains obligations on the part of the Contracting Parties only:

Article 1

Object and Scope of the Agreement

The competent authorities of the Contracting Parties shall provide assistance through exchange of information that is foreseeably relevant to the administration and enforcement of the domestic laws of the Contracting Parties concerning taxes covered by this Agreement, including information that is foreseeably relevant to the determination, assessment and collection of such taxes, the recovery and enforcement of tax claims, or the investigation or prosecution of criminal tax matters. Information shall be exchanged in accordance with the provisions of this Agreement and shall be treated as confidential in the manner provided in Article 8. The rights and safeguards secured to persons by the laws or administrative practice of the requested Party remain applicable to the extent that they do not unduly prevent or delay effective exchange of information.

Article 2

Jurisdiction

A requested Party is not obligated to provide information which is neither held by its authorities nor in the possession or control of or obtainable by persons who are within its territorial jurisdiction.

Article 3

Taxes Covered

1. The taxes which are the subject of this Agreement are:
   a) in Hungary:
      (i) the personal income tax;
      (ii) the corporate tax;
      (iii) the land parcel tax;
      (iv) the building tax;
      (v) the value added tax;
      (vi) the excise tax,
      (hereinafter referred to as "Hungarian tax");
   b) in Jersey:
      (i) the income tax;
      (ii) the goods and services tax;
2. This Agreement shall apply also to any identical or substantially similar taxes imposed after the date of signature of the Agreement in addition to or in place of the existing taxes if the Contracting Parties so agree. The competent authorities of the Contracting Parties shall notify each other in writing of any substantial changes to the taxation and related information gathering measures covered by the Agreement.

Article 4

Definitions

1. For the purposes of this Agreement, unless otherwise defined:
   a) the term "Hungary" means the territory of Hungary as defined by its laws in accordance with international law;
   b) the term "Jersey" means the Bailiwick of Jersey and, when used in a geographical sense, it means the territory of Jersey, including the territorial sea defined by its laws in accordance with international law;
   c) the terms "a Contracting Party" and "the other Contracting Party" mean Hungary or Jersey, as the context requires;
   d) the term "competent authority" means:
      (i) in the case of Hungary, the Minister responsible for tax policy or his authorizes representative;
      (ii) in the case of Jersey, the Treasury and Resources Minister or his authorized representative;
   e) the term "person" includes an individual, a company and any other body of persons;

f) the term "company" means any body corporate or any entity that is treated as a body corporate for tax purposes;

g) the term "publicly traded company" means any company whose principal class of shares is listed on a recognized stock exchange provided its listed shares can be readily purchased or sold by the public. Shares can be purchased or sold "by the public" if the purchase or sale of shares is not implicitly or explicitly restricted to a limited group of investors;

h) the term "principal class of shares" means the class or classes of shares representing a majority of the voting power and value of the company;

i) the term "recognized stock exchange" means any stock exchange agreed upon by the competent authorities of the Contracting Parties.

j) the term "public collective investment fund or scheme" means any collective investment fund or scheme (that is a pooled investment vehicle, irrespective of legal form) provided the units, shares or other interests in the fund or scheme can be readily purchased, sold or redeemed by the public.

Units, shares or other interests in the fund or scheme can be readily purchased, sold or redeemed "by the public" if the purchase, sale or redemption is not implicitly or explicitly restricted to a limited group of investors;

k) the term "tax" means any tax to which the Agreement applies;

l) the term "requesting Party" means the Contracting Party requesting information;

m) the term "requested Party" means the Contracting Party requested to provide information;

n) the term "information gathering measures" means laws and administrative or judicial procedures that enable a Contracting Party to obtain and provide the requested information;

o) the term "information" means any fact, statement, document or other record in any form whatever;

p) the term "criminal tax matters" means tax matters involving intentional conduct which is liable to prosecution under the criminal laws of the requesting Party;

q) the term "criminal laws" means all criminal laws designated as such under domestic law irrespective of whether contained in the tax laws, the criminal code or other statutes.

2. As regards the application of this Agreement at any time by a Contracting Party, any term not defined therein shall, unless the context otherwise requires, have the meaning that it has at that time under the law of that Contracting Party, any meaning under the applicable tax laws of that Contracting Party prevailing over a meaning given to the term under other laws of that Contracting Party.

Article 5

Exchange of Information Upon Request

1. The competent authority of the requested Party shall provide upon request by the requesting Party information for the purposes referred to in Article 1. Such information shall be provided without regard to whether the requested Party needs such information for its own tax purposes or the conduct being inquired would constitute a crime under the laws of the requested Party if it had occurred in the territory of the requested Party. The competent authority of the requesting Party shall only make a request for information pursuant to this Article when it is unable to obtain the requested information by other means in its own territory, except where recourse to such means would give rise to disproportionate difficulty.
2. If the information in the possession of the competent authority of the requested Party is not sufficient to enable it to comply with the request for information, that Contracting Party shall use at its own discretion all appropriate information gathering measures necessary to provide the requesting Party with the information requested, notwithstanding that the requested Party may not, at that time, need such information for its own tax purposes.
3. If specifically requested by the competent authority of the requesting Party, the competent authority of the requested Party shall provide information under this Article, to the extent allowable under its laws, in the form of depositions of witnesses and authenticated copies of original records.
4. Each Contracting Party shall ensure that its competent authorities, in accordance with the terms of this Agreement have the authority to obtain and provide upon request:

a) information held by banks, other financial institutions, and any person acting in an agency or fiduciary capacity including nominees and trustees;

b) information regarding the ownership of companies, partnerships, trusts, foundations, and other persons, including, within the constraints of Article 2, ownership information on all such persons in an ownership

chain; in the case of trusts, information on settlors, trustees, protectors and beneficiaries; and in the case of foundations, information on founders, members of the foundation council and beneficiaries.

Further, this Agreement does not create an obligation on the Contracting Parties to obtain or provide ownership information with respect to publicly traded companies or public collective investment funds or schemes unless such information can be obtained without giving rise to disproportionate difficulties.

5. The competent authority of the requesting Party shall provide the following information to the competent authority of the requested Party when making a request for information under the Agreement to demonstrate the foreseeable relevance of the information to the request:
   a) the identity of the person under inquiry, examination, prosecution or investigation;
   b) a statement of the information sought including its nature and the form in which the requesting Party wishes to receive the information from the requested Party;
   c) the taxable period for which the information is requested;
   d) the tax purpose for which the information is sought;
   e) grounds for believing that the information requested is held in the requested Party or is in the possession or control of or obtainable by a person within the jurisdiction of the requested Party;
   f) to the extent known, the name and address of any person believed to be in possession of or in the control of or able to obtain the requested information;
   g) a statement that the request is in conformity with the law and administrative practices of the requesting Party, that if the requested information was within the jurisdiction of the requesting Party then the competent authority of the requesting Party would be able to obtain the information under the laws of the requesting Party or in the normal course of administrative practice and that it is in conformity with this Agreement;
   h) a statement that the requesting Party has pursued all means available in its own territory to obtain the information, except those that would give rise to disproportionate difficulties.
6. The competent authority of the requested Party shall acknowledge receipt of the request to the competent authority of the requesting Party and shall use its best endeavours to forward the requested information to the requesting Party with the least reasonable delay.

Article 6
Tax Examinations Abroad

1. At the request of the competent authority of the requesting Party, the competent authority of the requested Party may allow representatives of the competent authority of the requesting Party to be present at the appropriate part of a tax examination in the requested Party.
2. If the request referred to in paragraph 1 is acceded to, the competent authority of the requested Party conducting the examination shall, as soon as possible, notify the competent authority of the requesting Party about the time and place of the examination, the authority or official designated to carry out the examination and the procedures and conditions required by the requested Party for the conduct of the examination. All decisions with respect to the conduct of the tax examination shall be made by the requested Party conducting the examination.

Article 7
Possibility of Declining a Request

1. The competent authority of the requested Party may decline to assist:
   a) where the request is not made in conformity with this Agreement;
   b) where the requesting Party has not pursued all means available in its own territory to obtain the information, except where recourse to such means would give rise to disproportionate difficulty; or
   c) where the disclosure of the information requested would be contrary to the public policy, including interests of the national security or the public safety, of the requested Party; or
   d) if the fulfillment of the request would harm the fundamental rights of the person concerned.
2. This Agreement shall not impose upon a requested Party any obligation:
   a) to provide information subject to legal privilege as provided for under the domestic law of the relevant Party or which would disclose any trade, business, industrial, commercial or professional secret or trade process, provided that information described in paragraph 4 of Article 5 shall not by reason of that fact alone be treated as such a secret or trade process; or

b) to carry out administrative measures at variance with its laws and administrative practices, provided that nothing in this subparagraph shall affect the obligations of a Contracting Party under paragraph 4 of Article 5.

3. A request for information shall not be refused on the ground that the tax claim giving rise to the request is disputed.
4. The requested Party shall not be required to obtain and provide information which if the requested information was within the jurisdiction of the requesting Party the competent authority of the requesting Party would not be able to obtain under its laws or in the normal course of administrative practice.
5. The requested Party may decline a request for information if the information is requested by the requesting Party to administer or enforce a provision of the tax law of the requesting Party, or any requirement connected therewith, which discriminates against a citizen of the requested Party as compared with a citizen of the requesting Party in the same circumstances.

Article 8
Confidentiality

1. All information provided and received by the competent authorities of the Contracting Parties under this Agreement shall be kept confidential.
2. Such information may be disclosed only to persons or authorities (including courts and administrative bodies) in the jurisdiction of the Contracting Party concerned with the assessment or collection of, the enforcement or prosecution in respect of, or the determination of appeals in relation to, the taxes covered by this Agreement. Such persons or authorities shall use such information only for such purposes. They may disclose the information in public court proceedings or in judicial decisions.
3. Such information may not be used for any purpose other than for the purposes stated in Article 1 without the express written consent of the competent authority of the requested Party.
4. The information provided to a requesting Party under this Agreement may not be disclosed to any other jurisdiction.
5. Personal data may be transmitted to the extent necessary for carrying out the provisions of this Agreement and subject to the provisions of the law of the requested Party.

Article 9
Language

Requests for assistance and responses thereto shall be drawn up in the English language.

Article 10
Costs

Unless the competent authorities of the Contracting Parties otherwise agree, ordinary costs incurred in providing assistance shall be borne by the requested Party and extraordinary costs
incurred in providing assistance shall be borne by the requesting Party. The respective competent authorities shall consult from time to time with regard to this Article, and in particular the competent authority of the requested Party shall consult with the competent authority of the requesting Party in advance if the costs of providing information with respect to a specific request are expected to be extraordinary.

Article 11
Mutual Agreement Procedure

1. Where difficulties or doubts arise between the Contracting Parties regarding the implementation or interpretation of the Agreement, the competent authorities shall endeavour to resolve the matter by mutual agreement.
2. In addition to the agreements referred to in paragraph 1, the competent authorities of the Contracting Parties may mutually agree on the procedures to be used under Articles 5, 6 and 10.
3. The competent authorities of the Contracting Parties may communicate with each other directly for purposes of reaching agreement under this Article.
4. The Contracting Parties shall agree on procedures for dispute resolution should this become necessary.

Article 12
Entry into Force

1. Each of the Contracting Parties shall notify each other in writing about the completion of the procedures required by its law for the bringing into force of this Agreement.

2. This Agreement shall enter into force on the 30th day following the receipt of the latter of the notifications referred to in paragraph 1 and its provisions shall have effect in both Contracting States:
   a) with respect to taxes withheld at source, on income derived on or after 1 January of the calendar year next following that in which the Agreement enters into force;
   b) with respect to other taxes on income and taxes on capital, for taxes chargeable for any tax year beginning on or after 1 January of the calendar year next following that in which the Agreement enters into force;
   c) with respect to criminal tax matters for taxable periods beginning on or after 1 January of the calendar year next following that in which the Agreement enters into force.

Article 13
Termination

1. Either Contracting Party may terminate the Agreement by serving a notice of termination either through diplomatic channels or by letter to the competent authority of the other Contracting Party.
2. The Agreement shall cease to have effect on the last day of a period of six months next following the date of receipt of notice of termination described in paragraph 1.
3. If the Agreement is terminated, the Contracting Parties shall remain bound by the provisions of Article 8 with respect to any information obtained under the Agreement.

In witness whereof the undersigned, duly authorized thereto, have signed this Agreement.

Done in duplicate at London this 28th day of January 2014, in the Hungarian, French and English languages. In the event of divergence, the English text shall prevail.

For the Government of Hungary For the Government of Jersey

(signatures)

PROTOCOL
to the Agreement on Exchange of Information on Tax Matters between he Government of Hungary and the Government of Jersey

The Government of Hungary and the Government of Jersey have in addition to the Agreement on Exchange of Information on Tax Matters signed on 28th of January 2014 at London agreed on the following provisions, which shall form an integral part of the said Agreement:

1. With respect to subparagraph i) of paragraph 1 of Article 4 *(Definitions)* the term "recognised stock exchange" in Hungary means any stock exchange which meet the following conditions:
   a) they function regularly;
   b) they have rules, issued or approved by the appropriate supervisory authorities of the home country of the exchange, defining the conditions for the operation of the exchange, the conditions of access to the exchange as well as the conditions that shall be satisfied by a contract before it can effectively be dealt on the exchange; and
   c) they have a clearing mechanism whereby futures contracts are subject to daily margin requirements which, in the opinion of the competent supervisory authorities, provide appropriate protection.
2. With respect to paragraph 6 of Article 5 *(Exchange of Information Upon Request)* of the Agreement, it is understood that to ensure the least reasonable delay when forwarding the requested information, the competent authority of the requested Party shall:
   a) Confirm receipt of a request in writing to the competent authority of the requesting Party and shall notify the competent authority of the requesting Party of deficiencies in the request, if any, within 60 days of the receipt of the request.
   b) If the competent authority of the requested Party has been unable to obtain and provide the information within 90 days of receipt of the request, including if it encounters obstacles in furnishing the information or it

refuses to furnish the information, it shall immediately inform the requesting Party, explaining the reason for its inability, the nature of the obstacles or the reasons for its refusal.

3. With respect to Article 10 *(Costs)* it is understood that:

a) The term "extraordinary costs" includes, but is not limited to:

(iii) reasonable costs of reproducing and transporting an extraordinary amount of documents or records to the competent authority of the requesting Party;

(iv) reasonable fees charged by a financial institution or other third party record keeper for copying records and research related to a specific request for information;

(v) reasonable costs for stenographic reports and interviews, depositions or testimony;

(vi) reasonable fees and expenses, determined in accordance with amounts allowed under applicable law, of a person who voluntarily appears in Hungary or in Jersey for an interview, deposition or testimony relating to a particular information request;

(vii) reasonable legal fees for non-government counsel appointed or retained, with the approval of the competent authority of the requesting Party, for litigation in the courts of the requested Party related to a specific request for information.

b) The term "ordinary costs" includes, but is not limited to, ordinary administrative and overhead expenses incurred by the requested Party in reviewing and responding to information requests submitted by the requesting Party.

c) The competent authorities may consult at any time, upon request of either competent authority, with respect to costs incurred or potentially to be incurred under the Agreement and with a view to minimizing such costs.

4. Formal communications, including requests for information, made in connection with or pursuant to the provisions of the agreement entered into will be in writing directly to the competent authority of the other party at the addresses given below, or such other address as may be notified by one party to the other from time to time. Any subsequent communications regarding requests for information will be also in writing (including electronic mail) between the earlier mentioned competent authorities or their authorized representatives.

In the case of the Government of Hungary the address is:
National Tax and Customs Administration
CLO Central Liaison Office
Mailbox No. 561
Budapest, 1373
Hungary

In the case of the Government of Jersey the address is:
Minister of Treasury and Resources
Cyril Le Marquand House
The Parade
St Helier
Jersey JE4 8UL
British Islands

5. The present Agreement shall in no way prejudice the obligations deriving from the membership of Hungary in the European Union.

In witness whereof the undersigned, duly authorized thereto, have signed this Protocol.

Done in duplicate at London this 28th day of January 2014, in the Hungarian, French and English languages. In the event of divergence, the English text shall prevail.

For the Government of Hungary | For the Government of Jersey

(signatures)"

4. § (1) Ez a törvény – a (2) bekezdésben meghatározott kivétellel – a kihirdetését követő napon lép hatályba.

(2) A 2. § és a 3. § az Egyezmény 12. cikk 2. pontjában meghatározott időpontban lép hatályba.

(3) Az Egyezmény, illetve a 2. § és a 3. § hatálybalépésének naptári napját a külpolitikáért felelős miniszter – annak ismertté válását követően – a Magyar Közlönyben haladéktalanul közzétett közleményével állapítja meg.

(4) E törvény végrehajtásához szükséges intézkedésekről az adópolitikáért felelős miniszter gondoskodik.

Áder János s. k.,
köztársasági elnök

Dr. Gulyás Gergely s. k.,
az Országgyűlés alelnöke

2014. évi LI. törvény
a Magyarország Kormánya és Románia Kormánya között, a magyar–román államhatáron átvezető közúti kapcsolatokról szóló megállapodás kihirdetéséről*

1. § Az Országgyűlés e törvénnyel felhatalmazást ad a Magyarország Kormánya és Románia Kormánya között, a magyar–román államhatáron átvezető közúti kapcsolatokról szóló megállapodás (a továbbiakban: megállapodás) kötelező hatályának elismerésére.

2. § Az Országgyűlés a megállapodást e törvénnyel kihirdeti.

3. § A megállapodás hiteles magyar nyelvű szövege a következő:

„MEGÁLLAPODÁS Magyarország Kormánya és Románia Kormánya között a magyar–román államhatáron átvezető közúti kapcsolatokról

Magyarország Kormánya és Románia Kormánya (a továbbiakban „Szerződő Felek”),

– hivatkozással az Európai Uniónak a személyek, a szolgáltatások, az áru és a tőke szabad mozgására vonatkozó alapelveire,
– törekedve a Magyarország és Románia közötti jószomszédi és baráti viszonyok megerősítésére,
– tekintettel a magyar–román államhatár két oldalán elhelyezkedő közigazgatási egységek együttműködési kapcsolataira és azok fejlesztési szükségleteire,
– figyelembe véve a nemzetközi turizmus, a kereskedelem és a közlekedés fejlesztésének, valamint a határon átnyúló gazdasági együttműködésnek a jelentőségét,

az alábbiakban állapodnak meg:

1. Cikk

(1) A Szerződő Felek megállapodnak arra vonatkozóan, hogy a magyar–román államhatáron átvezető, a jelen megállapodás szerves részét képező Mellékletben felsorolt közúti kapcsolatok megvalósítását elősegítik.

(2) A Szerződő Felek megállapodnak a magyar–román államhatáron átvezető, közúti kapcsolatokon áthaladó forgalom jellegéről a jelen megállapodás szerves részét képező Mellékletben előírtaknak megfelelően.

(3) Az autópályák, a 30 méter szerkezeti hosszt meghaladó határhidak, valamint Magyarország területén az autóutak, Románia területén a nemzeti utak kapcsolatai létesítéséről a Szerződő Felek külön megállapodást kötnek.

2. Cikk

Mindegyik Szerződő Fél államának területén a jelen megállapodás tárgyát képező közúti kapcsolatok fejlesztését – a besorolás/kategória megváltoztatása nélkül –, és karbantartását az azok kezeléséért felelős hatóságok végzik, tiszteletben tartva az adott Szerződő Fél államának területén erre vonatkozó műszaki és jogi előírásokat.

---

* A törvényt az Országgyűlés a 2014. október 20-i ülésnapján fogadta el.

3. Cikk

A Szerződő Felek diplomáciai úton, írásban tájékoztatják egymást a jelen megállapodás megvalósításának nyomon követéséért felelős hatóságokról.

4. Cikk

(1) Az államhatáron átvezető közúti kapcsolatok létesítése az államhatár vonalát nem változtatja meg.

(2) Bármely, az államhatár vonalától az adott Szerződő Fél államának területén, a vonatkozó nemzeti jogszabályok szerint meghatározott távolságban végzendő munka megkezdése előtt be kell szerezni a Szerződő Felek illetékes hatóságainak jóváhagyását a vonatkozó jogszabályoknak megfelelően.

5. Cikk

(1) A személyek, járművek, áruk és egyéb javak szabad mozgása a magyar–román államhatáron átvezető közúti kapcsolatokon keresztül a schengeni vívmányok Románia általi teljes körű alkalmazásának időpontjától valósul meg, vagy eseti jelleggel valósítható meg, az illetékes hatóságok előzetes engedélyével.

(2) Ameddig Románia nem teljes körűen alkalmazza a schengeni vívmányokat, azokon az államhatárt keresztező utakon, amelyeken nincsenek határátkelőhelyek, a Szerződő Felek illetékes hatóságai sorompókat és fizikai akadályokat helyeznek el mindkét állam területén, az államhatár átlépése pedig a jelen cikk (1) bekezdése szerint történik.

6. Cikk

A jelen megállapodás értelmezésével és alkalmazásával kapcsolatosan felmerülő bármely nézetkülönbséget a Szerződő Felek egymás között rendezik.

7. Cikk

(1) Jelen megállapodás annak az utolsó diplomáciai úton kapott értesítésnek a kézhezvételétől számított harmincadik (30.) napon lép hatályba, amelyben a Szerződő Felek tájékoztatják egymást, hogy a belső jogszabályaik által a megállapodás hatálybalépéséhez meghatározott eljárás befejeződött.

(2) Jelen megállapodást a Szerződő Felek határozatlan időre kötik.

(3) Jelen megállapodás a Szerződő Felek megegyezése alapján, írásban bármikor módosítható. A módosítások a jelen cikk (1) bekezdésében foglaltak szerint lépnek hatályba.

(4) Jelen megállapodást bármelyik Szerződő Fél a másik Szerződő Félhez diplomáciai úton intézett írásos értesítéssel felmondhatja. Ebben az esetben a megállapodás a felmondásról szóló értesítés kézhezvételének napjától számított hat (6) hónap elteltével hatályát veszti.

Készült Bukarestben, 2014. 07. hó 24. napján, két-két eredeti példányban, magyar és román nyelven, mindegyik szöveg egyaránt hiteles.

Magyarország Kormánya nevében

Románia Kormánya nevében

MELLÉKLET

A magyar–román államhatáron átvezető közúti kapcsolatok jegyzéke

Sorszám	Megnevezés – érintett települések		Határmetszéspont jele	A forgalom jellege	A közúti kapcsolat jellege
	magyar	román			
1.	Csanádpalota	Nădlac (Nagylak)	B26/2 – B26/3	személy- és teherforgalom 3,5 t-ig	út
2.	Battonya	Pecica (Pécska)	B108 – C14	személy- és teherforgalom 3,5 t-ig	út
3.	Dombegyház	Variaşu Mic (Kisvarjas)	C51 – C51/2	személy- és teherforgalom 3,5 t-ig	út

4.	Elek	Grăniceri (Ottlaka)	D59/1 – D59/2	személy- és teherforgalom 3,5 t-ig	út
5.	Gyula-Dénesmajor	Iermata Neagră (Feketegyarmat)	D137/3 – D139	személy- és teherforgalom 3,5 t-ig	út
6.	Sarkad	Ant (Ant)	D148 – D148/2	személy- és teherforgalom 3,5 t-ig	út
7.	Méhkerék	Salonta (Nagyszalonta)	E38/2 – E39/1	személy- és teherforgalom 7,5 t-ig	kerékpárút a meglévő határátkelőhelyen
8.	Geszt	Cefa (Cséffa)	F2/1 – F3/1	személy- és teherforgalom 3,5 t-ig	út
9.	Körösnagyharsány	Cheresig (Körösszeg)	F69 – F69/2	személy- és teherforgalom 3,5 t-ig	út
10.	Ártánd	Borş (Bors)	F144/1 – F146	korlátozás nélkül	kerékpárút a meglévő határátkelőhelyen
11.	Kismarja	Parhida (Pelbárthida)	G46/2 – G47/1	személy- és teherforgalom 3,5 t-ig	út
12.	Pocsaj	Roşiori (Biharfélegyháza)	G70 – G71	személy- és teherforgalom 3,5 t-ig	út
13.	Bagamér	Voivozi (Érkenéz)	H72 – H73	személy- és teherforgalom 3,5 t-ig	út
14.	Ömböly	Horea (Károlypuszta)	K30 – K30/1	személy- és teherforgalom 3,5 t-ig	út
15.	Csenger	Boghiş (Csengerbagos)	L72/1 – L72/2	személy- és teherforgalom 3,5 t-ig	út
16.	Csenger	Oar (Óvári)	L85/1 – L85/2	személy- és teherforgalom 3,5 t-ig	út
17.	Csenger	Oar (Óvári)	L86 – L86/1	kerékpáros forgalom	kerékpárút
18.	Zajta	Peleş (Nagypeleske)	L148 – L148/1	személy- és teherforgalom 3,5 t-ig	út
19.	Garbolc	Bercu (Szárazberek)	L170 – L170/2	személy- és teherforgalom 3,5 t-ig	út
20.	Magosliget	Turulung (Túrterebes)	L176/1 – L176/2	kerékpáros forgalom	kerékpárút

”

4. § (1) Ez a törvény – a (2) bekezdésben meghatározott kivétellel – a kihirdetését követő napon lép hatályba.

(2) A 2. és 3. § a megállapodás 7. Cikk (1) bekezdésében meghatározott időpontban lép hatályba.

(3) A megállapodás, illetve a 2. és 3. § hatálybalépésének naptári napját a külpolitikáért felelős miniszter – annak ismertté válását követően – a Magyar Közlönyben haladéktalanul közzétett közleményével állapítja meg.

(4) E törvény végrehajtásához szükséges intézkedésekről a közlekedésért felelős miniszter gondoskodik.

Áder János s. k.,
köztársasági elnök

Dr. Gulyás Gergely s. k.,
az Országgyűlés alelnöke

2014. évi LII. törvény
a Magyarország Kormánya és a Szaúd-Arábiai Királyság Kormánya között a kettős adóztatás elkerüléséről és az adóztatás kijátszásának megakadályozásáról a jövedelem- és vagyonadók területén, Rijádban, 2014. március 23. napján aláírt Egyezmény kihirdetéséről*

1. § Az Országgyűlés e törvénnyel felhatalmazást ad a Magyarország Kormánya és a Szaúd-Arábiai Királyság Kormánya között a kettős adóztatás elkerüléséről és az adóztatás kijátszásának megakadályozásáról a jövedelem- és vagyonadók területén, Rijádban, 2014. március 23. napján aláírt Egyezmény (a továbbiakban: Egyezmény) kötelező hatályának elismerésére.

2. § Az Országgyűlés az Egyezményt e törvénnyel kihirdeti.

3. § Az Egyezmény hiteles magyar és angol nyelvű szövege a következő:

„EGYEZMÉNY MAGYARORSZÁG KORMÁNYA ÉS A SZAÚD-ARÁBIAI KIRÁLYSÁG KORMÁNYA KÖZÖTT A KETTŐS ADÓZTATÁS ELKERÜLÉSÉRŐL ÉS AZ ADÓZTATÁS KIJÁTSZÁSÁNAK MEGAKADÁLYOZÁSÁRÓL A JÖVEDELEM- ÉS VAGYONADÓK TERÜLETÉN

Magyarország Kormánya és a Szaúd-Arábiai Királyság Kormánya,
Attól az óhajtól vezérelve, hogy Egyezményt kössenek a kettős adóztatás elkerüléséről és az adóztatás kijátszásának megakadályozásáról a jövedelem- és vagyonadók területén, és hogy kapcsolatukat továbbfejlesszék és előmozdítsák;

Az alábbiak szerint állapodtak meg:

1. Cikk
Személyi hatály
Ez az Egyezmény azokra a személyekre terjed ki, akik az egyik vagy mindkét Szerződő Államban belföldi illetőségűek.

2. Cikk
Az Egyezmény hatálya alá tartozó adók

1. Ez az Egyezmény azokra a jövedelem- és vagyonadókra terjed ki, amelyeket az egyik Szerződő Állam vagy annak helyi hatóságai vetnek ki, a beszedés módjára való tekintet nélkül.
2. Jövedelem- és vagyonadóknak tekintendők mindazok az adók, amelyeket a teljes jövedelem vagy teljes vagyon, illetve a jövedelem vagy vagyon részei után vetnek ki, beleértve az ingó vagy ingatlan vagyon elidegenítéséből származó nyereség utáni adókat, a vállalkozások által fizetett bérek és fizetések teljes összege utáni adókat, valamint a tőke értéknövekedésének adóját.
3. Azok a jelenleg létező adók, amelyekre ezen Egyezmény különösen kiterjed:
   (a) a Szaúd-Arábiai Királyság esetében:
      (i) a Zakat;
      (ii) a jövedelemadó, beleértve a földgáz befektetési adót;
      (a továbbiakban: „szaúdi adó”);
   (b) Magyarország esetében:
      (i) a személyi jövedelemadó;
      (ii) a társasági adó;
      (iii) a telekadó és
      (iv) az építményadó
      (a továbbiakban: „magyar adó”).

* A törvényt az Országgyűlés a 2014. október 20-i ülésnapján fogadta el.

4. Az Egyezmény rendelkezései kiterjednek minden olyan azonos vagy lényegét tekintve hasonló, bármely Szerződő Állam által kivetett adóra is, amelyet ennek az Egyezménynek az aláírása után a jelenleg létező adók mellett vagy azok helyett vezetnek be. A Szerződő Államok illetékes hatóságai értesíteni fogják egymást a vonatkozó adójogszabályaikban végrehajtott bármely lényeges változásról.

3. Cikk
Általános meghatározások

1. Az Egyezmény alkalmazásában, ha a szövegösszefüggés mást nem kíván:
   (a) a „Szaúd-Arábiai Királyság" kifejezés a Szaúd-Arábiai Királyság területét jelenti, amibe beletartozik a területi vizeken kívüli terület is, ahol a Szaúd-Arábiai Királyság szuverén jogait és fennhatóságát gyakorolja a vizekben, tengerfenéken, az altalajon és természeti erőforrások felett a jogával és a nemzetközi joggal összhangban;
   (b) a „Magyarország" kifejezés földrajzi értelemben használva Magyarország területét jelenti;
   (c) az „egyik Szerződő Állam" és a „másik Szerződő Állam" kifejezés Magyarországot vagy a Szaúd-Arábiai Királyságot jelenti a szövegösszefüggésnek megfelelően;
   (d) a „személy" kifejezés magában foglalja a természetes személyt, a társaságot és bármely más személyi egyesülést, beleértve az államot vagy annak helyi hatóságait;
   (e) a „társaság" kifejezés bármely jogi személyt vagy egyéb olyan jogalanyt jelent, amely az adóztatás szempontjából a jogi személyekkel azonos módon kezelendő;
   (f) az „egyik Szerződő Állam vállalkozása" és „a másik Szerződő Állam vállalkozása" kifejezések az egyik Szerződő Államban belföldi illetőségű személy, illetve a másik Szerződő Államban belföldi illetőségű személy által folytatott vállalkozást jelentik;
   (g) a „nemzetközi forgalom" kifejezés az egyik Szerződő Államban tényleges üzletvezetési hellyel rendelkező vállalkozás által üzemeltetett hajó vagy légi jármű igénybevételével végzett bármilyen szállítást jelent, kivéve, ha a hajót vagy a légi járművet kizárólag a másik Szerződő Államban lévő helyek között üzemeltetik;
   (h) az „állampolgár" kifejezés a következőt jelenti:
      (i) bármely természetes személyt, aki az egyik Szerződő Állam állampolgárságával rendelkezik;
      (ii) bármely jogi személyt, személyegyesítő társaságot, egyesülést vagy egyéb olyan jogalanyt, amely ezt a jogállását az egyik Szerződő Államban hatályos jogszabályokból nyeri.
   (i) az „illetékes hatóság" kifejezés a következőt jelenti:
      (i) a Szaúd-Arábiai Királyság esetében a pénzügyminiszter vagy meghatalmazott képviselője által képviselt Pénzügyminisztériumot;
      (ii) Magyarország esetében az adópolitikáért felelős minisztert vagy meghatalmazott képviselőjét.
2. Ennek az Egyezménynek az egyik Szerződő Állam által bármely időpontban történő alkalmazásánál az Egyezményben meghatározás nélkül szereplő kifejezéseknek – ha a szövegösszefüggés mást nem kíván – olyan jelentésük van, mint amit ennek az államnak a jogszabályaiban abban az időpontban jelentenek azokra az adókra vonatkozóan, amelyekre ezen Egyezmény alkalmazást nyer; ennek az államnak az adójogszabályaiban foglalt meghatározások az irányadók ennek az államnak az egyéb jogszabályaiban foglalt meghatározásokkal szemben.

4. Cikk
Belföldi illetőségű személy

1. Az Egyezmény alkalmazásában az „egyik Szerződő Államban belföldi illetőségű személy" kifejezés olyan személyt jelent, aki ennek a Szerződő Államnak a jogszabályai szerint lakóhelye, székhelye, bejegyzési helye, üzletvezetési helye vagy bármely más hasonló ismérv alapján adóköteles abban az Államban, beleértve az államot és annak bármely helyi hatóságát.
   Ez a kifejezés azonban nem foglalja magában azokat a személyeket, akik ebben az államban kizárólag az ebben az államban lévő forrásokból származó jövedelem vagy az ott lévő vagyon alapján adókötelesek.
2. Amennyiben egy természetes személy e cikk 1. bekezdésének rendelkezései értelmében mindkét Szerződő Államban belföldi illetőségű, helyzetét az alábbiak szerint kell meghatározni:
   (a) csak abban az Szerződő Államban tekintendő belföldi illetőségűnek, amelyben állandó lakóhellyel rendelkezik; amennyiben mindkét Szerződő Államban rendelkezik állandó lakóhellyel, csak abban az Szerződő Államban tekintendő belföldi illetőségűnek, amellyel személyi és gazdasági kapcsolatai szorosabbak (a létérdekek központja);

(b) amennyiben nem határozható meg, hogy melyik Szerződő Államban van létérdekeinek a központja, vagy ha egyik Szerződő Államban sem rendelkezik állandó lakóhellyel, csak abban az Szerződő Államban tekintendő belföldi illetőségűnek, amelyben szokásos tartózkodási helye van;

(c) amennyiben mindkét Szerződő Államban van szokásos tartózkodási helye, vagy egyikben sincs, csak abban az Szerződő Államban tekintendő belföldi illetőségűnek, amelynek állampolgára;

(d) amennyiben mindkét Szerződő Állam állampolgára, vagy egyiké sem, a Szerződő Államok illetékes hatóságai kölcsönös egyetértéssel rendezik a kérdést.

3. Amennyiben e cikk 1. bekezdésének rendelkezései értelmében valamely nem természetes személy mindkét Szerződő Államban belföldi illetőségű, csak abban az államban tekintendő belföldi illetőségűnek, amelyben tényleges üzletvezetési helye található.

5. Cikk

Telephely

1. Az Egyezmény alkalmazásában a „telephely" kifejezés olyan állandó üzleti helyet jelent, amelyen keresztül a vállalkozás üzleti tevékenységét egészben vagy részben kifejti.
2. A „telephely" kifejezés magában foglalja különösen:
   (a) az üzletvezetés helyét;
   (b) a fióktelepet;
   (c) az irodát;
   (d) a gyártelepet;
   (e) a műhelyt; és
   (f) a természeti kincsek kiaknázására szolgáló bármely más telepet.
3. A „telephely" kifejezés magában foglalja továbbá:
   (a) az építési területet, az építkezési, szerelési vagy beszerelési munkálatot, vagy az ilyen területtel vagy munkálattal kapcsolatos felügyeleti tevékenységet, de csak ha az ilyen terület, munkálat vagy tevékenység 6 hónapnál hosszabb időtartamig tart.
   (b) egy vállalkozás által a munkavállalókon vagy a vállalkozásnál erre a célra elkötelezett más személyeken keresztül nyújtott szolgáltatásokat, beleértve a tanácsadási szolgáltatásokat, de csak akkor, ha az ilyen jellegű tevékenységek folytatása (ugyanazon vagy kapcsolódó projekt esetében) egy Szerződő Államon belül egybefüggően vagy megszakításokkal meghaladja a 183 napot bármely tizenkét hónapos időszakban.
4. E cikk előző rendelkezéseire tekintet nélkül nem minősül „telephelynek":
   (a) létesítmények használata kizárólag a vállalkozás javainak vagy áruinak raktározása, kiállítása vagy kiszolgáltatása céljára;
   (b) készletek tartása a vállalkozás javaiból vagy áruiból kizárólag raktározás, kiállítás vagy kiszolgáltatás céljára;
   (c) készletek tartása a vállalkozás javaiból vagy áruiból kizárólag abból a célból, hogy azokat egy másik vállalkozás feldolgozza;
   (d) állandó üzleti hely fenntartása kizárólag arra a célra, hogy a vállalkozás részére javakat vagy árukat vásároljanak vagy információkat szerezzenek;
   (e) állandó üzleti hely fenntartása kizárólag arra a célra, hogy a vállalkozás részére bármilyen más előkészítő vagy kisegítő jellegű tevékenységet folytassanak;
   (f) állandó üzleti hely fenntartása kizárólag arra a célra, hogy az a)–e) pontokban említett tevékenységek bármely kombinációját végezze, feltéve, hogy az állandó üzleti helynek az ilyen kombinációból származó teljes tevékenysége előkészítő vagy kisegítő jellegű;
   (g) a vállalkozáshoz tartozó, egy ideiglenes vásáron vagy kiállításon kiállított javak vagy áruk értékesítése az említett vásár vagy kiállítás zárása után.
5. Tekintet nélkül e cikk 1. és 2. bekezdésének rendelkezéseire, ha egy személy – kivéve a független képviselőt, akire e cikk 6. bekezdésének rendelkezése alkalmazandó – egy vállalkozás számára tevékenykedik és az egyik Szerződő Államban meghatalmazása van, amellyel ott rendszeresen él, arra, hogy a vállalkozás nevében szerződéseket kössön, úgy ez a vállalkozás telephellyel bírónak tekintendő ebben az államban minden olyan tevékenység tekintetében, amelyet ez a személy a vállalkozás részére kifejt, kivéve, ha az ilyen személy tevékenysége e cikk 4. bekezdésében említett tevékenységekre korlátozódik, amelyek, ha azokat egy állandó üzleti helyen keresztül fejtenék ki, az említett bekezdés rendelkezései értelmében nem tennék ezt az állandó üzleti helyet telephellyé.

6. Egy Szerződő Állam vállalkozását nem lehet úgy tekinteni, mintha a másik Szerződő Államban telephelye lenne csupán azért, mert tevékenységét ebben a másik Államban alkusz, bizományos vagy más független képviselő útján fejti ki, feltéve, hogy ezek a személyek rendes üzleti tevékenységük keretében járnak el.
7. Az a tény, hogy az egyik Szerződő Államban belföldi illetőségű társaság olyan társaságot ellenőriz, vagy olyan társaság ellenőrzése alatt áll, amely a másik Szerződő Államban belföldi illetőségű, vagy üzleti tevékenységet fejt ki ebben a másik államban (akár telephely útján, akár más módon), önmagában még nem teszi egyik társaságot sem a másik telephelyévé.

6. Cikk
Ingatlan vagyonból származó jövedelem

1. Az a jövedelem, amelyet az egyik Szerződő Államban belföldi illetőségű személy a másik Szerződő Államban fekvő ingatlan vagyonból szerez (beleértve a mezőgazdaságból és az erdőgazdálkodásból származó jövedelmet), megadóztatható ebben a másik Szerződő Államban.
2. Az „ingatlan vagyon" kifejezésnek olyan jelentése van, amit annak a Szerződő Államnak jogszabályai szerint jelent, amelyikben a szóban forgó vagyon fekszik. Ez a kifejezés minden esetben magában foglalja az ingatlan vagyon tartozékának minősülő vagyont, az állatállományt és a mezőgazdaságban és az erdőgazdálkodásban használatos berendezéseket, azokat a jogokat, amelyekre a földtulajdonra vonatkozó magánjogi rendelkezések nyernek alkalmazást, az ingatlan vagyon haszonélvezeti jogát, valamint az ásványlelőhelyek, források és más természeti erőforrások kitermelésének vagy kitermelési jogának ellenértékeként járó változó vagy állandó kifizetésekhez való jogot. Hajók és légi járművek nem tekintendők ingatlan vagyonnak.
3. E cikk 1. bekezdésének rendelkezései ingatlan vagyon közvetlen használatából, bérbeadásából, vagy hasznosításának bármely más formájából származó jövedelemre is alkalmazandók.
4. E cikk 1. és 3. bekezdésének rendelkezései a vállalkozás ingatlan vagyonából származó jövedelemre és a szabad foglalkozás gyakorlására szolgáló ingatlan vagyonból származó jövedelemre is alkalmazandók.

7. Cikk
Vállalkozási nyereség

1. Az egyik Szerződő Állam vállalkozásának nyeresége csak ebben az államban adóztatható, kivéve, ha a vállalkozás a másik Szerződő Államban egy ott lévő telephelyen keresztül fejt ki üzleti tevékenységet. Amennyiben a vállalkozás ily módon fejt ki üzleti tevékenységet, a vállalkozás nyeresége megadóztatható a másik államban, de csakis azon telephelynek betudható nyereség mértékéig.
2. Ezen cikk 3. bekezdése rendelkezéseinek fenntartásával, ha az egyik Szerződő Állam vállalkozása tevékenységét a másik Szerződő Államban lévő telephelyen keresztül fejti ki, ennek a telephelynek mindegyik Szerződő Államban azokat a nyereségeket kell betudni, amelyeket akkor érhetne el, ha azonos vagy hasonló tevékenységet azonos vagy hasonló feltételek mellett önálló vállalkozásként fejtene ki, teljesen független kapcsolatot tartva azzal a vállalkozással, amelynek telephelye.
3. A telephely nyereségének megállapításánál levonhatók a telephely üzleti tevékenységével kapcsolatos költségek, beleértve az így felmerült üzletvezetési és általános ügyviteli költségeket, függetlenül attól, hogy abban az Államban merültek-e fel, ahol a telephely fekszik, vagy máshol. Mindazonáltal ilyen levonások nem eszközölhetők az olyan összegek esetében, ha vannak ilyenek, amelyeket a telephely (a tényleges költségek megtérítésén kívül) a vállalkozás központjának, vagy bármely más irodájának jogdíjként, díjként vagy hasonló térítésként fizetett szabadalmak vagy egyéb jogok használatáért vagy jutalékként, elvégzett szolgáltatásokért vagy üzletvezetésért, illetve – a bankvállalkozások esetét kivéve – kamatként a telephelynek kölcsönzött pénzek után. Hasonlóképpen nem veendők figyelembe a telephely nyereségének megállapításakor a telephely által a vállalat központjának vagy bármely más irodájának jogdíjként, díjként vagy hasonló térítésként szabadalmak, vagy egyéb jogok használatáért vagy jutalékként elvégzett szolgáltatásokért vagy üzletvezetésért, illetve – a bankvállalkozások esetét kivéve – a vállalkozás központjának vagy bármely más irodájának kölcsönzött pénzért járó kamatként (a tényleges költségek megtérítésén kívül) felszámított összegek.
4. Ezen cikk semmilyen rendelkezése sem érinti egy Szerződő Állam bármely jogának működését az abban az államban lévő kockázatokhoz kapcsolódó biztosításból származó, belföldi illetőséggel nem rendelkező személy által kapott nyereségre kivetett adókra vonatkozóan.
5. Amennyiben a nyereség olyan jövedelemtételeket tartalmaz, amelyekkel a jelen Egyezmény más cikkei külön foglalkoznak, úgy azoknak a cikkeknek a rendelkezéseit e cikk rendelkezései nem érintik.

8. Cikk
Hajózás és légi szállítás

1. A hajók vagy légi járművek nemzetközi forgalomban történő üzemeltetéséből származó nyereség csak abban a Szerződő Államban adóztatható, ahol a vállalkozás tényleges üzletvezetési helye található.
2. Ezen cikk 1. bekezdésének rendelkezései alkalmazandók azokra a nyereségekre is, amelyek valamely poolban, közös üzemeltetésben vagy nemzetközi üzemeltetésű szervezetben való részvételből származnak.

9. Cikk
Kapcsolt vállalkozások

1. Amennyiben
   (a) az egyik Szerződő Állam vállalkozása közvetlenül vagy közvetve a másik Szerződő Állam vállalkozásának vezetésében, ellenőrzésében vagy tőkéjében részesedik, vagy
   (b) ugyanazok a személyek közvetlenül vagy közvetve az egyik Szerződő Állam vállalkozásának és a másik Szerződő Állam vállalkozásának vezetésében, ellenőrzésében vagy tőkéjében részesednek,

   és bármelyik esetben a két vállalkozás egymás közötti kereskedelmi vagy pénzügyi kapcsolataiban olyan feltételekben állapodik meg vagy olyan feltételeket szab, amelyek eltérnek azoktól, amelyekben független vállalkozások egymással megállapodnának, úgy az a nyereség, amelyet a vállalkozások egyike e feltételek nélkül elért volna, de e feltételek miatt nem ért el, beszámítható ennek a vállalkozásnak a nyereségébe, és megfelelően megadóztatható.
2. Ha az egyik Szerződő Állam ezen állam valamely vállalkozásának a nyereségéhez olyan nyereséget számít hozzá – és adóztat meg ennek megfelelően –, amelyet a másik Szerződő Állam vállalkozásánál megadóztattak ebben a másik államban, és az így hozzászámított nyereség olyan nyereség, amelyet az elsőként említett állam vállalkozása ért volna el, ha a két vállalkozás olyan feltételekben állapodott volna meg, mint amelyekben független vállalkozások egymással megállapodnának, úgy ez a másik állam megfelelően kiigazítja az ilyen nyereségre ott kivetett adó összegét. Az ilyen kiigazítás megállapításánál kellően figyelembe kell venni jelen Egyezmény egyéb rendelkezéseit, és a Szerződő Államok illetékes hatóságai szükség esetén egyeztetnek egymással.

10. Cikk
Osztalék

1. Az osztalék, amelyet az egyik Szerződő Államban belföldi illetőségű társaság a másik Szerződő Államban belföldi illetőségű személynek fizet, megadóztatható ebben a másik Szerződő Államban.
2. Mindazonáltal ez az osztalék abban a Szerződő Államban is megadóztatható, és annak az államnak a jogszabályai szerint, amelyben az osztalékot fizető társaság belföldi illetőségű, ha azonban az osztalék haszonhúzója a másik Szerződő Államban belföldi illetőségű személy, az így megállapított adó nem haladhatja meg az osztalék bruttó összegének 5 százalékát. E bekezdés rendelkezései nem érintik a társaság adóztatását azon nyereség után, amelyből az osztalékot fizetik.
3. E cikk alkalmazásában az „osztalék" kifejezés részvényekből, „élvezeti" részvényekből vagy „élvezeti" jogokból, bánya részjegyekből, alapítói részvényekből vagy más nyereségből való részesedést biztosító jogokból – kivéve a hitelkövetelésekét – származó jövedelmet, valamint olyan jövedelmet jelent, amelyet annak az államnak az adózási jogszabályai, amelyben a nyereséget felosztó társaság belföldi illetőségű, a részvényekből származó jövedelemmel azonos adóztatási elbánás alá vetnek.
4. E cikk 1. és 2. bekezdésének rendelkezései nem alkalmazandók, ha az osztaléknak egyik Szerződő Államban belföldi illetőségű haszonhúzója a másik Szerződő Államban, amelyben az osztalékot fizető társaság belföldi illetőségű, egy ott lévő telephely útján üzleti tevékenységet fejt ki, vagy egy ott lévő állandó bázisról ebben a másik államban szabad foglalkozást folytat, és az érdekeltség, amelyre tekintettel az osztalékot fizetik, ténylegesen ehhez a telephelyhez vagy állandó bázishoz kapcsolódik. Ebben az esetben az Egyezmény 7. cikkének vagy 14. cikkének rendelkezéseit kell, az esettől függően alkalmazni.
5. Ha az egyik Szerződő Államban belföldi illetőségű társaság nyereséget vagy jövedelmet élvez a másik Szerződő Államból, úgy ez a másik állam nem adóztathatja meg a társaság által kifizetett osztalékot, kivéve, ha az osztalékot ebben a másik államban belföldi illetőségű személynek fizetik, vagy ha az érdekeltség, amelyre tekintettel az osztalékot fizetik, ténylegesen a másik államban lévő telephelyhez vagy állandó bázishoz kapcsolódik, sem pedig a társaság fel nem osztott nyereségét nem terhelheti a társaság fel nem osztott nyeresége után kivetett adóval, még akkor sem, ha a kifizetett osztalék vagy a fel nem osztott nyereség egészben vagy részben ebben a másik államban keletkező nyereségből vagy jövedelemből áll.

11. Cikk
Kamat

1. A kamat, amely az egyik Szerződő Államban keletkezik, és amelynek haszonhúzója a másik Szerződő Államban belföldi illetőségű személy, csak ebben a másik államban adóztatható.
2. E cikk alkalmazásában a „kamat" kifejezés mindenfajta követelésből származó jövedelmet jelent, akár van jelzáloggal biztosítva, akár nem, és akár ad jogot az adós nyereségéből való részesedésre, akár nem, és magában foglalja különösen az állami értékpapírokból származó jövedelmet, a kötvényekből és az adóssághelevelekből származó jövedelmet, beleértve az ilyen értékpapírokhoz, kötvényekhez vagy adóssághelevelekhez kapcsolódó prémiumokat és díjakat. E cikk alkalmazásában a késedelmes fizetés utáni büntető terhek nem tekintendők kamatnak.
3. E cikk 1. bekezdésének rendelkezései nem alkalmazandók, ha a kamat egyik Szerződő Államban belföldi illetőségű haszonhúzója a másik Szerződő Államban, amelyben a kamat keletkezik, egy ott lévő telephely útján üzleti tevékenységet folytat, vagy egy ott lévő állandó bázisról ebben a másik Államban szabad foglalkozást folytat, és a követelés, amely után az ilyen jövedelmet fizetik, ténylegesen ehhez a telephelyhez vagy állandó bázishoz kapcsolódik. Ebben az esetben az Egyezmény 7. cikkének vagy 14. cikkének rendelkezéseit kell, az esettől függően alkalmazni.
4. Ha a kamatot fizető személy és a haszonhúzó közötti, vagy kettejük és egy harmadik személy közötti különleges kapcsolat miatt a kamat összege ahhoz a követeléshez viszonyítva, amely után fizetik, meghaladja azt az összeget, amelyben a kamatot fizető személy és a haszonhúzó ilyen kapcsolat hiányában megállapodtak volna, úgy e cikk rendelkezéseit csak az utóbb említett összegre kell alkalmazni. Ebben az esetben a kifizetett többletösszeg mindkét Szerződő Állam jogszabályai szerint megadóztatható marad, az Egyezmény egyéb rendelkezéseinek kellő figyelembevételével.

12. Cikk
Jogdíj

1. A jogdíj, amely az egyik Szerződő Államból származik, és amelyet a másik Szerződő Államban illetőséggel bíró személynek fizetnek, ebben a másik Államban adóztatható.
2. Mindazonáltal az ilyen jogdíj abban a Szerződő Államban is, amelyikben keletkezik, ennek az Államnak a jogszabályai szerint megadóztatható, de ha a kedvezményezett a jogdíj haszonhúzója, az így megállapított adó nem haladhatja meg:
   (a) a jogdíj bruttó összegének öt százalékát, amennyiben azt ipari, kereskedelmi vagy tudományos berendezések használatáért vagy használati jogáért fizetik;
   (b) a jogdíj bruttó összegének nyolc százalékát minden más esetben.
3. E cikk alkalmazásában a „jogdíj" kifejezés bármely olyan jellegű kifizetést jelent, amelyet irodalmi, művészeti vagy tudományos művek, ideértve a filmalkotás, rádió- vagy televíziós közvetítésre szolgáló filmek vagy hangszalagok, bármilyen szabadalom, védjegy, formatervezési vagy más minta, terv, titkos formula vagy eljárás használatáért vagy használati jogáért vagy ipari, kereskedelmi vagy tudományos berendezések használatáért vagy használati jogáért, valamint ipari, kereskedelmi vagy tudományos tapasztalatokra vonatkozó információért ellenértékként kapnak.
4. E cikk 1. és 2. bekezdésének rendelkezései nem alkalmazandók, ha a jogdíj egyik Szerződő Államban belföldi illetőségű haszonhúzója a másik Szerződő Államban, amelyben a jogdíj keletkezik, egy ott lévő telephely útján üzleti tevékenységet folytat, vagy egy ott lévő állandó bázisról ebben a másik államban szabad foglalkozást folytat, és a jog vagy vagyoni érték, amely után a jogdíjat fizetik, ténylegesen ehhez a telephelyhez vagy állandó bázishoz kapcsolódik. Ebben az esetben az Egyezmény 7. cikkének vagy 14. cikkének rendelkezéseit kell, az esettől függően alkalmazni.
5. A jogdíj akkor tekintendő az egyik Szerződő Államból származónak, ha a jogdíjat fizető az ebben az Államban illetőséggel bíró személy. Ha azonban a jogdíjat fizető személynek, függetlenül attól, hogy bír-e illetőséggel az egyik Szerződő Államban vagy nem, az egyik Szerződő Államban telephelye vagy állandó bázisa van, amellyel kapcsolatban a jogdíjfizetési kötelezettség felmerült, és ezt a jogdíjat ez a telephely vagy állandó bázis viseli, így az ilyen jogdíj abból az Államból származónak tekintendő, amelyben a telephely vagy állandó bázis van.
6. Ha a jogdíjat fizető személy és a haszonhúzó, vagy kettejük és egy harmadik személy közötti különleges kapcsolat miatt a jogdíj összege azon hasznosításhoz, joghoz vagy információhoz mérten, amiért fizetik, meghaladja azt az összeget, amelyben a jogdíjat fizető személy és a haszonhúzó ilyen kapcsolat hiányában megállapodott volna, úgy e cikk rendelkezéseit csak az utóbb említett összegre kell alkalmazni. Ebben az esetben a kifizetett többletösszeg mindkét Szerződő Állam jogszabályai szerint megadóztatható marad, az Egyezmény egyéb rendelkezéseinek kellő figyelembevételével.

13. Cikk
Elidegenítésből származó nyereség

1. Az egyik Szerződő Államban belföldi illetőségű személynek ezen Egyezmény 6. cikkének meghatározott és a másik Szerződő Államban fekvő ingatlan vagyona elidegenítéséből származó nyeresége megadóztatható ebben a másik államban.
2. A nyereség, amely olyan ingó vagyon elidegenítéséből származik, amely az egyik Szerződő Állam vállalkozása másik Szerződő Államban lévő telephelye üzleti vagyonának része, vagy amely egy olyan állandó bázishoz tartozik, amellyel az egyik Szerződő Államban illetőséggel bíró személy szabad foglalkozás gyakorlása céljából a másik Szerződő Államban rendelkezik, beleértve az ilyen telephelynek (önmagában vagy az egész vállalkozással együtt történő) vagy állandó bázisnak elidegenítéséből elért nyereséget, megadóztatható ebben a másik Szerződő Államban.
3. A nemzetközi forgalomban üzemeltetett hajók vagy légi járművek elidegenítéséből vagy az ilyen hajók vagy légi járművek üzemeltetését szolgáló ingó vagyon elidegenítéséből származó nyereség csak abban a Szerződő Államban adóztatható, ahol a vállalkozás tényleges üzletvezetésének helye van.
4. Az egyik Szerződő Államban belföldi illetőségű személynek olyan részvények vagy hasonló érdekeltségek elidegenítéséből származó nyeresége, amelyek értékének több mint 50 százaléka közvetlenül vagy közvetve a másik Szerződő Államban fekvő ingatlan vagyonból származik, megadóztatható ebben a másik államban.
5. Az e cikk 4. bekezdésében nem említett olyan részvények elidegenítéséből származó nyereség, amelyeket az egyik Szerződő Államban illetőséggel bíró, ott tőzsdén nem bejegyzett vállalkozásban közvetlenül vagy közvetve birtokolnak, megadóztatható abban az Államban.
6. E cikk megelőző bekezdéseiben nem említett bármely vagyon elidegenítéséből származó nyereség csak abban a Szerződő Államban adóztatható, amelyben az elidegenítő belföldi illetőségű.

14. Cikk
Szabad foglalkozás

1. Az olyan jövedelem, amelyet az egyik Szerződő Államban illetőséggel bíró személy szabad foglalkozásból vagy más önálló jellegű tevékenységből élvez, csak ebben az Államban adóztatható, kivéve az alábbi eseteket, amikor az ilyen jövedelem a másik Szerződő Államban is megadóztatható:
   (a) ha a személy tevékenységének kifejtéséhez a másik Szerződő Államban rendszeresen állandó bázissal rendelkezik; ebben az esetben a jövedelem csak annyiban adóztatható ebben a másik Szerződő Államban, amennyiben az ennek az állandó berendezésnek tudható be; vagy
   (b) ha a személy tartózkodása a másik Szerződő Államban a vonatkozó pénzügyi évben kezdődő vagy végződő bármely tizenkét hónapos periódusban összesen 183 napot vagy azt meghaladó időszakot vagy időszakokat tesz ki; ebben az esetben a jövedelem csak annyiban adóztatható ebben a másik Államban, amennyiben az ebben a másik Államban kifejtett tevékenységből származik.
2. A „szabad foglalkozás" kifejezés magában foglalja különösen az önállóan kifejtett tudományos, irodalmi, művészeti, nevelési vagy oktatási tevékenységet, valamint az orvosok, ügyvédek, mérnökök, építészek, fogorvosok és könyvszakértők önálló tevékenységét.

15. Cikk
Munkaviszonyból származó jövedelem

1. Ezen Egyezmény 16., 18., 19. és 21. cikkeinek rendelkezéseinek fenntartásával a fizetés, a bér és más hasonló díjazás, amelyet az egyik Szerződő Államban belföldi illetőségű személy munkaviszonyra tekintettel kap, csak ebben az államban adóztatható, kivéve, ha a munkát a másik Szerződő Államban végzik. Amennyiben a munkát ott végzik, úgy az ezért kapott díjazás megadóztatható ebben a másik államban.
2. Tekintet nélkül e cikk 1. bekezdésének rendelkezéseire, az a díjazás, amelyet az egyik Szerződő Államban belföldi illetőségű személy a másik Szerződő Államban végzett munkára tekintettel kap, csak az elsőként említett államban adóztatható, ha:
   (a) a kedvezményezett a másik államban nem tartózkodik egyfolytában vagy megszakításokkal összesen 183 napnál hosszabb időszakot az adott pénzügyi évben kezdődő vagy végződő bármely tizenkét hónapos időtartamon belül, és
   (b) a díjazást olyan munkaadó fizeti, vagy azt olyan munkaadó nevében fizetik, aki nem belföldi illetőségű a másik államban, és
   (c) a díjazást nem a munkaadónak a másik államban lévő telephelye vagy állandó bázisa viseli.

3. Tekintet nélkül e cikk előző rendelkezéseire, a nemzetközi forgalomban üzemeltetett hajó vagy légi jármű fedélzetén végzett munkáért kapott díjazás megadóztatható abban a Szerződő Államban, amelyben a vállalkozás tényleges üzletvezetési helye van.

16. Cikk
Igazgatók tiszteletdíja

Az igazgatói tiszteletdíj és más hasonló kifizetés, amelyet az egyik Szerződő Államban belföldi illetőségű személy, a másik Szerződő Államban belföldi illetőségű társaság igazgatótanácsának vagy felügyelőbizottságának tagjaként kap, megadóztatható ebben a másik államban.

17. Cikk
Művészek és sportolók

1. Tekintet nélkül ezen Egyezmény 14. és a 15. cikkének rendelkezéseire, az a jövedelem, amelyet az egyik Szerződő Államban belföldi illetőségű személy előadóművészként, mint színpadi, film-, rádió- vagy televíziós művész vagy zeneművész, vagy sportolóként élvez a másik Szerződő Államban ilyen minőségében kifejtett személyes tevékenységéből, megadóztatható ebben a másik államban.
2. Amennyiben egy előadóművész vagy egy sportoló által ilyen minőségében kifejtett személyes tevékenységéből származó jövedelem nem az előadóművésznél vagy sportolónál magánál, hanem egy másik személynél jelentkezik, úgy ez a jövedelem, tekintet nélkül ezen Egyezmény 7., 14. és a 15. cikkének rendelkezéseire, megadóztatható abban a Szerződő Államban, amelyben az előadóművész vagy a sportoló a tevékenységét kifejti.
3. Az egyik Szerződő Államban belföldi illetőségű személy által, az e cikk 1. és 2. bekezdésében megfogalmazottak szerint kapott jövedelem mentes az adó alól a másik Szerződő Államban, feltéve, hogy ezen tevékenységet teljesen vagy nagyrészt az elsőként említett Szerződő Állam vagy annak helyi hatósága közalapjaiból támogatják, vagy a Szerződő Államok Kormányai között létrejött kulturális egyezmény vagy megállapodás alapján kerül rá sor.

18. Cikk
Nyugdíjak

1. Ezen Egyezmény 19. cikkének 2. bekezdésében foglalt rendelkezések fenntartásával, az egyik Szerződő Államban belföldi illetőségű személynek munkaviszonyra tekintettel fizetett nyugdíj és más hasonló díjazás csak ebben az államban adóztatható.
2. Tekintet nélkül e cikk 1. bekezdésének rendelkezéseire, az egyik Szerződő Állam vagy annak helyi hatósága társadalombiztosítási rendszerének részét képző program alapján fizetett nyugdíjak és más kifizetések csak ebben az államban adóztathatóak.

19. cikk
Közszolgálat

1. (a) A fizetések, bérek és más hasonló, nem nyugdíj jellegű díjazások, amelyeket az egyik Szerződő Állam vagy annak helyi hatósága fizet természetes személynek az ezen államnak vagy hatóságnak teljesített szolgálatért, csak ebben az államban adóztathatók.
   (b) Ezen fizetések, bérek és más hasonló díjazások azonban csak a másik Szerződő Államban adóztathatók, ha a szolgálatot ebben a másik államban teljesítették, és a természetes személy ebben az államban olyan belföldi illetőségű személy, aki:
      (i) ennek az államnak az állampolgára; vagy
      (ii) nem kizárólag a szolgálat teljesítése céljából vált ebben az államban belföldi illetőségű személlyé.
2. (a) Bármely nyugdíj, amit egy Szerződő Állam vagy annak helyi hatósága fizet, vagy amit egy Szerződő Állam vagy annak helyi hatósága által létesített alapból fizetnek egy természetes személynek az ezen Államnak vagy hatóságnak teljesített szolgálatért, csak ebben az Államban adóztatható.
   (b) Mindazonáltal ez a nyugdíj csak a másik Szerződő Államban adóztatható, ha a természetes személy ebben a másik Államban belföldi illetőséggel bír és annak állampolgára.
3. Az egyik Szerződő Állam vagy annak helyi hatósága által folytatott üzleti tevékenységgel kapcsolatosan teljesített szolgálatért fizetett fizetésekre, bérekre és más hasonló díjazásokra és nyugdíjakra ezen Egyezmény a 15., 16., 17. és 18. cikkének rendelkezései alkalmazandók.

20. Cikk

Tanulók

Azok a kifizetések, amelyeket olyan tanuló, ipari és kereskedelmi tanuló vagy gyakornok kap ellátására, tanulmányi vagy képzési célokra, aki közvetlenül az egyik Szerződő Államba való utazás előtt a másik Szerződő Államban belföldi illetőségű volt, vagy jelenleg is az, és aki az elsőként említett államban kizárólag tanulmányi vagy képzési célból tartózkodik, nem adóztatható meg ebben az államban, amennyiben az ilyen kifizetések ezen az államon kívüli forrásból származnak.

21. Cikk

Tanárok és kutatók

Azok a díjazások, amelyet egy oktató vagy kutató – aki az egyik Szerződő Államban belföldi illetőséggel bíró személy vagy az volt mielőtt a másik Szerződő Államba látogatást tett, vagy meghívást kapott – oktatási vagy kutatási tevékenység végzésére tekintettel kap, mentes az adó alól négy évet meg nem haladó időszakra abban a másik Szerződő Államban.

22. Cikk

Egyéb jövedelem

1. Az egyik Szerződő Államban belföldi illetőségű személy jövedelmének az ezen Egyezmény előző cikkeiben nem tárgyalt részei, bárhol is keletkeznek, csak ebben az államban adóztathatók.
2. E cikk 1. bekezdésének rendelkezései nem alkalmazandók ezen Egyezmény 6. cikkének 2. bekezdésében meghatározott ingatlan vagyonból származó jövedelmen kívüli jövedelemre, ha az ilyen jövedelemnek az egyik Szerződő Államban belföldi illetőségű kedvezményezettje a másik Szerződő Államban egy ott lévő telephely útján üzleti tevékenységet fejt ki, vagy egy ott lévő állandó bázisról ebben a másik államban szabad foglalkozást folytat, és a jog vagy vagyoni érték, amelyre tekintettel a jövedelmet fizetik, ténylegesen ehhez a telephelyhez vagy állandó bázishoz kapcsolódik. Ebben az esetben ezen Egyezmény 7. cikkének vagy 14. cikkének rendelkezéseit kell, az esettől függően alkalmazni.

23. Cikk

Vagyon

1. Ezen Egyezmény 6. cikkében említett olyan ingatlan vagyon, amely az egyik Szerződő Államban belföldi illetőségű személy tulajdonát képezi és a másik Szerződő Államban fekszik, megadóztatható ebben a másik államban.
2. Az ingó vagyon, amely az egyik Szerződő Állam vállalkozásának a másik Szerződő Államban lévő telephelye üzleti vagyonának részét képezi, vagy az egyik Szerződő Államban belföldi illetőségű személy számára a másik Szerződő Államban szabad foglalkozás céljából rendelkezésre álló állandó bázishoz tartozó ingó vagyonban testesül meg, megadóztatható ebben a másik államban.
3. Az egyik Szerződő Állam vállalkozása által nemzetközi forgalomban üzemeltetett hajókból és légi járművekből álló ingó vagyonban, és az ilyen hajók és légi járművek üzemeltetéséhez szükséges ingó vagyonban megtestesülő vagyon csak abban a Szerződő Államban adóztatható, amelyben a vállalkozás tényleges üzletvezetésének helye van.
4. Az egyik Szerződő Államban belföldi illetőségű személy minden más vagyonrésze csak ebben az Szerződő Államban adóztatható.

24. Cikk

A kettős adóztatás elkerülése

A kettős adóztatást a következő módon kell elkerülni:

1. A Szaúd-Arábiai Királyság esetében:
   (a) Amennyiben a Szaúd-Arábiai Királyságban belföldi illetőségű személy olyan jövedelmet élvez, vagy olyan vagyona van, amely ezen Egyezmény rendelkezései szerint megadóztatható Magyarországon, a Szaúd-Arábiai Királyság megengedi:
      (i) az ilyen belföldi illetőségű személy jövedelmét terhelő adóból azon összeg levonását, amely megegyezik a Magyarországon megfizetett adóval;
      (ii) az ilyen belföldi illetőségű személy vagyonát terhelő adóból azon összeg levonását, amely megegyezik a Magyarországon megfizetett adóval.

Az így levont összeg azonban egyik esetben sem haladhatja meg a levonás előtt megállapított jövedelemadónak vagy vagyonadónak azt a részét, amely az esettől függően, a Magyarországon megadóztatható jövedelemre vagy vagyonra esik.

(b) a kettős adóztatás elkerülése nem fogja korlátozni a Szaúd-Arábiai Királyságban belföldi illetőséggel bíró szaúdi állampolgárokra vonatkozó Zakat beszedési rendszer rendelkezéseit.

2. Magyarország esetében:

(a) Amennyiben egy Magyarországon belföldi illetőségű személy olyan jövedelmet élvez, vagy olyan vagyona van, amely ezen Egyezmény rendelkezései szerint megadóztatható a Szaúd-Arábiai Királyságban, Magyarország a (b) pontban és a 3. bekezdésben foglalt rendelkezések fenntartásával mentesíti az ilyen jövedelmet vagy vagyont az adó alól.

(b) Amennyiben egy Magyarországon belföldi illetőségű személy olyan jövedelemtételeket élvez, amelyek a 10. és 12. cikk rendelkezései szerint megadóztathatók a Szaúd-Arábiai Királyságban, Magyarország megengedi az ilyen belföldi illetőségű személy jövedelmét terhelő adóból azon összeg levonását, amely megegyezik a Szaúd-Arábiai Királyságban megfizetett adóval. Az így levont összeg azonban nem haladhatja meg a levonás előtt számított adónak azt a részét, amely a Szaúd-Arábiai Királyságból származó ilyen jövedelemtételekre esik.

(c) Az (a) pont rendelkezései nem alkalmazandók az egyik Szerződő Államban belföldi illetőségű személy jövedelemére vagy vagyonára, ha a másik Szerződő Állam ezen Egyezmény rendelkezéseit alkalmazva mentesíti az ilyen jövedelmet vagy vagyont az adó alól, vagy az ilyen jövedelemre a 10. vagy 12. cikk 2. bekezdése rendelkezéseit alkalmazza.

3. Amennyiben ezen Egyezmény bármely rendelkezése szerint valamely, az egyik Szerződő Államban belföldi illetőségű személy által élvezett jövedelem vagy a tulajdonát képező vagyon mentesül az adó alól ebben az államban, ez az állam mindazonáltal ennek a belföldi illetőségű személynek a többi jövedelme vagy vagyona utáni adó kiszámításánál figyelembe veheti a mentesített jövedelmet vagy vagyont.

25. Cikk
Kölcsönös egyeztetési eljárás

1. Ha egy személy véleménye szerint az egyik vagy mindkét Szerződő Állam intézkedései rá nézve olyan adóztatáshoz vezetnek vagy fognak vezetni, amely nem felel meg ezen Egyezmény rendelkezéseinek, úgy ezeknek az államoknak a belső jogszabályai által biztosított jogorvoslati lehetőségektől függetlenül, ügyét előterjesztheti annak a Szerződő Államnak az illetékes hatóságához, amelyben belföldi illetőségű. Az ügyet ezen Egyezmény rendelkezéseinek meg nem felelő adóztatáshoz vezető intézkedésre vonatkozó első értesítést követő három éven belül kell előterjeszteni.
2. Az illetékes hatóság, amennyiben a kifogást megalapozottnak találja, és önmaga nem képes kielégítő megoldást találni, törekedni fog arra, hogy az ügyet a másik Szerződő Állam illetékes hatóságával együtt kölcsönös egyetértéssel rendezze azzal a céllal, hogy elkerüljék az olyan adóztatást, amely nem áll összhangban ezen Egyezménnyel. Az így létrejött megállapodást a Szerződő Államok belső jogszabályaiban előírt határidőktől függetlenül végre kell hajtani.
3. Mindkét Szerződő Állam illetékes hatósága törekedni fog arra, hogy ezen Egyezmény értelmezésével vagy alkalmazásával kapcsolatos nehézségeket vagy kétségeket kölcsönös egyetértéssel oldja fel. Közös tanácskozásokat tarthatnak annak érdekében, hogy olyan esetekben is elkerüljék a kettős adóztatást, amelyekről ezen Egyezmény nem rendelkezik.
4. A Szerződő Államok illetékes hatóságai érintkezhetnek egymással abból a célból, hogy az előző bekezdések értelmében egyetértésre jussanak.

26. Cikk
Információcsere

1. A Szerződő Államok illetékes hatóságai tájékoztatni fogják egymást a jelen Egyezmény rendelkezéseinek végrehajtásához, vagy a Szerződő Államok vagy azok helyi hatóságai által kivetett, bármilyen fajtájú vagy megnevezésű adóra vonatkozó belső jogszabályi rendelkezések végrehajtásához és érvényesítéséhez előreláthatóan fontos információról, amennyiben az ezek alapján való adóztatás nem ellentétes az Egyezménnyel. Az információcserét ezen Egyezmény 1. és 2. cikke nem korlátozza.
2. A Szerződő Államnak e cikk 1. bekezdése alapján kapott bármely információt ugyanúgy titokként kell kezelnie, mint az ennek az államnak a saját belső jogszabályai alapján megszerzett információkat, és csak olyan személyek vagy hatóságok (beleértve a bíróságokat és a közigazgatási szerveket) részére szabad felfednie, amelyek e cikk

1. bekezdésében említett adók megállapításával vagy beszedésével, ezek érvényesítésével és a vonatkozó peres eljárással, vagy az ezekkel az adókkal kapcsolatos jogorvoslat elbírálásával, vagy a fentiek felügyeletével foglalkoznak. Ezek a személyek vagy hatóságok az információt csak ilyen célokra használhatják fel. Nyilvános bírósági tárgyalásokon vagy bírósági határozatokban az információt nyilvánosságra hozhatják.

3. E cikk 1. és 2. bekezdésének rendelkezései semmilyen esetben sem értelmezhetők úgy, mintha valamelyik Szerződő Államot arra köteleznék, hogy:
   (a) az egyik vagy a másik Szerződő Állam jogszabályaitól vagy államigazgatási gyakorlatától eltérő államigazgatási intézkedést hozzon;
   (b) olyan információt nyújtson, amely az egyik vagy másik Szerződő Állam jogszabályai szerint, vagy az államigazgatás szokásos rendjében nem szerezhető be;
   (c) olyan információt nyújtson, amely bármely szakmai, üzleti, ipari, kereskedelmi vagy foglalkozási titkot vagy szakmai eljárást fedne fel, vagy amelynek felfedése sértené a közrendet.
4. Ha az egyik Szerződő Állam a jelen cikknek megfelelően információt kér, a másik Szerződő Állam saját információszerzési intézkedéseit alkalmazza a kért információ megszerzése érdekében, még akkor is, ha a másik Államnak az információra saját adóügyi céljaira nincs szüksége. A megelőző mondatban foglalt kötelezettségre e cikk 3. bekezdésének korlátozásai vonatkoznak, de ezek a korlátozások semmilyen esetben sem értelmezhetők úgy, hogy a Szerződő Állam számára megengedik az információszolgáltatás megtagadását kizárólag azért, mert az információhoz nem kapcsolódik hazai érdeke.
5. A 3. bekezdés rendelkezései semmilyen esetben nem értelmezhetők úgy, hogy a Szerződő Állam számára megengedik az információszolgáltatás megtagadását kizárólag azért, mert az információ banknak, más pénzintézetnek, kijelölt személynek vagy képviselői vagy bizalmi minőségben eljáró személynek áll rendelkezésére, vagy mert az egy személyben lévő tulajdonosi érdekeltségre vonatkozik.

27. Cikk
Diplomáciai és konzuli képviseletek tagjai

Az Egyezmény semmilyen módon nem érinti a diplomáciai vagy konzuli képviseletek tagjait a nemzetközi jog általános szabályai szerint vagy külön egyezmények rendelkezései alapján megillető adózási kiváltságokat.

28. cikk
Vegyes rendelkezések

Az Egyezmény semmilyen módon nem érinti valamely Szerződő Állam adócsalás és adókijátszás megelőzésére vonatkozó hazai jogszabályainak alkalmazását, amennyiben az adott Szerződő Állam illetékes hatósága megállapítja, hogy a másik Szerződő Államban belföldi illetőségű személynek vagy az ilyen belföldi illetőségű személlyel kapcsolatban lévő személynek a fő célja vagy fő céljainak egyike ezen Egyezmény kedvezményeinek megszerzése volt. A Szerződő Államok konzultálhatnak egymással mielőtt az előző mondat alapján az egyik Szerződő Államban belföldi illetőségű személytől a másik Szerződő Államban megtagadnák az adókönnyítés alkalmazását.

29. Cikk
Hatálybalépés

1. Bármely Szerződő Államnak értesítenie kell a másik államot diplomáciai úton keresztül, a belső joga által meghatározott az Egyezmény hatálybalépéséhez szükséges feltételek kielégítéséről. Az Egyezmény az említett értesítések közül a későbbi kézhezvételének hónapját követő második hónap első napján lép hatályba.
2. Ezen Egyezmény rendelkezései alkalmazandók:
   (a) a forrásnál levont adók tekintetében ezen Egyezmény hatálybalépésének dátumát követő január 1-jén vagy azt követően fizetett összegekre;
   (b) az egyéb adók tekintetében ezen Egyezmény hatálybalépésének dátumát követő január 1-jén vagy azután kezdődő adóévekre.

30. Cikk
Felmondás

1. Jelen Egyezmény korlátlan ideig marad hatályban, de bármelyik Szerződő Állam diplomáciai úton felmondhatja azt annak hatálybalépésétől számított öt év után úgy, hogy bármely naptári év június 30-a előtt a felmondásról írott értesítést küld a másik Szerződő Állam számára.

2. Ebben az esetben az Egyezmény nem alkalmazandó:
   (a) a forrásnál levont adók tekintetében annak a naptári évnek a végét követően fizetett összegek vonatkozásában, amelyben az ilyen felmondásról szóló értesítést adták;
   (b) az egyéb adók tekintetében az ilyen felmondásról szóló értesítés átadásának naptári éve vége után kezdődő adóévek vonatkozásában.

Ennek hiteléül az arra kellő meghatalmazással rendelkező alulírottak az Egyezményt aláírták.

Készült két példányban Rijádban, 2014. március 23. napján magyar, arab és angol nyelven, mindegyik szöveg egyaránt hiteles. Eltérő értelmezés esetén az angol nyelvű szöveg irányadó.

Magyarország Kormányának nevében	A Szaúd-Arábiai Királyság Kormányának nevében

(aláírások)

JEGYZŐKÖNYV

A Magyarország Kormánya és a Szaúd-Arábiai Királyság Kormánya között a jövedelemadók területén a kettős adóztatás elkerüléséről és az adóztatás kijátszásának megakadályozásáról szóló Egyezmény aláírásakor Magyarország Kormánya és a Szaúd-Arábiai Királyság Kormánya megállapodott, hogy az alábbi rendelkezések az Egyezmény szerves részét képezik.

1. Megállapítást nyert, hogy az Egyezményben használt „tényleges üzletvezetés helye" kifejezés azt az állandó helyet jelenti, ahol a teljes vállalkozás üzletvezetéséhez szükséges magasabb szintű, lényeges vezetői és kereskedelmi döntéseket általában és rendszeresen meghozzák.
2. Megállapítást nyert, hogy az Egyezmény 4. cikkének alkalmazásában „az egyik Szerződő Államban belföldi illetőségű személy" kifejezés magában foglalja az egyik Szerződő Állam jogának megfelelően létrejött bármely személyt, amely nem adóköteles abban az Államban és létrehozása, illetve fenntartása abban az Államban:
   (a) vagy kizárólag vallásos, jótékonysági, oktatási, tudományos vagy más hasonló közcéllal történik;
   (b) vagy munkavállalók számára nyugdíj vagy más hasonló juttatás biztosítása céljából.
3. Megállapítást nyert, hogy az Egyezmény 7. cikkének alkalmazásában:
   (a) egy Szerződő Állam vállalkozásának a másik Szerződő Államba történő árukiviteléből származó vállalkozási nyeresége nem adóztatható abban a másik Szerződő Államban. Amennyiben a kiviteli szerződések más, a másik Szerződő Államban található telephelyen keresztül végzett tevékenységeket is magukban foglalnak, az ilyen tevékenységekből származó nyereség megadóztatható abban a másik Szerződő Államban;
   (b) a „vállalkozási nyereség" kifejezés magában foglalja többek között a gyártásból, kereskedelemből, banki tevékenységből, biztosításból, belföldi szállítás működtetéséből, szolgáltatások nyújtásából és ingó vagyon bérbeadásából származó jövedelmet. Az ilyen kifejezés nem foglalja magában a természetes személy tevékenységét, azt akár alkalmazottként, akár önállóan végzi.
4. Megállapítást nyert, hogy az Egyezmény 26. cikkének alkalmazásában az említett cikk rendelkezéseinek megfelelően megküldött információ csak az abban meghatározott adóügyi célokra használható fel.
5. Magyarország Kormánya úgy értelmezi, hogy Magyarország ezen Egyezményben vállalt kötelezettségei összhangban vannak az Európai Unió tagjaként vállalt kötelezettségeivel. Amennyiben azonban Magyarország a jövőben megállapítja, hogy ezen Egyezményben vállalt kötelezettségei nincsenek összhangban a Magyarországra európai uniós tagként vonatkozó követelményekkel, mindkét Szerződő Állam konzultálhat egymással az Egyezmény lehetséges módosításairól.

Ennek hiteléül az arra kellő meghatalmazással rendelkező alulírottak az Egyezményt aláírták.

Készült két példányban Rijádban, 2014. március 23. napján magyar, arab és angol nyelven, mindegyik szöveg egyaránt hiteles. Eltérő értelmezés esetén az angol nyelvű szöveg irányadó.

Magyarország Kormányának nevében	A Szaúd-Arábiai Királyság Kormányának nevében

(aláírások)"

"CONVENTION BETWEEN THE GOVERNMENT OF HUNGARY AND THE GOVERNMENT OF THE KINGDOM OF SAUDI ARABIA FOR THE AVOIDANCE OF DOUBLE TAXATION AND THE PREVENTION OF TAX EVASION WITH RESPECT TO TAXES ON INCOME AND ON CAPITAL

The Government of Hungary and the Government of the Kingdom of Saudi Arabia,
Desiring to conclude a Convention for the avoidance of double taxation and the prevention of tax evasion with respect to taxes on income and on capital, and to further develop and facilitate their relationship;

Have agreed as follows:

Article 1
Persons Covered
This Convention shall apply to persons who are residents of one or both of the Contracting States.

Article 2
Taxes Covered

1. This Convention shall apply to taxes on income and on capital imposed on behalf of a Contracting State or of its local authorities, irrespective of the manner in which they are levied.
2. There shall be regarded as taxes on income and on capital all taxes imposed on total income, on total capital or on elements of income or of capital, including taxes on gains from the alienation of movable or immovable property, taxes on the total amounts of wages or salaries paid by enterprises, as well as taxes on capital appreciation.
3. The existing taxes to which this Convention shall apply are in particular:
   (a) in the case of the Kingdom of Saudi Arabia:
      i) the Zakat;
      ii) the income tax including the natural gas investment tax;
      (hereinafter referred to as "Saudi tax");
   (b) in the case of Hungary:
      i) the personal income tax;
      ii) the corporate tax;
      iii) the land parcel tax; and
      iv) the building tax;
      (hereinafter referred to as "Hungarian tax").
4. The provisions of this Convention shall also apply to any identical or substantially similar taxes that are imposed by either Contracting State after the date of signature of this Convention in addition to, or in place of, the existing taxes. The competent authorities of the Contracting States shall notify each other of any significant changes that have been made in their respective taxation laws.

Article 3
General Definitions

1. For the purposes of this Convention, unless the context otherwise requires:
   (a) the term "Kingdom of Saudi Arabia" means the territory of the Kingdom of Saudi Arabia which also includes the area outside the territorial waters, where the Kingdom of Saudi Arabia exercises its sovereign and jurisdictional rights in their waters, sea bed, sub-soil and natural resources by virtue of its law and international law;
   (b) the term "Hungary" when used in a geographical sense, it means the territory of Hungary;

(c) the terms "a Contracting State" and "the other Contracting State" mean Hungary or the Kingdom of Saudi Arabia, as the context requires;

(d) the term "person" includes an individual, a company and any other body of persons, including the State or its local authorities;

(e) the term "company" means any body corporate or any entity which is treated as a body corporate for tax purposes;

(f) the terms "enterprise of a Contracting State" and "enterprise of the other Contracting State" mean respectively an enterprise carried on by a resident of a Contracting State and an enterprise carried on by a resident of the other Contracting State;

(g) the term "international traffic" means any transport by a ship or aircraft operated by an enterprise which has its place of effective management in a Contracting State, except when the ship or aircraft is operated solely between places in the other Contracting State;

(h) the term "national" means:

i) any individual possessing the nationality of a Contracting State;

ii) any legal person, partnership, association or any other entity deriving its status as such from the laws in force in a Contracting State;

(i) the term "competent authority" means:

i) in the case of the Kingdom of Saudi Arabia, the Ministry of Finance represented by the Minister of Finance or his authorized representative;

ii) in the case of Hungary, the minister responsible for tax policy or his authorised representative.

2. As regards the application of this Convention at any time by a Contracting State, any term not defined therein shall, unless the context otherwise requires, have the meaning that it has at that time under the law of that State for the purposes of the taxes to which this Convention applies, any meaning under the applicable tax laws of that State prevailing over a meaning given to the term under other laws of that State.

Article 4
Resident

1. For the purposes of this Convention, the term "resident of a Contracting State" means any person who, under the laws of that State, is liable to tax in that State by reason of his domicile, residence, place of incorporation, place of management or any other criterion of a similar nature, and also includes that State and any local authorities thereof.

   This term, however, does not include any person who is liable to tax in that State in respect only of income from sources in that State or capital situated therein.

2. Where by reason of the provisions of paragraph 1 of this Article, an individual is a resident of both Contracting States, then his status shall be determined as follows:

   (a) he shall be deemed to be a resident only of the Contracting State in which he has a permanent home available to him; if he has a permanent home available to him in both Contracting States, he shall be deemed to be a resident only of the Contracting State with which his personal and economic relations are closer (center of 'vital' interests);

   (b) if the Contracting State in which he has his center of 'vital' interests cannot be determined, or if he has not a permanent home available to him in either Contracting State, he shall be deemed to be a resident only of the Contracting State in which he has an habitual abode;

   (c) if he has an habitual abode in both Contracting States or in neither of them, he shall be deemed to be a resident only of the Contracting State of which he is a national;

   (d) if he is a national of both Contracting States or of neither of them, the competent authorities of the Contracting States shall settle the question by mutual agreement.

3. Where by reason of the provisions of paragraph 1 of this Article, a person other than an individual is a resident of both Contracting States, then it shall be deemed to be a resident only of the State in which its place of effective management is situated.

Article 5
Permanent Establishment

1. For the purposes of this Convention, the term "permanent establishment" means a fixed place of business through which the business of an enterprise is wholly or partly carried on.

2. The term "permanent establishment" includes especially:
   (a) a place of management;
   (b) a branch;
   (c) an office;
   (d) a factory;
   (e) a workshop; and
   (f) any place of extraction of natural resources.
3. The term "permanent establishment" also includes:
   (a) a building site, a construction, assembly or installation project, or supervisory activities in connection therewith, but only where such site, project or activities continue for a period of more than 6 months;
   (b) the furnishing of services, including consultancy services, by an enterprise through employees or other personnel engaged by the enterprise for such purpose, but only where activities of that nature continue (for the same or a connected project) within a Contracting State for a period or periods aggregating more than 183 days within any 12-month period.
4. Notwithstanding the preceding provisions of this Article, the term "permanent establishment" shall be deemed not to include:
   (a) the use of facilities solely for the purpose of storage, display or delivery of goods or merchandise belonging to the enterprise;
   (b) the maintenance of a stock of goods or merchandise belonging to the enterprise solely for the purpose of storage, display or delivery;
   (c) the maintenance of a stock of goods or merchandise belonging to the enterprise solely for the purpose of processing by another enterprise;
   (d) the maintenance of a fixed place of business solely for the purpose of purchasing goods or merchandise or of collecting information, for the enterprise;
   (e) the maintenance of a fixed place of business solely for the purpose of carrying on, for the enterprise, any other activity of a preparatory or auxiliary character;
   (f) the maintenance of a fixed place of business solely for any combination of activities mentioned in subparagraphs (a) to (e), provided that the overall activity of the fixed place of business resulting from this combination is of a preparatory or auxiliary character;
   (g) the sale of goods or merchandise belonging to the enterprise displayed at an occasional temporary fair or exhibition after the closing of the said fair or exhibition.
5. Notwithstanding the provisions of paragraphs 1 and 2 of this Article, where a person – other than an agent of an independent status to whom paragraph 6 of this Article applies – is acting on behalf of an enterprise and has, and habitually exercises, in a Contracting State an authority to conclude contracts in the name of the enterprise, that enterprise shall be deemed to have a permanent establishment in that State in respect of any activities which that person undertakes for the enterprise, unless the activities of such person are limited to those mentioned in paragraph 4 of this Article which, if exercised through a fixed place of business, would not make this fixed place of business a permanent establishment under the provisions of that paragraph.
6. An enterprise of a Contracting State shall not be deemed to have a permanent establishment in the other Contracting State merely because it carries on business in that other State through a broker, general commission agent or any other agent of an independent status, provided that such persons are acting in the ordinary course of their business.
7. The fact that a company which is a resident of a Contracting State controls or is controlled by a company which is a resident of the other Contracting State, or which carries on business in that other State (whether through a permanent establishment or otherwise), shall not of itself constitute either company a permanent establishment of the other.

Article 6
Income from Immovable Property

1. Income derived by a resident of a Contracting State from immovable property (including income from agriculture or forestry) situated in the other Contracting State may be taxed in that other Contracting State.
2. The term "immovable property" shall have the meaning which it has under the law of the Contracting State in which the property in question is situated. This term shall in any case include property accessory to immovable property, livestock and equipment used in agriculture and forestry, rights to which the provisions of general law respecting

landed property apply, usufruct of immovable property and rights to variable or fixed payments as consideration for the working of, or the right to work, mineral deposits, sources and other natural resources. Ships and aircraft shall not be regarded as immovable property.

3. The provisions of paragraph 1 of this Article shall apply to income derived from the direct use, letting or use in any other form of immovable property.
4. The provisions of paragraphs 1 and 3 of this Article shall also apply to the income from immovable property of an enterprise and to income from immovable property used for the performance of independent personal services.

Article 7
Business Profits

1. The profits of an enterprise of a Contracting State shall be taxable only in that State unless the enterprise carries on business in the other Contracting State through a permanent establishment situated therein. If the enterprise carries on business as aforesaid, the profits of the enterprise may be taxed in the other State but only so much of them as is attributable to that permanent establishment.
2. Subject to the provisions of paragraph 3 of this Article, where an enterprise of a Contracting State carries on business in the other Contracting State through a permanent establishment situated therein, there shall in each Contracting State be attributed to that permanent establishment the profits which it might be expected to make if it were a distinct and separate enterprise engaged in the same or similar activities under the same or similar conditions and dealing wholly independently with the enterprise of which it is a permanent establishment.
3. In determining the profits of a permanent establishment, there shall be allowed as deductions expenses which are incurred for the purposes of the business of the permanent establishment, including executive and general administrative expenses so incurred, whether in the Contracting State in which the permanent establishment is situated or elsewhere. However, no such deduction shall be allowed in respect of amounts, if any, paid (otherwise than towards reimbursement of actual expenses) by the permanent establishment to the head office of the enterprise or any of its other offices, by way of royalties, fees or other similar payments in return for the use of patents or other rights, or by way of commission, for specific services performed or for management, or, except in the case of a banking enterprise, by way of income from debt-claims with regard to moneys lent to the permanent establishment. Likewise, no account shall be taken, in the determination of the profits of a permanent establishment, for amounts charged (otherwise than towards reimbursement of actual expenses), by the permanent establishment to the head office of the enterprise or any of its other offices, by way of royalties, fees or other similar payments in return for the use of patents or other rights, or by way of commission for specific services performed or for management, or, except in the case of a banking enterprise, by way of income from debt-claims with regard to moneys lent to the head office of the enterprise or any of its other offices.
4. Nothing in this Article shall affect the operation of any law of a Contracting State relating to tax imposed on profits from insurance relating to risks situated in that State with non-residents.
5. Where profits include items of income which are dealt with separately in other Articles of this Convention, then the provisions of those Articles shall not be affected by the provisions of this Article.

Article 8
Shipping and Air Transport

1. Profits from the operation of ships or aircraft in international traffic shall be taxable only in the Contracting State in which the place of effective management of the enterprise is situated.
2. The provisions of paragraph 1 of this Article shall also apply to profits from the participation in a pool, a joint business or an international operating agency.

Article 9
Associated Enterprises

1. Where:
   (a) an enterprise of a Contracting State participates directly or indirectly in the management, control or capital of an enterprise of the other Contracting State, or
   (b) the same persons participate directly or indirectly in the management, control or capital of an enterprise of a Contracting State and an enterprise of the other Contracting State,

   and in either case conditions are made or imposed between the two enterprises in their commercial or financial relations which differ from those which would be made between independent enterprises, then any profits which

would, but for those conditions, have accrued to one of the enterprises, but, by reason of those conditions, have not so accrued, may be included in the profits of that enterprise and taxed accordingly.

2. Where a Contracting State includes in the profits of an enterprise of that State – and taxes accordingly – profits on which an enterprise of the other Contracting State has been charged to tax in that other State and the profits so included are profits which would have accrued to the enterprise of the first-mentioned State if the conditions made between the two enterprises had been those which would have been made between independent enterprises, then that other State shall make an appropriate adjustment to the amount of the tax charged therein on those profits. In determining such adjustment, due regard shall be had to the other provisions of this Convention and the competent authorities of the Contracting States shall if necessary consult each other.

Article 10
Dividends

1. Dividends paid by a company which is a resident of a Contracting State to a resident of the other Contracting State may be taxed in that other Contracting State.
2. However, such dividends may also be taxed in the Contracting State of which the company paying the dividends is a resident and according to the laws of that State, but if the beneficial owner of the dividends is a resident of the other Contracting State, the tax so charged shall not exceed 5 per cent of the gross amount of the dividends. This paragraph shall not affect the taxation of the company in respect of the profits out of which the dividends are paid.
3. The term "dividends" as used in this Article means income from shares, "jouissance" shares or "jouissance" rights, mining shares, founders' shares or other rights, not being debt-claims, participating in profits, as well as income which is subjected to the same taxation treatment as income from shares by the laws of the State of which the company making the distribution is a resident.
4. The provisions of paragraphs 1 and 2 of this Article shall not apply if the beneficial owner of the dividends, being a resident of a Contracting State, carries on business in the other Contracting State of which the company paying the dividends is a resident through a permanent establishment situated therein, or performs in that other State independent personal services from a fixed base situated therein and the holding in respect of which the dividends are paid is effectively connected with such permanent establishment or fixed base. In such case the provisions of Article 7 or Article 14 of this Convention, as the case may be, shall apply.
5. Where a company which is a resident of a Contracting State derives profits or income from the other Contracting State, that other State may not impose any tax on the dividends paid by the company, except insofar as such dividends are paid to a resident of that other State or insofar as the holding in respect of which the dividends are paid is effectively connected with a permanent establishment or a fixed base situated in that other State, nor subject the company's undistributed profits to a tax on the company's undistributed profits, even if the dividends paid or the undistributed profits consist wholly or partly of profits or income arising in such other State.

Article 11
Income from Debt-Claims

1. Income from debt-claims arising in a Contracting State and beneficially owned by a resident of the other Contracting State shall be taxable only in that other State.
2. The term "Income from Debt-Claims" as used in this Article means income from debt-claims of every kind, whether or not secured by mortgage and whether or not carrying a right to participate in the debtor's profits, and in particular, income from government securities and income from bonds or debentures, including premiums and prizes attaching to such securities, bonds or debentures. Penalty charges for late payment shall not be regarded as income from debt-claims for the purpose of this Article.
3. The provisions of paragraph 1 of this Article shall not apply if the beneficial owner of the income from debt-claims, being a resident of a Contracting State, carries on business in the other Contracting State in which the income from debt-claims arises, through a permanent establishment situated therein, or performs in that other State independent personal services from a fixed base situated therein and the debt-claim in respect of which such income is paid is effectively connected with such permanent establishment or fixed base. In such case, the provisions of Article 7 or Article 14 of this Convention, as the case may be, shall apply.
4. Where, by reason of a special relationship between the payer and the beneficial owner or between both of them and some other person, the amount of the income from debt-claims, having regard to the debt-claim for which it is paid, exceeds the amount which would have been agreed upon by the payer and the beneficial owner in

the absence of such relationship, the provisions of this Article shall apply only to the last-mentioned amount. In such case, the excess part of the payments shall remain taxable according to the laws of each Contracting State, due regard being had to the other provisions of this Convention.,

Article 12
Royalties

1. Royalties arising in a Contracting State and paid to a resident of the other Contracting State may be taxed in that other State.
2. However, such royalties may also be taxed in the Contracting State in which they arise and according to the laws of that State, but if the recipient is the beneficial owner of the royalties, the tax so charged shall not exceed:
   (a) 5 per cent of the gross amount of the royalties which are paid for the use of, or the right to use, industrial, commercial, or scientific equipment;
   (b) 8 per cent of the gross amount of the royalties in all other cases.
3. The term "royalties" as used in this Article means payments of any kind received as a consideration for the use of, or the right to use, any copyright of literary, artistic or scientific work including cinematograph films, or films or tapes used for radio or television broadcasting, any patent, trade mark, design or model, plan, secret formula or process, or for the use of, or the right to use, industrial, commercial or scientific equipment, or for information concerning industrial, commercial or scientific experience.
4. The provisions of paragraphs 1 and 2 of this Article shall not apply if the beneficial owner of the royalties, being a resident of a Contracting State, carries on business in the other Contracting State in which the royalties arise, through a permanent establishment situated therein, or performs in that other State independent personal services from a fixed base situated therein, and the right or property in respect of which the royalties are paid is effectively connected with such permanent establishment or fixed base. In such case, the provisions of Article 7 or Article 14 of this Convention, as the case may be, shall apply.
5. Royalties shall be deemed to arise in a Contracting State when the payer is a resident of that State. Where, however, the person paying the royalties, whether he is a resident of a Contracting State or not, has in a Contracting State a permanent establishment or a fixed base in connection with which the liability to pay the royalties was incurred, and such royalties are borne by such permanent establishment or fixed base, then such royalties shall be deemed to arise in the State in which the permanent establishment or fixed base is situated.
6. Where, by reason of a special relationship between the payer and the beneficial owner or between both of them and some other person, the amount of the royalties, having regard to the use, right or information for which they are paid, exceeds the amount which would have been agreed upon by the payer and the beneficial owner in the absence of such relationship, the provisions of this Article shall apply only to the last-mentioned amount. In such case, the excess part of the payments shall remain taxable according to the laws of each Contracting State, due regard being had to the other provisions of this Convention.

Article 13
Capital Gains

1. Gains derived by a resident of a Contracting State from the alienation of immovable property referred to in Article 6 of this Convention and situated in the other Contracting State may be taxed in that other State.
2. Gains from the alienation of movable property forming part of the business property of a permanent establishment which an enterprise of a Contracting State has in the other Contracting State or of movable property pertaining to a fixed base available to a resident of a Contracting State in the other Contracting State for the purpose of performing independent personal services, including such gains from the alienation of such a permanent establishment (alone or with the whole enterprise) or of such fixed base, may be taxed in that other Contracting State.
3. Gains from the alienation of ships or aircraft operated in international traffic or movable property pertaining to the operation of such ships or aircraft, shall be taxable only in the Contracting State in which the place of effective management of the enterprise is situated.
4. Gains derived by a resident of a Contracting State from the alienation of shares or comparable interests deriving more than 50 per cent of their value directly or indirectly from immovable property situated in the other Contracting State, may be taxed in that other State.

5. Gains from the alienation of shares, other than those mentioned in paragraph 4 of this Article, which are owned directly or indirectly in a company that is a resident of a Contracting State and not listed in a stock exchange therein, may be taxed in that State.
6. Gains from the alienation of any property, other than that referred to in the preceding paragraphs of this Article, shall be taxable only in the Contracting State of which the alienator is a resident.

Article 14
Independent Personal Services

1. Income derived by a resident of a Contracting State in respect of professional services or other activities of an independent character shall be taxable only in that State except in the following circumstances, when such income may also be taxed in the other Contracting State
   (a) if he has a fixed base regularly available to him in the other Contracting State for the purpose of performing his activities; in that case, only so much of the income as is attributable to that fixed base may be taxed in that other Contracting State; or
   (b) if his stay in the other Contracting State is for a period or periods amounting to or exceeding in the aggregate 183 days in any twelve-month period commencing or ending in the fiscal year concerned; in that case, only so much of the income as is derived from his activities performed in that other State may be taxed in that other State.
2. The term "professional services" includes especially independent scientific, literary, artistic, educational or teaching activities as well as the independent activities of physicians, lawyers, engineers, architects, dentists and accountants.

Article 15
Dependent Personal Services

1. Subject to the provisions of Articles 16, 18, 19 and 21 of this Convention, salaries, wages and other similar remuneration derived by a resident of a Contracting State in respect of an employment shall be taxable only in that State unless the employment is exercised in the other Contracting State. If the employment is so exercised, such remuneration as is derived therefrom may be taxed in that other State.
2. Notwithstanding the provisions of paragraph 1 of this Article, remuneration derived by a resident of a Contracting State in respect of an employment exercised in the other Contracting State shall be taxable only in the first-mentioned State if:
   (a) the recipient is present in the other State for a period or periods not exceeding in the aggregate 183 days in any twelve-month period commencing or ending in the fiscal year concerned; and
   (b) the remuneration is paid by, or on behalf of, an employer who is not a resident of the other State; and
   (c) the remuneration is not borne by a permanent establishment or a fixed base which the employer has in the other State.
3. Notwithstanding the preceding provisions of this Article, remuneration derived in respect of an employment exercised aboard a ship or aircraft operated in international traffic, may be taxed in the Contracting State in which the place of effective management of the enterprise is situated.

Article 16
Directors' Fees

Directors' fees and other similar payments derived by a resident of a Contracting State in his capacity as a member of the board of directors or the supervisory board of a company which is a resident of the other Contracting State may be taxed in that other State.

Article 17
Artistes and Sportspersons

1. Notwithstanding the provisions of Articles 14 and 15 of this Convention, income derived by a resident of a Contracting State as an entertainer, such as a theatre, motion picture, radio or television artiste, or a musician, or as a sportsperson, from his personal activities as such exercised in the other Contracting State, may be taxed in that other State.
2. Where income in respect of personal activities exercised by an entertainer or a sportsperson in his capacity as such accrues not to the entertainer or sportsperson himself but to another person, that income may, notwithstanding

the provisions of Articles 7, 14 and 15 of this Convention, be taxed in the Contracting State in which the activities of the entertainer or sportsperson are exercised.

3. Income derived by a resident of a Contracting State from activities exercised in the other Contracting State as envisaged in paragraphs 1 and 2 of this Article, shall be exempt from tax in that other Contracting State if the visit to that other Contracting State is supported wholly or mainly by public funds of the first-mentioned Contracting State or a local authority thereof, or takes place under a cultural agreement or arrangement between the Governments of the Contracting States.

Article 18
Pensions

1. Subject to the provisions of paragraph 2 of Article 19 of this Convention, pensions and other similar remuneration paid to a resident of a Contracting State in consideration of past employment shall be taxable only in that State.
2. Notwithstanding the provisions of paragraph 1 of this Article, pensions paid and other payments made under scheme which is part of the social security system of a Contracting State or a local authority thereof shall be taxable only in that State.

Article 19
Government Service

1. (a) Salaries, wages and other similar remuneration, other than a pension, paid by a Contracting State or a local authority thereof to an individual in respect of services rendered to that State or authority shall be taxable only in that State.
   (b) However, such salaries, wages and other similar remuneration shall be taxable only in the other Contracting State if the services are rendered in that State and the individual is a resident of that State who:
      i) is a national of that State; or
      ii) did not become a resident of that State solely for the purpose of rendering the services.
2. (a) Any pension paid by, or out of funds created by, a Contracting State or a local authority thereof to an individual in respect of services rendered to that State or authority shall be taxable only in that State.
   (b) However, such pension shall be taxable only in the other Contracting State if the individual is a resident of, and a national of, that other State.
3. The provisions of articles 15, 16, 17 and 18 of this Convention shall apply to salaries, wages and other similar remuneration, and to pensions, in respect of services rendered in connection with a business carried on by a Contracting State or a local authority thereof.

Article 20
Students

Payments which a student or trainee or apprentice who is or was immediately before visiting a Contracting State a resident of the other Contracting State and who is present in the first-mentioned State solely for the purpose of his education or training receives for the purpose of his maintenance, education or training shall not be taxed in that State, provided that such payments arise from sources outside that State.

Article 21
Teachers and Researchers

Remunerations which a teacher or researcher who is or was resident in a Contracting State prior to being invited to or visiting the other Contracting State for the purpose of teaching or conducting research receives in respect of such activities shall not be taxed in that other Contracting State for a period not exceeding four years.

Article 22
Other Income

1. Items of income of a resident of a Contracting State, wherever arising, not dealt with in the foregoing Articles of this Convention shall be taxable only in that State.
2. The provisions of paragraph 1 of this Article shall not apply to income, other than income from immovable property as defined in paragraph 2 of Article 6 of this Convention, if the recipient of such income, being a resident of a Contracting State, carries on business in the other Contracting State through a permanent establishment situated therein, or performs in that other State independent personal services from a fixed base situated therein,

and the right or property in respect of which the income is paid is effectively connected with such permanent establishment or fixed base. In such case the provisions of Article 7 or Article 14 of this Convention, as the case may be, shall apply.

Article 23
Capital

1. Capital represented by immovable property referred to in Article 6 of this Convention, owned by a resident of a Contracting State and situated in the other Contracting State, may be taxed in that other Contracting State.
2. Capital represented by movable property forming part of the business property of a permanent establishment which an enterprise of a Contracting State has in the other Contracting State or by movable property pertaining to a fixed base available to a resident of a Contracting State in the other Contracting State for the purpose of performing independent personal services, may be taxed in that other Contracting State.
3. Capital represented by ships and aircraft operated by an enterprise of a Contracting State in international traffic and by movable property pertaining to the operation of such ships and aircraft shall be taxable only in the Contracting State in which the place of effective management of the enterprise is situated.
4. All other elements of capital of a resident of a Contracting State shall be taxable only in that Contracting State.

Article 24
Methods for Elimination of Double Taxation

Double taxation shall be eliminated as follows:

1. In the case of the Kingdom of Saudi Arabia:
   (a) where a resident of the Kingdom of Saudi Arabia derives income or owns capital which, in accordance with the provisions of this Convention, may be taxed in Hungary, then the Kingdom of Saudi Arabia shall allow:
      i) as a deduction from the tax on the income of that resident, an amount equal to the income tax paid in Hungary;
      ii) as a deduction from the tax on capital of that resident, an amount equal to the tax on capital paid in Hungary;

      Such deduction in either case shall not, however, exceed that part of the income tax or capital tax, as computed before the deduction is given, which is attributable, as the case may be, to the income or the capital which may be taxed in Hungary.
   (b) the methods for elimination of double taxation will not prejudice to the provisions of the Zakat collection regime as regards Saudi nationals resident in the Kingdom of Saudi Arabia.
2. In the case of Hungary:
   (a) where a resident of Hungary derives income or owns capital which, in accordance with the provisions of this Convention may be taxed in the Kingdom of Saudi Arabia, Hungary shall, subject to the provisions of subparagraph (b) and paragraph 3, exempt such income or capital from tax;
   (b) where a resident of Hungary derives items of income which, in accordance with the provisions of Article 10 or 12, may be taxed in the Kingdom of Saudi Arabia, Hungary shall allow as a deduction from the tax on the income of that resident an amount equal to the tax paid in the Kingdom of Saudi Arabia. Such deduction shall not, however, exceed that part of the tax, as computed before the deduction is given which is attributable to such items of income derived from the Kingdom of Saudi Arabia;
   (c) the provisions of paragraphs (a) shall not apply to income derived or capital owned by a resident of a Contracting State where the other Contracting State applies the provisions of this Convention to exempt such income or capital from tax or applies the provisions of paragraph 2 of Article 10 or 12 to such income.
3. Where in accordance with any provision of the Convention income derived or capital owned by a resident of a Contracting State is exempt from tax in that State, such State may nevertheless, in calculating the amount of tax on the remaining income or capital of such resident, take into account the exempted income or capital.

Article 25
Mutual Agreement Procedure

1. Where a person considers that the actions of one or both of the Contracting States result or will result for him in taxation not in accordance with the provisions of this Convention, he may, irrespective of the remedies provided by the domestic law of those States, present his case to the competent authority of the Contracting State of which

he is a resident. The case must be presented within three years from the first notification of the action resulting in taxation not in accordance with the provisions of this Convention.

2. The competent authority shall endeavour, if the objection appears to it to be justified and if it is not itself able to arrive at a satisfactory solution, to resolve the case by mutual agreement with the competent authority of the other Contracting State, with a view to the avoidance of taxation which is not in accordance with this Convention. Any agreement reached shall be implemented notwithstanding any time limits in the domestic law of the Contracting States.
3. The competent authorities of both Contracting States shall endeavour to resolve by mutual agreement any difficulties or doubts arising as to the interpretation or application of this Convention. They may also consult together for the elimination of double taxation in cases not provided for in this Convention.
4. The competent authorities of the Contracting States may communicate with each other for the purpose of reaching an agreement in the sense of the preceding paragraphs.

Article 26
Exchange of Information

1. The competent authorities of the Contracting States shall exchange such information as is foreseeably relevant for carrying out the provisions of this Convention or to the administration or enforcement of the domestic laws concerning taxes of every kind and description imposed on behalf of the Contracting States, or of their local authorities, insofar as the taxation thereunder is not contrary to the Convention. The exchange of information is not restricted by Articles 1 and 2 of this Convention.
2. Any information received under paragraph 1 of this Article by a Contracting State shall be treated as secret in the same manner as information obtained under the domestic laws of that State and shall be disclosed only to persons or authorities (including courts and administrative bodies) concerned with the assessment or collection of, the enforcement or prosecution in respect of, the determination of appeals in relation to the taxes referred to in paragraph 1 of this Article, or the oversight of the above. Such persons or authorities shall use the information only for such purposes. They may disclose the information in public court proceedings or in judicial decisions.
3. In no case shall the provisions of paragraphs 1 and 2 of this Article be construed so as to impose on a Contracting State the obligation:
   (a) to carry out administrative measures at variance with the laws and administrative practice of that or of the other Contracting State;
   (b) to supply information which is not obtainable under the laws or in the normal course of the administration of that or of the other Contracting State;
   (c) to supply information which would disclose any trade, business, industrial, commercial or professional secret or trade process, or information the disclosure of which would be contrary to public policy (ordre public).
4. If information is requested by a Contracting State in accordance with this Article, the other Contracting State shall use its information gathering measures to obtain the requested information, even though that other State may not need such information for its own tax purposes. The obligation contained in the preceding sentence is subject to the limitations of paragraph 3 of this Article but in no case shall such limitations be construed to permit a Contracting State to decline to supply information solely because it has no domestic interest in such information.
5. In no case shall the provisions of paragraph 3 of this Article be construed to permit a Contracting State to decline to supply information solely because the information is held by a bank, other financial institution, nominee or person acting in an agency or a fiduciary capacity or because it relates to ownership interests in a person.

Article 27
Members of Diplomatic Missions and Consular Posts

Nothing in this Convention shall affect the fiscal privileges of members of diplomatic missions or consular posts under the general rules of international law or under the provisions of special agreements.

Article 28
Miscellaneous Provisions

Nothing in this Convention shall affect the application of the domestic provisions of a Contracting State to prevent tax evasion and tax avoidance if the competent authority of that Contracting State determines that the main purpose or one of the main purposes of a resident of the other Contracting State or a person connected with such resident was to obtain the benefits of this Convention. The Contracting States may consult each other

before a resident of a Contracting State is denied relief from taxation in the other Contracting State by reason of the preceding sentence.

Article 29
Entry into Force

1. Each of the Contracting States shall notify to the other through diplomatic channels the completion of the procedures required by its law for the entry into force of this Convention. This Convention shall enter into force on the first day of the second month following the month in which the latter of these notifications was received.
2. The provisions of this Convention shall apply:
   (a) with regard to taxes withheld at source, in respect of amounts paid on or after the first day of January next following the date upon which this Convention enters into force; and
   (b) with regard to other taxes, in respect of taxable years beginning on or after the first day of January next following the date upon which this Convention enters into force.

Article 30
Termination

1. This Convention shall remain in force indefinitely but either of the Contracting States may terminate this Convention through diplomatic channels, by giving to the other Contracting State written notice of termination not later than 30 June of any calendar year starting five years after the year in which this Convention entered into force.
2. In such event this Convention shall cease to apply:
   (a) with regard to taxes withheld at source, in respect of amounts paid after the end of the calendar year in which such notice is given; and
   (b) with regard to other taxes, in respect of taxable years beginning after the end of the calendar year in which such notice is given.

In witness whereof the undersigned, being duly authorized thereto, have signed this Convention.

Done in duplicate at Riyadh on 23 March 2014 in the Hungarian, Arabic and English languages, all texts being equally authentic. In case of divergence of interpretation, the English text shall prevail.

For the Government Hungary | For the Government of the Kingdom of Saudi Arabia

(signatures)

PROTOCOL

At the signing of the Convention between the Government of Hungary and the Government of the Kingdom of Saudi Arabia for the Avoidance of Double Taxation and the Prevention of Tax Evasion with respect to Taxes on Income and on Capital, the Government of Hungary and the Government of the Kingdom of Saudi Arabia have agreed that the following provisions shall form an integral part of the Convention.

1. It is understood that the term "place of effective management" as used in the Convention means the permanent place where higher policies, key management and commercial decisions, that are necessary for the conduct of the whole enterprise's business, are normally and regularly made.
2. With reference to Article 4 of the Convention, it is understood that the term "resident of a Contracting State" also includes any person organized under the laws of a Contracting State, that is not liable to tax in that State and is established and maintained in that State either:
   (a) exclusively for a religious, charitable, educational, scientific or other similar public purpose; or
   (b) to provide pensions or other similar remuneration to employees.
3. With reference to Article 7 of the Convention, it is understood that:
   (a) the business profits derived by an enterprise of a Contracting State from the exportation of merchandise to the other Contracting State shall not be taxed in that other Contracting State. Where export contracts include other activities carried on through a permanent establishment in the other Contracting State profits derived from such activities may be taxed in the other Contracting State;

(b) the term "business profits" includes, but is not limited to income derived from manufacturing, mercantile, banking, insurance, operation of inland transportation, furnishing of services and rental of movable property. Such a term does not include the performance of personal services by an individual either as an employee or in an independent capacity.

4. With reference to Article 26 of the Convention, it is understood that the information exchanged according to the provisions of the said Article shall be used only for tax purposes as specified therein.
5. The Government of Hungary understands that the obligations of Hungary under this Convention are consistent with its obligations as a member of the European Union. However, if Hungary finds out in the future that its obligations under this Convention are inconsistent with the requirements that apply to Hungary as a member of the European Union, both Contracting States may consult each other about the possible amendments of the Convention.

In witness whereof the undersigned, being duly authorized thereto, have signed this Protocol.

Done in duplicate at Riyadh on 23 March 2014 in the Hungarian, Arabic and English languages, all texts being equally authentic. In case of divergence of interpretation, the English text shall prevail.

For the Government of Hungary For the Government of the Kingdom of Saudi Arabia

(signatures)"

4. § (1) Ez a törvény – a (2) bekezdésben meghatározott kivétellel – a kihirdetését követő napon lép hatályba.
(2) A 2. § és 3. § az Egyezmény 29. cikk 1. bekezdésében meghatározott időpontban lép hatályba.
(3) Az Egyezmény, valamint a 2. § és 3. § hatálybalépésének naptári napját a külpolitikáért felelős miniszter – annak ismertté válását követően – a Magyar Közlönyben haladéktalanul közzétett közleményével állapítja meg.
(4) E törvény végrehajtásához szükséges intézkedésekről az adópolitikáért felelős miniszter gondoskodik.

Áder János s. k.,
köztársasági elnök

Dr. Gulyás Gergely s. k.,
az Országgyűlés alelnöke

2014. évi LIII. törvény
a tajpeji Magyar Kereskedelmi Iroda és a Magyarországi Tajpej Képviseleti Iroda között az ideiglenesen munkát vállaló turisták programjáról szóló Megállapodás kihirdetéséről*

1. § Az Országgyűlés e törvénnyel felhatalmazást ad a tajpeji Magyar Kereskedelmi Iroda és a Magyarországi Tajpej Képviseleti Iroda között az ideiglenesen munkát vállaló turisták programjáról szóló Megállapodás (a továbbiakban: Megállapodás) kötelező hatályának elismerésére.

2. § Az Országgyűlés a Megállapodást e törvénnyel kihirdeti.

3. § A Megállapodás hiteles angol nyelvű szövege, illetve hivatalos magyar nyelvű fordítása a következő:

„Arrangement on a Working Holiday Scheme between the Hungarian Trade Office in Taipei and Taipei Representative Office in Hungary

The Hungarian Trade Office in Taipei and the Taipei Representative Office in Hungary (hereinafter referred to as "the Parties") have approved an Arrangement on the operation of a Working Holiday Scheme (hereinafter referred to as "the Scheme") between the Parties. The purpose of the Scheme is to enhance cultural and people-to-people contacts between Hungary and Taiwan in order to promote mutual understanding.

* A törvényt az Országgyűlés a 2014. október 20-i ülésnapján fogadta el.

Scope of this Arrangement

1. For the purpose of this Arrangement
   (a) "Taiwan" means the territory in respect of which the immigration laws administered by the Ministry of the Interior, Taipei are applied at the date of the signature of this Arrangement.
   (b) "Hungary" means the territory in respect of which Hungarian immigration laws are applied at the date of the signature of this Arrangement.

Responsibilities of the Hungarian Trade Office in Taipei

2. The Hungarian Trade Office in Taipei may facilitate, subject to paragraph 3 of this Arrangement, on application by a Taiwanese citizen
   (i) having entered the territory of Hungary visa-free (in which case the applicant is advised to make a preliminary inquiry to any Hungarian diplomatic representation in the world on the availability of the temporary residence permit within the annual quota prescribed by this Arrangement); or
   (ii) on the basis of a visa for entitlement to collect the residence permit applied for from outside the territory of Hungary
   the issuing of a temporary residence permit, valid in Hungary for a period of twelve (12) months from the date of issue, to any person who satisfies each of the following requirements:
      (a) is a person who holds a Taiwan passport valid for more than twelve (12) months upon arrival in Hungary and who has household registration under the laws of Taiwan;
      (b) has the primary intention to holiday in Hungary, with employment being an incidental rather than a primary reason for the visit and will depart Hungary at the end of the visit;
      (c) is aged between eighteen (18) and thirty-five (35) years, both inclusive, at the time of application;
      (d) is not accompanied by dependants;
      (e) holds a return ticket, or sufficient funds to purchase such a ticket;
      (f) has sufficient funds for his/her maintenance during the period of stay in Hungary, at the discretion of the relevant authorities;
      (g) pays the prescribed temporary residence permit application fee;
      (h) has valid medical and comprehensive hospitalization insurance throughout his/her stay in Hungary;
      (i) has not participated in the Scheme before.
3. Up to one hundred (100) per annum of the temporary residence permits may be issued to Taiwanese applicants who satisfy all requirements in paragraph 2. For the avoidance of doubt, an adjustment to the number of temporary residence permits issued per annum will not be regarded as a formal amendment to this Arrangement unless its effect is to reduce the number of temporary residence permits issued per annum to less than one hundred (100) temporary residence permits, in which case the procedure in paragraph 17 of this Arrangement will apply.
4. Any citizen of Taiwan who holds a temporary residence permit issued pursuant to paragraph 2 of this Arrangement and who is granted permission has the right:
   (a) to stay in Hungary;
   (b) to undertake paid employment pursuant to the terms of this Arrangement for a period of not more than twelve (12) months from the date of entry into Hungary;
   (c) to enrol in training and/or study course pursuant to the terms of this Arrangement; and
   (d) to enter and exit Hungary during the period of validity of the temporary residence permit.
5. Participants in the Scheme may enrol in one training or study course not exceeding a total of three (3) months duration during the course of their visit to Hungary.
6. All persons from Taiwan who have entered Hungary under the Scheme described in this Arrangement will be required to comply with the laws and regulations of Hungary and not to engage in employment that is contrary to the terms of this Arrangement. Participants in the Scheme are not permitted to engage in permanent employment during their visit and should not work for the same employer for more than three (3) months during their visit.

Responsibilities of the Taipei Representative Office in Hungary

7. The Taipei Representative Office in Hungary may facilitate, subject to paragraph 8 of this Arrangement, on application by a citizen of Hungary, the issuing of a visitor visa for working holiday makers (hereinafter referred to as a "working holiday visa"), valid for a period of twelve (12) months from the date of issue, to any person who satisfies each of the following requirements:
   (a) is a person who holds a Hungarian passport valid for more than twelve (12) months upon arrival in Taiwan;

(b) has the primary intention to holiday in Taiwan, with employment being an incidental rather than a primary reason for the visit and will depart Taiwan at the end of the visit;
(c) is aged between eighteen (18) and thirty-five (35) years, both inclusive, at the time of application;
(d) is not accompanied by dependants;
(e) holds a return ticket, or sufficient funds to purchase such a ticket;
(f) has sufficient funds for his/her maintenance during the period of stay in Taiwan, at the discretion of the relevant authorities;
(g) pays the prescribed visa application fee;
(h) has valid medical and comprehensive hospitalization insurance throughout his/her stay in Taiwan;
(i) has not participated in the Scheme before.

8. Up to one hundred (100) per annum of the working holiday visas may be issued to Hungarian applicants who satisfy all requirements in paragraph 7. For the avoidance of doubt, an adjustment to the number of working holiday visas issued per annum will not be regarded as a formal amendment to this Arrangement unless its effect is to reduce the number of working holiday visas issued per annum to less than one hundred (100) working holiday visas, in which case the procedure in paragraph 17 of this Arrangement will apply.
9. The working holiday visas shall be valid for twelve (12) months and shall entitle to multiple entries. The initial duration of stay under the visas is one hundred eighty (180) days, which may be extended for no more than another one hundred eighty (180) days within the validity period of the visa. The permitted work period should not exceed the duration of stay for twelve (12) months granted by the working holiday visa.
10. Any citizen of Hungary who holds a working holiday visa issued pursuant to paragraph 7 of this Arrangement and who is granted permission has the right:
    (a) to stay in Taiwan;
    (b) to undertake paid employment pursuant to the terms of this Arrangement for a period of not more than twelve (12) months from the date of entry into Taiwan;
    (c) to enrol in training and/or study course pursuant to the terms of this Arrangement; and
    (d) to enter and exit Taiwan during the period of validity of the working holiday visa.
11. Participants in the Scheme cannot undertake any formal courses other than Chinese language courses in Taiwan not exceeding a total of three (3) months duration during the course of their visit to Taiwan.
12. All persons from Hungary who have entered Taiwan under the Scheme described in this Arrangement will be required to comply with the laws, regulations and statutes of Taiwan and not to engage in employment that is contrary to the terms of this Arrangement. Participants in the Scheme are not permitted to engage in permanent employment during their visit and should not work for the same employer for more than three (3) months during their visit.

General Provisions

13. Notwithstanding paragraphs 2 and 7 of this Arrangement, either of the Parties may refuse any particular application pursuant to this Arrangement it receives.
14. Either of the Parties, consistent with its own laws and regulations, may refuse, the entry into its territory of any person participating in the Scheme whom it may consider undesirable, or remove any such person from its territory who has obtained entry under this Arrangement.
15. Either of the Parties may, at any time, request consultations on the provisions of this Arrangement. The other Party will respond to the request within sixty (60) days. The Arrangement will be subject to review after a period of one (1) year from the date of entry into effect, and subsequently as requested by either Party.
16. Either of the Parties may temporarily suspend the Arrangement, in whole or in part, for reasons of public security, public order, public health or immigration risk. Any such suspension, and the date of its effect, will be notified to the other Party as soon as possible.
17. This Arrangement may be amended at any time by the mutual written consent of the Parties.
18. Either of the Parties may terminate this Arrangement by giving three (3) months prior written notice to the other Party.

Entry into effect

19. The Hungarian Trade Office in Taipei and the Taipei Representative Office in Hungary shall notify each other in writing that the processes required for the entry into effect of this Arrangement in their respective territories have

been complied with. This Arrangement shall enter into force on the 30th day following the receipt of the latter of the notifications.

This Arrangement has been signed at Budapest, on 21 February 2014 in duplicate in the English language.

……	……..
For the Hungarian Trade Office in Taipei	For the Taipei Representative Office in Hungary”

„A tajpeji Magyar Kereskedelmi Iroda és a Magyarországi Tajpej Képviseleti Iroda között az ideiglenesen munkát vállaló turisták programjáról szóló Megállapodás

A tajpeji Magyar Kereskedelmi Iroda és a Magyarországi Tajpej Képviseleti Iroda (a továbbiakban: „Szerződő Felek”) az ideiglenesen munkát vállaló turisták programjáról szóló Megállapodás (a továbbiakban: „Program”) létrehozásáról állapodtak meg. A Program célja a Magyarország és Tajvan közötti kulturális és emberek közötti kapcsolatok elmélyítése a kölcsönös megértés előmozdítása érdekében.

A Megállapodás hatálya

1. A Megállapodásban foglaltak céljából
   (a) „Tajvan” az a terület, ahol a tajpeji Belügyminisztérium által jegyzett bevándorlási jog a Megállapodás aláírásának időpontjában alkalmazandó.
   (b) „Magyarország” az a terület, ahol a magyar bevándorlási jog a Megállapodás aláírásának időpontjában alkalmazandó.

A tajpeji Magyar Kereskedelmi Iroda kötelezettségvállalásai

2. Jelen Megállapodás 3. bekezdésére figyelemmel a tajpeji Magyar Kereskedelmi Iroda azon tajvani állampolgár kérelmére, aki
   (i) már vízummentesen belépett Magyarország területére (ebben az esetben javasolt, hogy a kérelmező bármely magyar külképviseleten előzetesen tájékozódjon, hogy a jelen Programban foglalt éves keretszámon belül rendelkezésre áll-e ideiglenes tartózkodási engedély), vagy
   (ii) már rendelkezik tartózkodási engedély átvételére jogosító vízummal, amelyet Magyarország területén kívül kérelmezett
   ideiglenes tartózkodási engedély kiállítását teszi lehetővé, amely a kiállítás időpontjától számított tizenkét (12) hónapig érvényes Magyarország területén, amennyiben a kérelmező megfelel az alábbi követelmények mindegyikének:
      (a) rendelkezik a Magyarországra való belépéstől számított tizenkét (12) hónapot meghaladó érvényességű tajvani útlevéllel és Tajvan jogszabályai szerint szerepel a lakossági nyilvántartásban;
      (b) elsődleges szándéka, hogy Magyarországon töltse szabadságát, amely mellett a munkavállalás folytatása inkább esetleges, mint elsődleges oka a látogatásnak, továbbá a látogatás idejét követően elhagyja Magyarországot;
      (c) a kérelem benyújtásának időpontjában betöltötte a tizennyolcadik (18.) életévét, de még nem múlt el harmincöt (35) éves;
      (d) nem kíséri hozzátartozó;
      (e) rendelkezik a visszautazáshoz szükséges menetjeggyel, vagy annak megvásárlásához szükséges anyagi eszközökkel;
      (f) az illetékes hatóságok által meghatározott mértékű anyagi fedezettel rendelkezik a Magyarország területén történő tartózkodása teljes időtartamára;
      (g) megfizeti az ideiglenes tartózkodási engedély iránti kérelem díját;
      (h) Magyarország területén történő tartózkodása teljes időtartama alatt rendelkezik érvényes és az egészségügyi ellátások teljes körére jogosító biztosítással;
      (i) korábban nem élt a jelen Megállapodásban biztosított lehetőséggel.
3. Magyarország legfeljebb évi száz (100) ideiglenes tartózkodási engedélyt ad ki azoknak a tajvani kérelmezőknek, akik megfelelnek a 2. bekezdésben foglalt követelményeknek. A félreértések elkerülése érdekében a kiadott ideiglenes tartózkodási engedélyek számát érintő módosítások nem minősülnek a Megállapodás módosításának,

kivéve, ha az az évente kiadható tartózkodási engedélyek számát kevesebb, mint száz (100) ideiglenes tartózkodási engedélyre csökkenti, amely esetben a jelen Megállapodás 17. bekezdése alkalmazandó.

4. Minden olyan tajvani állampolgár, aki rendelkezik a Megállapodás 2. bekezdésében foglaltak szerinti ideiglenes tartózkodási engedéllyel és belépése engedélyezett, jogosult:
   (a) Magyarországon való tartózkodásra;
   (b) a Magyarországra való belépéstől számított tizenkét (12) hónapot meg nem haladó, a jelen Megállapodás feltételei szerinti fizetett munkavállalásra;
   (c) a Megállapodásban megállapított feltételek szerinti továbbképzésen való részvételre vagy tanulmányok folytatására; és
   (d) az ideiglenes tartózkodási engedély érvényességi ideje alatt Magyarországra való beutazásra és onnan történő kilépésre.
5. A Megállapodásban lefektetett Programban résztvevők jogosultak a magyarországi tartózkodásuk ideje alatt összesen három (3) hónapot nem meghaladó továbbképzési programban való részvételre, illetve tanulmányok folytatására.
6. Minden tajvani állampolgár, aki a jelen Megállapodás szerinti Program keretében tartózkodik Magyarország területén, köteles Magyarország jogszabályait betartani, továbbá tartózkodni minden olyan munkavállalástól, amely ellentétes a Megállapodásban foglaltakkal. A jelen Megállapodás szerinti Programban résztvevő személyek nem jogosultak a tartózkodásuk alatti állandó munkavállalásra vagy ugyanazon munkáltatónál három (3) hónapot meghaladó munkavállalásra.

A Magyarországi Tajpej Képviseleti Iroda kötelezettségvállalásai

7. Jelen Program 8. bekezdésére figyelemmel a Magyarországi Tajpej Képviseleti Iroda magyar állampolgár kérelmére ideiglenesen munkát vállaló turisták számára szóló vízum (a továbbiakban: vízum) kiállítását teszi lehetővé, amely a kiállítás időpontjától számított tizenkét (12) hónapig érvényes, amennyiben a kérelmező megfelel az alábbi követelmények mindegyikének:
   (a) rendelkezik a Tajvanra való belépéstől számított tizenkét (12) hónapot meghaladó érvényességű magyar útlevéllel;
   (b) elsődleges szándéka, hogy Tajvanon töltse szabadságát, amely mellett a munkavállalás folytatása inkább esetleges, mint elsődleges oka a látogatásnak, továbbá a látogatás idejét követően elhagyja Tajvant;
   (c) a kérelem benyújtásának időpontjában betöltötte a tizennyolcadik (18.) életévét, de még nem múlt el harmincöt (35) éves;
   (d) nem kíséri hozzátartozó;
   (e) rendelkezik Tajvan elhagyásához szükséges menetjeggyel, vagy annak megvásárlásához szükséges anyagi eszközökkel;
   (f) rendelkezik az illetékes hatóságok által meghatározott mértékű anyagi fedezettel tajvani tartózkodása teljes időtartamára;
   (g) megfizeti a vízum kérelmezésének díját;
   (h) Tajvan területén történő tartózkodása teljes időtartama alatt rendelkezik érvényes és az egészségügyi ellátások teljes körére jogosító biztosítással;
   (i) korábban nem élt a jelen Megállapodásban biztosított lehetőséggel.
8. Legfeljebb évi száz (100) turizmus alatti ideiglenes munkavállalásra jogosító vízum adható ki azoknak a magyar állampolgároknak, akik megfelelnek a 7. bekezdésben foglalt valamennyi követelménynek. A félreértések elkerülése érdekében a kiadott, turizmus alatti ideiglenes munkavállalásra jogosító vízumok számát érintő módosítások nem minősülnek a Megállapodás módosításának, kivéve, ha az az évente kiadható vízumok számát kevesebb, mint száz (100) vízumra csökkenti, amely esetben a jelen Megállapodás 17. bekezdése alkalmazandó.
9. A turizmus alatti ideiglenes munkavállalásra jogosító vízum érvényességi ideje tizenkét (12) hónap és többszöri beutazásra jogosít. A tartózkodási időtartam első alkalommal száznyolcvan (180) nap, amely legfeljebb további száznyolcvan (180) nappal hosszabbítható meg a vízum érvényességi ideje alatt. A munkavállalási jogosultság időtartama nem haladhatja meg a turizmus alatti ideiglenes munkavállalásra jogosító vízum által biztosított tizenkét (12) hónapos tartózkodási időt.
10. Minden olyan magyar állampolgár, aki a Megállapodás 7. bekezdése szerinti, turizmus alatti ideiglenes munkavállalásra jogosító vízummal rendelkezik és belépése engedélyezett, jogosult:
   (a) Tajvan területén való tartózkodásra;

(b) a Tajvanra való belépéstől számított tizenkét (12) hónapot meg nem haladó, a jelen Megállapodás feltételei szerinti fizetett munkavállalásra;

(c) a Megállapodásban megállapított feltételek szerinti továbbképzésen való részvételre, illetve tanulmányok folytatására; és

(d) a turizmus alatti ideiglenes munkavállalásra jogosító vízum érvényességi ideje alatt Tajvanra történő beutazásra és onnan történő kilépésre.

11. A Programban résztvevők nem jogosultak a Tajvanon való tartózkodási időtartam alatt három (3) hónapot meg nem haladó kínai nyelvtanfolyamon kívül más képzésen való részvételre.

12. Minden magyar állampolgár, aki a jelen Megállapodás szerinti Program keretében tartózkodik Tajvan területén, köteles Tajvan törvényeit és jogszabályait tiszteletben tartani, továbbá tartózkodni minden olyan munkavállalástól, amely ellentétes a Megállapodásban foglaltakkal. A jelen Megállapodás szerinti Programban résztvevő személyek nem jogosultak a tartózkodásuk alatti állandó munkavállalásra vagy ugyanazon munkáltatónál három (3) hónapot meghaladó munkavállalásra.

Általános rendelkezések

13. A Megállapodás 2. és 7. bekezdésében foglaltak sérelme nélkül a Szerződő Felek elutasíthatnak bármilyen, a jelen Megállapodás szerint benyújtott egyéni kérelmet.

14. A Szerződő Felek bármelyike, saját törvényeivel és jogszabályaival összhangban megtagadhatja a Programban résztvevő bármely olyan nemkívánatosnak minősülő személy beutazását, vagy kiutasíthat bármely olyan személyt a területéről, akinek a jelen Megállapodás értelmében engedélyezte a belépését.

15. A Szerződő Felek bármelyike bármikor kezdeményezhet a jelen Megállapodás rendelkezéseivel kapcsolatos konzultációt. A másik Szerződő Fél hatvan (60) napon belül válaszol a megkeresésre. A Megállapodást a hatálybalépést követő egy (1) év elteltével, azt követően bármely fél kérelmére a Szerződő Felek felülvizsgálják.

16. Közbiztonsági, közrendi vagy közegészségügyi okból, vagy migrációs kockázat okán a Szerződő Felek bármelyike bármikor részben vagy egészben időlegesen felfüggesztheti jelen Megállapodás alkalmazását. A felfüggesztésről, illetve annak hatálybalépéséről haladéktalanul értesíti a másik Szerződő Felet.

17. Ez a Megállapodás a Szerződő Felek közötti közös egyetértéssel írásban bármikor módosítható.

18. A Megállapodást bármely Szerződő Fél felmondhatja, amit három (3) hónappal előbb, írásban kell a másik Szerződő Fél tudomására hozni.

Hatálybalépés

19. A tajpeji Magyar Kereskedelmi Iroda és a Magyarországi Tajpej Képviseleti Iroda írásban értesíti egymást arról, hogy a Megállapodás hatálybalépéséhez szükséges belső jogi előírásaiknak eleget tettek. Ez a Megállapodás a későbbi diplomáciai jegyzék kézhezvételétől számított harmincadik (30.) napon lép hatályba.

Készült 2014. február 21. napján, Budapesten, két eredeti példányban angol nyelven.

……..……	……..
A tajpeji Magyar Kereskedelmi Iroda részéről	A Magyarországi Tajpej Képviseleti Iroda részéről”

4. § (1) Ez a törvény – a (2) bekezdésben meghatározott kivétellel – a kihirdetését követő napon lép hatályba.

(2) A 2. § és 3. § a Megállapodás 19. bekezdésében meghatározott időpontban lép hatályba.

(3) A Megállapodás, illetve a 2. § és 3. § hatálybalépésének naptári napját a külpolitikáért felelős miniszter annak ismertté válását követően a Magyar Közlönyben haladéktalanul közzétett közleményével állapítja meg.

(4) E törvény végrehajtásához szükséges intézkedésekről az idegenrendészetért és menekültügyért felelős miniszter gondoskodik.

Áder János s. k.,	*Dr. Gulyás Gergely* s. k.,
köztársasági elnök	az Országgyűlés alelnöke

III. Kormányrendeletek

A Kormány 267/2014. (X. 30.) Korm. rendelete a földgázellátásról szóló 2008. évi XL. törvény rendelkezéseinek végrehajtásáról szóló 19/2009. (I. 30.) Korm. rendelet módosításáról

A Kormány a földgázellátásról szóló 2008. évi XL. törvény 132. § 18., 20. és 28. pontjában kapott felhatalmazás alapján, az Alaptörvény 15. cikk (1) bekezdésében meghatározott feladatkörében eljárva a következőket rendeli el:

1. § A földgázellátásról szóló 2008. évi XL. törvény rendelkezéseinek végrehajtásáról szóló 19/2009. (I. 30.) Korm. rendelet (a továbbiakban: R.) 155. §-a helyébe a következő rendelkezés lép:

„155. § (1) Ha a 2014/2015-ös gázév tekintetében 2014. december 31-ig terjedő időszakra vonatkozóan

a) az egyetemes szolgáltatói engedéllyel nem rendelkező földgázkereskedő vagy a saját jogon eljáró felhasználó, vagy

b) az egyetemes szolgáltató a 30. § (2) bekezdésében előírt mennyiségen túl, további,

hazai földgáztárolói készlet növelését eredményező kapacitásigényt nyújt be Magyarország államhatárának betáplálási pontjára, akkor az igényelt kapacitást a szállítási rendszerüzemeltető megszakítható – a megszakítást havonta összesen 25 gáznapnál hosszabb időtartamra lehetővé tévő – módon köteles biztosítani.

(2) Ha a 2014/2015-ös gázév tekintetében 2014. december 31-ig terjedő időszakra vonatkozóan

a) az egyetemes szolgáltatói engedéllyel nem rendelkező földgázkereskedő vagy a saját jogon eljáró felhasználó, vagy

b) az egyetemes szolgáltató a 30. § (2) bekezdésében előírt mennyiségen túl, további,

hazai földgáztárolói készlet növelését eredményező tárolói kapacitásigényt nyújt be, akkor a földgáztárolói engedélyes köteles az igényelt tárolói mobil kapacitást, valamint betárolási és kitárolási kapacitást megszakítható módon biztosítani."

2. § Az R. „Átmeneti rendelkezések" alcíme a 155/A. §-t követően a következő 155/B. §-sal egészül ki:

„155/B. § (1) A 155. § (2) bekezdése vagy a 155/A. § (1) bekezdése alapján a hazai földgáztárolói készlet növelését eredményező betárolt földgázmennyiség kitárolására a szállítási rendszerüzemeltető a 2014/2015-ös gázév tekintetében a tárolói betáplálási pontra igényelt kapacitást a 155. § (2) bekezdése vagy a 155/A. § (1) bekezdése alapján lekötött kitárolási kapacitásnak megfelelő mértékben megszakítható – a megszakítást havonta összesen 25 gáznapnál hosszabb időtartamra lehetővé tévő – módon köteles biztosítani. Az igénybejelentéskor jelezni kell, hogy a kitárolásra a 155. § (2) bekezdése vagy a 155/A. § (1) bekezdése alapján betárolásra került földgázmennyiség tekintetében kerül sor.

(2) A 155. §, valamint a 155/A. § (1) bekezdése szerint kedvezményes módon lekötött kapacitások másodlagos kereskedelem keretében nem értékesíthetők.

(3) A földgázellátásról szóló 2008. évi XL. törvény rendelkezéseinek végrehajtásáról szóló 19/2009. (I. 30.) Korm. rendelet módosításáról szóló 267/2014. (X. 30.) Korm. rendelettel (a továbbiakban: Módr.) megállapított 155. §-ban foglaltakat a Módr. hatálybalépésekor folyamatban lévő kapacitás-lekötési eljárásokban is alkalmazni kell."

3. § Ez a rendelet a kihirdetését követő napon lép hatályba.

Orbán Viktor s. k.,
miniszterelnök

V. A Kormány tagjainak rendeletei

Az emberi erőforrások minisztere 48/2014. (X. 30.) EMMI rendelete a minősített előadó-művészeti szervezetek körének meghatározásáról szóló 5/2012. (VI. 15.) EMMI rendelet módosításáról

Az előadó-művészeti szervezetek támogatásáról és sajátos foglalkoztatási szabályairól szóló 2008. évi XCIX. törvény 47. § (2) bekezdés b) pontjában foglalt felhatalmazás alapján – a Kormány tagjainak feladat- és hatásköréről szóló 152/2014. (VI. 6.) Korm. rendelet 48. § 9. pontjában meghatározott feladatkörömben eljárva – a következőket rendelem el:

1. § (1) A minősített előadó-művészeti szervezetek körének meghatározásáról szóló 5/2012. (VI. 15.) EMMI rendelet (a továbbiakban: R.) 1. melléklete helyébe az 1. melléklet lép.

(2) Az R. 2. melléklete helyébe a 2. melléklet lép.

2. § Ez a rendelet 2015. január 1. napján lép hatályba.

Balog Zoltán s. k.,
emberi erőforrások minisztere

1. melléklet a 48/2014. (X. 30.) EMMI rendelethez

„1. melléklet az 5/2012. (VI. 15.) EMMI rendelethez

1. Nemzeti minősítésű színházművészeti szervezet:
   - 1.1 Állami fenntartású szervezet:
     Budapesti Operettszínház (Budapest)
     MACIVA Magyar Cirkusz és Varieté Nonprofit Kft. (Budapest)
     Magyar Állami Operaház (Budapest)
     Nemzeti Színház Közhasznú Nonprofit Zrt. (Budapest)
   - 1.2 A Magyar Állammal közszolgáltatási szerződést kötött szervezet:
     Csokonai Színház (Debrecen)
     Győri Nemzeti Színház (Győr)
     Miskolci Nemzeti Színház Nonprofit Kft. (Miskolc)
     Pécsi Nemzeti Színház Nonprofit Kft. (Pécs)
     Szegedi Nemzeti Színház (Szeged)
2. Nemzeti minősítésű táncművészeti szervezet:
   - 2.1 Állami fenntartású szervezet:
     Hagyományok Háza (Magyar Állami Népi Együttes) (Budapest)
     Nemzeti Táncszínház Nonprofit Kft. (Budapest)
   - 2.2 A Magyar Állammal közszolgáltatási szerződést kötött szervezet:
     Győri Balett (Győr)
3. Nemzeti minősítésű zeneművészeti szervezet:
   - 3.1 Állami fenntartású szervezet:
     Magyar Nemzeti Filharmonikus Zenekar, Énekkar és Kottatár Nonprofit Kft. (Budapest)
   - 3.2 A Magyar Állammal közszolgáltatási szerződést kötött szervezet:
     Győri Filharmonikus Zenekar (Győr)
     Kodály Filharmónia Debrecen – Kodály Filharmonikusok (Debrecen)
     Kodály Filharmónia Debrecen – Kodály Kórus (Debrecen)
     Liszt Ferenc Kamarazenekar Alapítvány (Budapest)

Miskolci Szimfonikus Zenekar Nonprofit Kft. (Miskolc)
Nyíregyházi Cantemus Kórus (Nyíregyháza)
Pannon Filharmonikusok-Pécs Közhasznú Nonprofit Kft. (Pécs)
Savaria Szimfonikus Zenekar (Szombathely)
Szegedi Szimfonikus Zenekar (Szeged)

4. Nemzeti minősítésű tánc- és zeneművészeti szervezet:
   4.1 Állami fenntartású szervezet:
   Duna Palota Nonprofit Kft. (Budapest)
   Honvéd Együttes Művészeti Nonprofit Kft. (Budapest)"

2. melléklet a 48/2014. (X. 30.) EMMI rendelethez

„2. melléklet az 5/2012. (VI. 15.) EMMI rendelethez

1. Kiemelt minősítésű színházművészeti szervezet:
   1.1 Önkormányzati fenntartású kiemelt szervezet:
   Bartók Kamaraszínház és Művészetek Háza (Dunaújváros)
   Békéscsabai Jókai Színház (Békéscsaba)
   Békéscsabai Napsugár Bábszínház (Békéscsaba)
   Bóbita Bábszínház Nonprofit Kft. (Pécs)
   Budaörsi Latinovits Színház (Budaörs)
   Budapest Bábszínház Közhasznú Kft. (Budapest)
   Centrál Színház Színházművészeti Nonprofit Kft. (Budapest)
   Ciróka Bábszínház (Kecskemét)
   Csiky Gergely Színház Közhasznú Nonprofit Kft. (Kaposvár)
   Gárdonyi Géza Színház (Eger)
   Griff Bábszínház (Zalaegerszeg)
   Harlekin Bábszínház (Eger)
   Hevesi Sándor Színház (Zalaegerszeg)
   József Attila Színház Nonprofit Kft. (Budapest)
   Kabóca Bábszínház és Gyermek Közművelődési Intézmény (Veszprém)
   Katona József Közhasznú Nonprofit Kft. (Budapest)
   Katona József Színház (Kecskemét)
   Kolibri Gyermek- és Ifjúsági Színház Közhasznú Nonprofit Kft. (Budapest)
   Kövér Béla Bábszínház (Szeged)
   Madách Színház Nonprofit Kft. (Budapest)
   Mesebolt Bábszínház (Szombathely)
   Miskolci Csodamalom Bábszínház Nonprofit Kft. (Miskolc)
   Móricz Zsigmond Színház Nonprofit Kft. (Nyíregyháza)
   Örkény István Színház Nonprofit Kft. (Budapest)
   Pécsi Harmadik Színház Nonprofit Kft. (Pécs)
   Pro Kultúra Sopron Nonprofit Kft. (Petőfi Színház) (Sopron)
   Radnóti Miklós Színház Nonprofit Kft. (Budapest)
   Szigligeti Színház (Szolnok)
   Tatabánya Megyei Jogú Város Jászai Mari Színház, Népház, Tatabánya
   Thália Színház Nonprofit Kft. (Budapest)
   Trafó Kortárs Művészetek Háza Nonprofit Kft. (Budapest)
   Új Színház Nonprofit Kft. (Budapest)
   Vaskakas Bábszínház (Győr)
   Veszprémi Petőfi Színház (Veszprém)
   Vígszínház Nonprofit Kft. (Budapest)
   Vojtina Bábszínház (Debrecen)
   Vörösmarty Színház (Székesfehérvár)

Weöres Sándor Színház Nonprofit Kft. (Szombathely)

1.2 Önkormányzattal közszolgáltatási szerződést kötött kiemelt szervezet:
Karinthy és Karinthy Kulturális Szolgáltató Nonprofit Kft. (Budapest)

2. Kiemelt minősítésű táncművészeti szervezet:

2.1 Önkormányzattal közszolgáltatási szerződést kötött kiemelt szervezet:
Bozsik Yvette Alapítvány (Budapest)
Előadó és Alkotóművészetért Alapítvány (Budapest)
Rivalda Stúdió Művészeti Iroda Közhasznú Nonprofit Kft. (Budapest)
Univers'Art Művészeti Egyesület (Budapest)

3. Kiemelt minősítésű zeneművészeti szervezet:

3.1 Önkormányzati fenntartású kiemelt szervezet:
Budafoki Dohnányi Ernő Szimfonikus Zenekar Közhasznú Nonprofit Kft. (Budapest)
Óbudai Danubia Zenekar Nonprofit Kft. (Budapest)
Szolnoki Szimfonikus Zenekar Nonprofit Kft. (Szolnok)
Szolnoki Szimfonikus Zenekar Nonprofit Kft. (Bartók Béla Kamarakórus) (Szolnok)
Zuglói Filharmónia Nonprofit Kft. (Budapest)

3.2 Önkormányzattal közszolgáltatási szerződést kötött kiemelt szervezet:
Budapesti Vonósok Alapítványa (Budapest)
MÁV Szimfonikusok Zenekari Alapítvány (Budapest)
Mendelssohn Kamarazenekar Közhasznú Egyesület (Veszprém)"

A nemzetgazdasági miniszter 33/2014. (X. 30.) NGM rendelete a munkaügyi központok, valamint a fővárosi és megyei kormányhivatal járási (fővárosi kerületi) hivatala munkaügyi kirendeltségének illetékességéről szóló 44/2012. (XII. 22.) NGM rendelet módosításáról

A foglalkoztatás elősegítéséről és a munkanélküliek ellátásáról szóló 1991. évi IV. törvény 47. § (2) bekezdésében kapott felhatalmazás alapján, a Kormány tagjainak feladat- és hatásköréről szóló 152/2014. (VI. 6.) Korm. rendelet 90. § 6. pontjában meghatározott feladatkörömben eljárva a következőket rendelem el:

1. § A munkaügyi központok, valamint a fővárosi és megyei kormányhivatal járási (fővárosi kerületi) hivatala munkaügyi kirendeltségének illetékességéről szóló 44/2012. (XII. 22.) NGM rendelet (a továbbiakban: NGM rendelet) 1. melléklete az 1. melléklet szerint módosul.

2. § Ez a rendelet 2014. november 1-jén lép hatályba.

Varga Mihály s. k.,
nemzetgazdasági miniszter

1. melléklet a 33/2014. (X. 30.) NGM rendelethez

1. Az NGM rendelet 1. melléklet 5.4.2. alpontja helyébe a következő rendelkezés lép:
„5.4.2. Illetékesség:
Abaújalpár
Abaújkér
Abaújszántó
Abaújvár
Arka
Baskó
Boldogkőújfalu

Boldogkőváralja
Felsődobsza
Fony
Gibárt
Gönc
Göncruszka
Hejce
Hernádbűd
Hernádcéce
Hernádszurdok
Hidasnémeti
Kéked
Korlát
Mogyoróska
Pányok
Pere
Regéc
Sima
Telkibánya
Tornyosnémeti
Vilmány
Vizsoly
Zsujta”

2. Az NGM rendelet 1. melléklet 5.13.2. alpontja helyébe a következő rendelkezés lép:
„5.13.2. Illetékesség:
Alsódobsza
Bekecs
Golop
Legyesbénye
Mád
Megyaszó
Mezőzombor
Monok
Prügy
Rátka
Szerencs
Taktaharkány
Taktakenéz
Taktaszada
Tállya
Tiszalúc”

3. Az NGM rendelet 1. melléklet 14.7.2. alpontja helyébe a következő rendelkezés lép:
„14.7.2. Illetékesség:
Bénye
Csévharaszt
Ecser
Gomba
Gyömrő
Káva
Maglód
Monor
Monorierdő
Nyáregyháza

Pánd
Péteri
Pilis
Üllő
Vasad
Vecsés”

4. Az NGM rendelet 1. melléklet 14.8.2. alpontja helyébe a következő rendelkezés lép:
„14.8.2. Illetékesség:
Farmos
Kóka
Mende
Nagykáta
Sülysáp
Szentlőrinckáta
Szentmártonkáta
Tápióbicske
Tápiógyörgye
Tápióság
Tápiószecső
Tápiószele
Tápiószentmárton
Tóalmás
Úri”

5. Az NGM rendelet 1. melléklet 19.2.2. alpontja helyébe a következő rendelkezés lép:
„19.2.2. Illetékesség:
Balatonakarattya
Balatonalmádi
Balatonfőkajár
Balatonfűzfő
Balatonkenese
Csajág
Felsőörs
Királyszentistván
Küngös
Litér
Papkeszi”

A nemzetgazdasági miniszter 34/2014. (X. 30.) NGM rendelete az aeroszol termékek és aeroszol csomagolások forgalmazásának követelményeiről

A termékek piacfelügyeletéről szóló 2012. évi LXXXVIII. törvény 30. § (2) bekezdés a) és b) pontjában foglalt felhatalmazás alapján, a Kormány tagjainak feladat- és hatásköréről szóló 152/2014. (VI. 6.) Korm. rendelet 90. § 9. pontjában meghatározott feladatkörömben eljárva a következőket rendelem el:

1. A rendelet hatálya

1. § A rendelet hatálya a legalább 50 ml, fém palack esetében legfeljebb 1000 ml, nem szilánkvédett üveg és szilánkokra törő vagy repedő műanyag palack esetében legfeljebb 150 ml, valamint műanyaggal bevont vagy más módon tartósan szilánkvédett üveg palack és nem szilánkokra törő vagy repedő műanyag palack esetében legfeljebb 220 ml névleges űrtartalmú aeroszol termékek forgalmazására terjed ki.

2. Értelmező rendelkezések

2. § E rendelet alkalmazásában:

1. *aeroszol csomagolás:* a palack, a szelep, a kupak és a hajtógáz együtteséből álló csomagolás;
2. *aeroszol termék:* a palack, a szelep, a kupak, a hajtógáz és a töltet együtteséből álló olyan termék, amely
   a) palackja fémből, üvegből vagy műanyagból készül,
   b) egyszer használható,
   c) cseppfolyósított, sűrített vagy nyomás alatt oldott hajtógázt tartalmaz,
   d) folyékony, paszta, por alakú vagy gáz halmazállapotú anyaggal töltött vagy ilyen töltet nélküli, és
   e) olyan adagoló szerkezettel (szeleppel) rendelkezik, amely lehetővé teszi a tartalom kijuttatását akár úgy, hogy szilárd vagy folyékony részecskék vannak a gázban diszpergálva, akár habként, pasztaként, porként vagy folyékony állapotban;
3. *anyag:* olyan természetes állapotban előforduló vagy gyártási folyamatból származó kémiai elem és vegyületei, amely stabilitásának megőrzéséhez szükséges adalékanyagot és az alkalmazott folyamatból származó szennyező anyagot is tartalmazhat, de nem tartalmaz olyan oldószert, amely stabilitásának befolyásolása vagy összetételének megváltoztatása nélkül elkülöníthető;
4. *deformációs vizsgálati nyomás:* az a nyomás, amelynek a palack 25 másodpercig úgy áll ellen, hogy semmilyen tömítetlenséget nem mutat, ezen túlmenően fém palack esetében az 1. melléklet 1. pontjában meghatározott alakváltozás, valamint műanyag palack esetében semmilyen torzulás nem következik be;
5. *folyékony fázis térfogata:* a nem gáz fázisú rész térfogata az aeroszol termékben, ml-ben;
6. *keverék:* kettő vagy több anyagot tartalmazó elegy vagy oldat;
7. *névleges térfogat:* nyitott palack térfogata ml-ben, a palackszáj pereméig mérve;
8. *névleges töltőtérfogat:* a szeleppel, szeleptányérral és felvezető csővel szerelt palack össztérfogata ml-ben;
9. *nyomás:* a palackban uralkodó belső túlnyomás bar-ban kifejezve;
10. *nyomásállósági vizsgálat:* hidraulikus úton, 20±5 °C-on végzett deformációs és roncsoló vizsgálat;
11. *piacfelügyeleti hatóság:* fogyasztóknak szánt termékek esetében a fogyasztóvédelmi hatóság, gazdasági célfelhasználású termékek esetében a Magyar Kereskedelmi Engedélyezési Hivatal;
12. *roncsolási vizsgálati nyomás:* az a legkisebb nyomás, amely a palackot megrepeszti vagy eltöri.

3. Műszaki biztonsági követelmények

3. § (1) Az aeroszol csomagolás nyomásállóságával és nyomásával kapcsolatos követelményeket a 2. melléklet tartalmazza.

(2) A szilánkvédett üvegpalack bevonatának műanyagból vagy más olyan anyagból kell készülnie, amely törés esetén védelmet nyújt a szétrepülő üvegrészecskékkel szemben. A palack bevonatát úgy kell megtervezni, hogy megfeleljen az 1. melléklet 3. pontja szerinti vizsgálat követelményeinek.

(3) Arra a műanyag palackra, amely szilánkokra törhet vagy repedhet, a nem szilánkvédett üveg palackra vonatkozó előírásokat kell alkalmazni.

(4) Arra a műanyag palackra, amely nem törik vagy reped szilánkokra, a szilánkvédett üveg palackra vonatkozó előírásokat kell alkalmazni.

4. § (1) Az aeroszol termék szelepének biztosítania kell, hogy szivárgásmentesen zárjon a raktározás, a szállítás és a használat átlagos feltételei esetén.

(2) A védőkupaknak vagy más megoldásnak védelmet kell nyújtania az akaratlan működtetés ellen, és védenie kell a szelepet sérülés vagy károsodás ellen is.

(3) A töltet hatására az aeroszol csomagolás mechanikai szilárdsága nem csökkenhet, még meghosszabbított idejű tárolás során sem. A töltet anyaga a palack anyagával nem léphet kémiai kölcsönhatásba.

4. Jelölésre vonatkozó rendelkezések

5. § (1) Minden aeroszol terméken, vagy – ha ez a legfeljebb 150 ml töltéstartalmú aeroszol termék esetében annak kis méretei miatt nem megvalósítható, akkor – a ráhelyezett címkén fel kell tüntetni jól látható, olvasható és letörölhetetlen módon a következő adatokat:

a) a forgalomba hozatalért felelős nevét és címét, vagy védjegyét;

b) a ”3” (fordított epszilon) jelet, amely tanúsítja, hogy az aeroszol termék megfelel a rendelet előírásainak;

c) a töltet gyártási tételét azonosító kódot;
d) nettó tartalom mennyiségét tömegben és térfogatban megadva;
e) tartalmától függetlenül a 3. melléklet táblázatában megadott és részletezett figyelmeztető és óvintézkedésekre vonatkozó mondatokat, valamint piktogramokat;
f) amennyiben az aeroszol termék a 4. mellékletben szereplő kritériumok alapján nem minősül tűzveszélyesnek, a »Figyelem« szót;
g) amennyiben az aeroszol termék a 4. mellékletben szereplő kritériumok alapján tűzveszélyesnek minősül, a »Figyelem« szót, valamint a CLP rendelet I. melléklet 2.3.1. táblázatában a tűzveszélyes aeroszolok 2. kategóriája tekintetében előírt egyéb címkeelemeket;
h) amennyiben az aeroszol termék a 4. mellékletben szereplő kritériumok alapján rendkívül tűzveszélyesnek minősül, a »Veszély« figyelmeztetést, valamint a CLP rendelet I. melléklet 2.3.1. táblázatában a tűzveszélyes aeroszolok 1. kategóriája tekintetében előírt egyéb címkeelemeket.

(2) Ha az aeroszol termék megfelel a 5. mellékletben szereplő térfogat értéksoroknak, annak nettó tömegét nem kötelező feltüntetni.

(3) Az aeroszol termék térfogata folyékony fázisban 50 °C-on nem haladhatja meg a névleges töltőtérfogat 90%-át.

6. § Ha az aeroszol termék tűzveszélyes összetevőket tartalmaz, de az e rendeletben meghatározott kritériumok szerint nem minősül „tűzveszélyesnek" vagy „rendkívül tűzveszélyesnek", az aeroszol termékben lévő tűzveszélyes anyag mennyiségét olvasható és eltávolíthatatlan formában fel kell tüntetni a termék címkéjén azzal, hogy százalékos arányban meg kell jelölni a töltet tűzveszélyességét.

5. Vizsgálatok

7. § Az aeroszol termék e rendelet előírásainak való megfelelőségét a vizsgálati eredményeket tartalmazó dokumentumokkal kell igazolni.

8. § (1) Az 1. melléklet 6. pont b)–c) alpontjában meghatározott vizsgálatok esetében a vizsgálati módszert a Magyar Kereskedelmi Engedélyezési Hivatalnak jóvá kell hagynia.

(2) A jóváhagyás iránti kérelmet az aeroszol termék forgalomba hozataláért felelős személy terjeszti elő. A kérelem mellé csatolni kell a vizsgálati módszert ismertető műszaki dokumentációt.

(3) Az (1) bekezdés szerinti hatóság jóváhagyó határozatát, a vizsgálati módszert ismertető műszaki dokumentációt, valamint – amennyiben vannak – az ellenőrzési jelentéseket az aeroszol termék forgalomba hozataláért felelős személy köteles megőrizni, és a piacfelügyeleti hatóság kérésére rendelkezésre bocsátani.

(4) A vizsgálati módszert ismertető műszaki dokumentációnak – legalább hiteles másolatban – az Európai Unió valamelyik hivatalos nyelvén rendelkezésre kell állnia.

9. § (1) A palackon a forgalomba hozatalt megelőzően a következő vizsgálatokat és mintavételt kell az 1. mellékletben meghatározottak szerint elvégezni:
a) deformációs vizsgálat,
b) roncsolási vizsgálat,
c) mintavétel homogén tételből.

(2) Az aeroszol terméken a forgalomba hozatalt megelőzően a következő vizsgálatok valamelyikét kell az 1. mellékletben meghatározottak szerint elvégezni:
a) forró vizes (vízfürdős) vizsgálat,
b) végső vizsgálat hevítéssel, vagy
c) hevítés nélküli végső vizsgálat.

(3) Az aeroszol terméken a forgalomba hozatalt megelőzően tűzveszélyességi vizsgálatot kell az 5. mellékletben meghatározottak szerint végezni.

(4) Az (1)–(3) bekezdés szerinti vizsgálatokat a gyártó köteles lefolytatni.

(5) Az aeroszol termék forgalomba hozataláért felelős személy köteles veszélyelemzést végezni az általa forgalmazott aeroszol termékek veszélyeinek azonosítására. A veszélyelemzésnek ki kell térnie a rendeltetésszerű vagy ésszerűen előrelátható használat során az aeroszol termékből kibocsátott permet belélegzéséből fakadó kockázatokra, figyelembe véve a cseppméretet és a cseppméret-eloszlást a töltet fizikai és kémiai tulajdonságaival

összefüggésben. Az aeroszol terméket forgalomba hozó személy az elemzést figyelembe véve tervezi meg, állítja elő és vizsgálja meg az aeroszol terméket, valamint szükség esetén írja meg a különleges használati előírásokat.

6. Piacfelügyelet

10. § (1) A piacfelügyeleti hatóság ellenőrzi az e rendeletben meghatározott követelmények betartását.

(2) A piacfelügyeleti hatóság piacfelügyeleti eljárást folytat le, ha megállapítja, hogy az aeroszol termék nem felel meg az e rendeletben meghatározott követelményeknek, vagy feltételezi, hogy a termék veszélyt jelent a biztonságra vagy az egészségre.

7. Záró rendelkezések

11. § Ez a rendelet a kihirdetését követő 30. napon lép hatályba.

12. § (1) E rendeletet – a (2)–(3) bekezdésben foglalt kivételekkel – a hatálybalépését követően gyártott aeroszol termékekre és csomagolásokra kell alkalmazni.

(2) A keverékeket tartalmazó aeroszol termékek tekintetében 2015. május 31-éig a címkézésre vonatkozó előírásokra az aeroszol termékek és aeroszol csomagolások forgalmazásának követelményeiről szóló 1/2010. (I. 8.) NFGM rendelet e rendelet hatálybalépése előtti szabályai is alkalmazhatóak.

(3) A 2015. június 1-je előtt forgalomba hozott, e rendelet szabályainak meg nem felelő, keverékeket tartalmazó aeroszoladagolókat legkésőbb 2017. június 1-jéig kell újracímkézni.

13. § Ez a rendelet

a) az aeroszol termékekre vonatkozó tagállami jogszabályok közelítéséről szóló 1975. május 30-i 75/324/EGK tanácsi irányelvnek,

b) az aeroszol termékekre vonatkozó tagállami jogszabályok közelítéséről szóló 75/324/EGK tanácsi irányelv kiigazításáról szóló 1994. január 6-i 94/1/EK bizottsági irányelvnek,

c) az aeroszol termékekre vonatkozó tagállami jogszabályok közelítéséről szóló 75/324/EGK tanácsi irányelvnek a műszaki fejlődéshez történő hozzáigazításáról szóló 2008. április 8-i 2008/47/EK bizottsági irányelvnek,

d) az aeroszol termékekre vonatkozó tagállami jogszabályok közelítéséről szóló 75/324/EGK tanácsi irányelv címkézési rendelkezéseinek az anyagok és keverékek osztályozásáról, címkézéséről és csomagolásáról szóló 1272/2008/EK európai parlamenti és tanácsi rendelethez való hozzáigazítása céljából történő módosításáról szóló 2013. március 19-i 2013/10/EU bizottsági irányelvnek

való megfelelést szolgálja.

14. § Hatályát veszti az aeroszol termékek és aeroszol csomagolások forgalmazásának követelményeiről szóló 1/2010. (I. 8.) NFGM rendelet.

Varga Mihály s. k.,
nemzetgazdasági miniszter

1. melléklet a 34/2014. (X. 30.) NGM rendelethez

Az egyes vizsgálatok műszaki követelményei

1. A palack deformációs vizsgálata

A különböző anyagú palackok deformációs vizsgálatát hidraulikus nyomáspróba formájában kell végrehajtani. A műszaki követelményeket a 2. melléklet tartalmazza. A vizsgálatkor az egyes palackokat 25 másodpercig kell az előírt nyomásnak kitenni. Amennyiben a véletlenszerűen kiválasztott öt palack bármelyike nem felel meg a vizsgálatnak, további tíz palackot kell kiválasztani véletlenszerűen ugyanabból a tételből és ezeken is el kell végezni a vizsgálatot. Ha e palackok bármelyike nem felel meg a vizsgálatnak, az egész tételt használatra alkalmatlannak kell minősíteni.

Az olyan fém palackot, amely aszimmetrikus vagy jelentősebb eltorzulást, vagy más hasonló sérülést mutat, selejtnek kell minősíteni. Nem minősül jelentősebb eltorzulásnak a palackfal alján vagy a palackfal felső profilján fellépő csekély aszimmetrikus alakváltozás, ha a palack egyébként megfelel a roncsolási vizsgálat követelményeinek.

2. Fém palack roncsolási vizsgálata

A gyártónak biztosítani kell, hogy a fém palack roncsolási nyomása legalább 20%-kal magasabb legyen, mint a fém palack anyagának megfelelő deformációs vizsgálati nyomás.

3. Szilánkvédett üvegpalackos aeroszol csomagolás ejtő vizsgálata

Az aeroszol termék 1,8 m magasságból, 20 °C hőmérsékleten beton alapra ejtésekor nem keletkezhetnek szétrepülő üvegrészecskék. A gyártónak biztosítani kell, hogy a védőbevonattal ellátott üvegpalack e követelménynek megfelel.

4. Mintavétel

A palackok mintavételét a deformációs és roncsolási vizsgálatokhoz véletlenszerűen kiválasztott, 2500 palackból álló homogén tételből kell elvégezni. Homogénnek tekintendő az a tétel, amely azonos anyagokból folyamatosan készül, vagy az egy óra leforgása alatt termelt mennyiség.

5. Az aeroszol termék tömörségi vizsgálata

A töltés során minden aeroszol terméket ellenőrzésnek kell alávetni a 6. pont szerinti, vagy az Európai Gazdasági Térségben elfogadott más vizsgálat szerint.

6. Az aeroszol termék végső vizsgálata

a) Forró vizes (vízfürdős) vizsgálat

Minden egyes aeroszol terméket forró vízfürdőbe kell meríteni.

aa) A vízfürdő hőmérsékletének és a bemerítés időtartamának olyannak kell lennie, hogy a belső nyomás elérje azt az értéket, amelyet a töltet egyenletes 50 °C hőmérsékleten gyakorolna.

ab) Minden olyan aeroszol terméket, amely látható, tartós alakváltozást vagy szivárgást mutat, le kell selejtezni.

b) Végső vizsgálatok hevítéssel

Az aeroszol termék töltetének felhevítésére egyéb módszereket is lehet használni, amennyiben azokkal is minden egyes aeroszol termékben ugyanakkora nyomást és hőmérsékletet el lehet érni, mint amekkorát a forró vizes vizsgálat vált ki, és ha az alakváltozásokat és a szivárgást ugyanolyan pontossággal kimutatják, mint a forró vizes vizsgálat.

c) Hevítés nélküli végső vizsgálatok

Hevítés nélküli alternatív vizsgálatot is lehet alkalmazni, amennyiben az megfelel a Veszélyes Áruk Nemzetközi Közúti Szállításáról szóló Európai Megállapodás „A" és „B" Melléklete kihirdetéséről, valamint a belföldi alkalmazásának egyes kérdéseiről szóló 2013. évi CX. törvény 1. melléklet 6.2.6.3.2. pontjában kifejtett, az aeroszol termékek forró vizes vizsgálatát kiváltó módszerekről szóló rendelkezéseknek. Az olyan aeroszol terméket, amelynek töltete olyan fizikai vagy kémiai átalakuláson megy keresztül, amely megváltoztatja nyomást az aeroszolcsomagolás feltöltése után és az első használat előtt a 9.§ (2) bekezdés c) pontnak megfelelően hevítés nélküli vizsgálatnak kell alávetni.

2. melléklet a 34/2014. (X. 30.) NGM rendelethez

Az aeroszol csomagolás elemeinek előírásai

	Jellemző		Fém palack	Szilánkvédett üveg és nem szilánkokra törő vagy repedő műanyag palack					Egyéb üveg és műanyag palack			
	a.	b.	c.	d.	e.	f.	g.	h.	i.	j.	k.	l.
1.	**Névleges térfogat (ml)**		50-1000	**Névleges térfogat (ml)**		50-80	< >80-160	< >160-220	**Névleges térfogat (ml)**		50-70	< >70-150
2.	**Belső nyomás (bar)**	Csepp-folyósított gáz és gáz-keverék	≤12 bar 50 °C-on, ha azonban az aeroszol termék nem tartalmaz olyan gázt vagy gázkeveréket, amely levegővel érintkezve 20 °C hőmérsék-leten és 1,013 bar légköri nyomás mellett tűzveszélyes tartománnyal rendelkezik, 50 °C-on a megengedett maximális nyomás 13,2 bar.	Gáz tömeg szerinti rész-aránya a töltetben 20 °C-on*	20%	≤3,5	≤3,2	≤2,8	Gáz tömeg szerinti rész-aránya a töltetben 20 °C-on*	20%	≤1,5	≤1,5
3.					50%	≤2,8	≤2,5	≤2,1		50%	≤1,5	≤1,5
4.					80%	≤2,5	≤2,2	≤1,8		80%	≤1,25	≤1,0
5.		Sűrített gáz		≤9 bar 50 °C-on					Nem engedélyezett			
6.		Nyomás alatt oldott gáz		≤8 bar 50 °C-on					≤8 bar 50 °C-on			
7.	**Deformációs vizsgálati nyomás 20 °C-on (±5 °C) (bar)**	Csepp-folyósított gáz	Töltéskori 50 °C-on, 6,7 bar-nál kisebb belső nyomásnál legalább 10 bar	≥10 bar					A belső nyomás 1,5-szerese, de legalább 12 bar.			
8.		Sűrített gáz		A belső nyomás 1,5-szerese, de legalább 12 bar.					Nem engedélyezett			
9.		Nyomás alatt oldott gáz	Töltéskori 50 °C-on, 6,7 bar vagy nagyobb belső nyomásnál a belső nyomás 1,5-szerese	A belső nyomás 1,5-szerese, de legalább 12 bar.					A belső nyomás 1,5-szerese, de legalább 12 bar.			
10.	**A folyékony fázis aránya a névleges töltő-térfogathoz 50 °C-on**		≤0,90	≤0,90					≤0,90			

Megjegyzés:

* Az itt nem szereplő gáz részarányokhoz tartozó nyomás határértékeket extrapolációval, illetve interpolációval kell meghatározni

3. melléklet a 34/2014. (X. 30.) NGM rendelethez

Az aeroszol termékek címkézési és jelölési előírásai

A. Osztályozás	**B. 1. veszélyességi kategória: Rendkívül tűzveszélyes aeroszol**	**C. 2. veszélyességi kategória: Tűzveszélyes aeroszol**	**D. 3. veszélyességi kategória: Nem tűzveszélyes aeroszol**
1. GHS Piktogram			--
2. Figyelmeztetés	Veszély	Figyelem	Figyelem
3. Figyelmeztető mondat	Rendkívül tűzveszélyes aeroszol (H222)	Tűzveszélyes aeroszol (H223)	--
	Az edényben túlnyomás uralkodik: hő hatására megrepedhet (H229)		
4. Óvintézkedésre vonatkozó mondat, Megelőzés	Hőtől, forró felületektől, szikrától, nyílt lángtól és más gyújtóforrástól távol tartandó. Tilos a dohányzás (P210)		
	Tilos nyílt lángra vagy más gyújtóforrásra permetezni (P211)		--
	Ne lyukassza ki vagy égesse el, még használat után sem (P251)		
5. Óvintézkedésre vonatkozó mondat, Tárolás	Napfénytől védendő. Nem érheti 50 °C/122 °F hőmérsékletet meghaladó hő (P410+P412) Gyermekektől elzárva tartandó (P102)		

Figyelmeztető és óvintézkedésekre vonatkozó mondatok:

- az 1272/2008/EK európai parlamenti és tanácsi rendelet (a továbbiakban: CLP rendelet) II. rész 1.1. táblázatában előírt, H229 figyelmeztető mondat;
- a CLP rendelet IV. melléklet 1. rész 6.2. táblázatában előírt, a P210 és P251 óvintézkedésre vonatkozó mondatok;
- a CLP rendelet IV. melléklet 1. rész 6.4. táblázatában előírt, a P410 + P412 óvintézkedésre vonatkozó mondatok;
- a CLP rendelet IV. melléklet 1. rész 6.1. táblázatában előírt, a P102 óvintézkedésre vonatkozó mondat, amennyiben az aeroszol termék fogyasztói termék;
- a működtetésre vonatkozó bármely kiegészítő óvintézkedés, amely felhívja a fogyasztók figyelmét a termék sajátos veszélyeire; ha az aeroszol termékhez külön használati utasítást mellékelnek, ez utóbbinak szintén tükröznie kell az említett óvintézkedéseket.

4. melléklet a 34/2014. (X. 30.) NGM rendelethez

A tűzveszélyesség megítélése

1. Tűzveszélyes tartalom

A töltetet tűzveszélyesnek kell tekinteni, ha bármilyen tűzveszélyesnek minősülő összetevőt tartalmaz:

a) „tűzveszélyes folyadék”: olyan folyadék, amelynek lobbanáspontja nem haladja meg a 93 °C-ot;

b) „tűzveszélyes szilárd anyag”: olyan szilárd anyag vagy keverék, amely könnyen ég, és súrlódás hatására tüzet okozhat vagy hozzájárulhat a tűz kitöréséhez. „Könnyen égő szilárd anyagok”: olyan porított, granulált vagy képlékeny anyagok vagy keverékek, amelyek veszélyesek, ha a gyújtóforrással – például égő gyufával – való rövid érintkezést követően könnyen meggyulladnak, és ha a láng gyorsan terjed;

c) „tűzveszélyes gáz”: olyan gáz vagy gázkeverék, amely levegővel érintkezve 20 °C hőmérsékleten és 1,013 bar légköri nyomás mellett tűzveszélyes tartománnyal rendelkezik.

Ez a meghatározás nem terjed ki a piroforos, önmelegedő és a vízzel reakcióba lépő anyagokra és keverékekre, mivel az ilyen összetevőket soha nem alkalmazzák aeroszol termékek részeként.

2. Tűzveszélyes aeroszol termék

E rendelet alkalmazásában az aeroszol termék kémiai égéshőjének és a tűzveszélyes összetevői tömegszázalékának megfelelően lehet „nem tűzveszélyes”, „tűzveszélyes” és „rendkívül tűzveszélyes” az alábbiak szerint:

a) az aeroszol termék „rendkívül tűzveszélyesnek” minősül, ha legalább 85%-ban tűzveszélyes összetevőkből áll, valamint kémiai égéshője legalább 30 kJ/g;

b) az aeroszol termék „nem tűzveszélyesnek” minősül, ha összetevőinek legfeljebb 1%-a tűzveszélyes, valamint kémiai égéshője nem haladja meg a 20 kJ/g-ot;

c) minden egyéb aeroszol terméket az alábbi tűzveszélyességi besorolási eljárásoknak kell alávetni, vagy „rendkívül tűzveszélyesnek” kell minősíteni. A gyulladási távolság vizsgálatának, a zárt téri vizsgálatnak és a hab tűzveszélyességi vizsgálatának meg kell felelnie az 6. mellékletben leírtaknak.

3. Tűzveszélyes permetaeroszol termék

A permetaeroszol termék besorolása a kémiai égéshő és a gyulladási távolság vizsgálatának eredményei alapján történik az alábbiak szerint:

a) Amennyiben a kémiai égéshő nem haladja meg a 20 kJ/g-ot:

aa) ha a gyulladási távolság legalább 15 cm, de nem haladja meg a 75 cm-t, az aeroszol termék „tűzveszélyesnek” minősül;

ab) ha a gyulladási távolság legalább 75 cm, az aeroszol termék „rendkívül tűzveszélyesnek” minősül;

ac) ha a gyulladási távolság vizsgálata során nem következik be gyulladás, zárt téri vizsgálatot kell végezni; ebben az esetben az aeroszol termék akkor minősül „tűzveszélyesnek”, ha az időekvivalens legfeljebb 300 s/m^3 vagy a deflagrációs sűrűség legfeljebb 300 g/m^3; minden egyéb esetben az aeroszol termék a „nem tűzveszélyes” besorolást kapja.

b) Legalább 20 kJ/g kémiai égéshő mellett az aeroszol termék akkor minősül „rendkívül tűzveszélyesnek”, ha a gyulladási távolság meghaladja a 75 cm-t; minden egyéb esetben az aeroszol termék a „tűzveszélyes” besorolást kapja.

4. Tűzveszélyes habaeroszol termék

A habaeroszol terméket a hab tűzveszélyességi vizsgálatának eredményei alapján kell besorolni.

a) Az aeroszol termék „rendkívül tűzveszélyesnek” minősül, amennyiben:

aa) a láng magassága legalább 20 cm, időtartama legalább 2 s; vagy

ab) a láng magassága legalább 4 cm, időtartama legalább 7 s.

b) Az az aeroszol termék, amelyik nem tesz eleget az a) pontban leírt kritériumoknak, akkor minősül „tűzveszélyesnek”, ha a láng magassága legalább 4 cm és időtartama legalább 2 s.

5. Kémiai égéshő

A kémiai égéshőt AHC az alábbi módszerek valamelyikével kell meghatározni:

a) elismert műszaki eljárások, amelyek leírása például az ASTM D 240, ISO 13943 86.1-86.3 és a NFPA 30B szabványban, valamint a szakirodalomban található, vagy

b) az alábbi számítási módszer:

A kilojoule per grammban (kJ/g) megadott kémiai égéshőt (ΔHè) az elméleti égéshő (ΔHèomb) és az égési hatásfok szorzataként lehet kiszámolni, mely utóbbi rendszerint nem haladja meg az 1,0-t (a tipikus égési hatásfok 0,95, azaz 95%).

Összetett töltetű aeroszol termék esetében a kémiai égéshő az egyedi összetevők súlyozott égéshőjének összege, a következők szerint:

$$\Delta H_C = \sum_{i}^{n} \left[w_i\% \times \Delta H_{C(i)} \right]$$

ahol:

ΔH_C = a termék kémiai égéshője (kJ/g);
wi% = az i összetevő tömegtörtje a termékben;
$\Delta H_{C(i)}$ = a termék i összetevőjének fajlagos égéshője (kJ/g).

Az aeroszol termék forgalomba hozataláért felelős személynek le kell írnia, hogy milyen módszert használt a kémiai égéshő meghatározására. A leírást tartalmazó dokumentumot valamelyik hivatalos közösségi nyelven kell írni, és könnyen hozzáférhetően azon a címen kell tartani, amelyet fel kell tüntetni az aeroszol termék címkéjén, amennyiben a kémiai égéshő volt az a paraméter, amelyet az aeroszol termék tűzveszélyességének megállapítására használtak a rendelet rendelkezéseinek értelmében.

5. melléklet a 34/2014. (X. 30.) NGM rendelethez

A palackok térfogat értéksorai

1. Fém palackban forgalomba kerülő termék

A. A termék űrtartalma folyékony fázisban, ml-ben	B. A palack űrtartalma (ml-ben)	
	folyékony hajtógázzal	sűrített hajtógázzal, vagy olyan hajtógázzal, mely kizárólag dinitrogén-oxidból, vagy kizárólag szénsavanhidridből, vagy a két gáz keverékéből áll, amennyiben a termék eredő Bunsen-együtthatója legfeljebb 1,2
1. 35	49	75
2. 50	75	89
3. 60	89	110
4. 75	110	140
5. 100	140	175
6. 125	175	210
7. 150	210	270
8. 200	270	335
9. 250	335	405
10. 300	405	520
11. 400	520	650
12. 500	650	800
13. 600	800	1000
14. 750	1000	…

2. Átlátszó vagy nem átlátszó üveg- vagy műanyag palackos csomagolásban forgalomba kerülő termék

a folyékony fázis adagnagysága ml-ben

25-50-75-100-125-150

6. melléklet a 34/2014. (X. 30.) NGM rendelethez

Az aeroszol termékek tűzveszélyességi vizsgálata

1. A permetaeroszol termék gyulladási távolság-vizsgálata

1.1. Bevezetés

1.1.1. Ez a szabványos vizsgálat azt a módszert írja le, amellyel az aeroszolpermet gyulladási távolságát meg lehet határozni, és az ezzel járó gyulladási kockázatot fel lehet mérni. A töltetet 15 cm távolságból rápermetezik a gyújtóforrásra, hogy megfigyeljék, meggyullad-e, és huzamosan ég-e a permet. Gyulladásról és huzamosabb ideig tartó égésről akkor beszélünk, ha a stabil láng legalább 5 s-ig megmarad. A gyújtóforrás olyan gázégő, amelynek kék, nem világító, 4-5 cm magas lángja van.

1.1.2. Ezt a vizsgálatot a legalább 15 cm-es permettávolsággal rendelkező aeroszol termék esetében kell alkalmazni. A15 cm-t nem meghaladó permettávolságú aeroszol termék, mint például a hab, gél, paszta vagy az adagolószeleppel ellátott aeroszol termék nem vizsgálható ezzel a módszerrel. A habot, gélt vagy pasztát adagoló aeroszol terméket az aeroszolhab tűzveszélyességi vizsgálatával kell ellenőrizni.

1.2. Felszerelés és anyagok

1.2.1. Az alábbi felszerelésre van szükség:

20 °C-os vízfürdő ± 1 °C pontosságú

Kalibrált laboratóriumi lépték (mérleg) ± 0,1 g pontosságú

Kronométer (stopperóra) ± 0,2 s pontosságú

Skála tartóval és szorítókapoccsal cm-beosztás

Gázégő tartóval és szorítókapoccsal

Hőmérő ± 1 °C pontosságú

Higrométer (légnedvességmérő) ± 5% pontosságú

Manométer ± 0,1 bar pontosságú

1.3. Az eljárás

1.3.1. Általános követelmények

1.3.1.1. Minden egyes aeroszol terméket vizsgálat előtt kondicionálni kell, majd a szelep 1 s-en keresztüli lenyomásával be kell indítani. Ennek az eljárásnak az a célja, hogy a merülőcsőből távozzon az inhomogén anyag.

1.3.1.2. A használati utasításokat pontosan követni kell, különös tekintettel arra, hogy az aeroszol terméket álló helyzetben vagy fordítva kell-e tartani használat közben. Ha használat előtt felrázandó termékről van szó, akkor közvetlenül vizsgálat előtt fel kell rázni az aeroszol terméket.

1.3.1.3. A vizsgálatot huzatmentes, szellőztethető környezetben kell végezni, ahol az ellenőrzött hőmérséklet 20 °C ± 5 °C, a relatív páratartalom pedig 30-80%.

1.3.1.4. Minden aeroszol terméket az alábbi módon kell vizsgálni:

a) teljesen feltöltött aeroszol termék esetében a teljes eljárást alkalmazni kell, a gázégőt 15-90 cm-re tartva az aeroszol termék szelepétől;

b) ha az aeroszol termék töltési szintje a névleges töltési tömeg csupán 10-12%-ának felel meg (tömegszázalékban megadva), akkor elegendő egy vizsgálat elvégzése; amennyiben a teli aeroszol termékből kibocsátott permet egyáltalán nem gyulladt meg, a szeleptől 15 cm távolságra, ellenkező esetben pedig a teli aeroszol termékből kibocsátott permet gyulladási távolságához hozzáadott 15 cm-re kell a gázégőt elhelyezni.

1.3.1.5. A vizsgálat során az aeroszol terméket a címkéjén olvasható utasítások szerinti helyzetben kell tartani. A gyújtóforrást ennek megfelelően kell elhelyezni.

1.3.1.6. Az alábbi eljárás során a permetet az aeroszol termék szelepe és az égő lángja közötti 15-90 cm távolságon belül 15 cm-enként kell vizsgálni. Célravezető a vizsgálatot a lángtól 60 cm-re kezdeni. Amennyiben a permet gyújtótávolsága 60 cm, a vizsgálatot a láng és az aeroszol termék szelepe közötti távolság 15 cm-enkénti növelésével kell folytatni.

Amennyiben a láng és a szelep közötti 60 cm távolságon nem következett be gyulladás, a távolságot 15 cm-enként kell csökkenteni. Az eljárás azt hivatott meghatározni, hogy mekkora az a maximális távolság a szelep és a láng között, amelyen a permet huzamosabb ideig tartó égése tapasztalható, és azt hivatott megállapítani, hogy a szelep és a láng közötti 15 cm-es távolság esetében nem következik-e be gyulladás.

1.3.2. Vizsgálati eljárás

a) Minden vizsgálat előtt termékenként legalább 3 teli aeroszol terméket 20 °C ± 1 °C-on legalább 30 percig kondicionálni kell az aeroszol termék legalább 95%-ának vízbemerítésével (az aeroszol termék teljes bemerítése mellett 30 perc kondicionálás is elegendő);

b) Be kell tartani az általános követelményeket. Fel kell jegyezni a környezet hőmérsékletét és relatív páratartalmát;

c) Meg kell mérni egy aeroszol terméket és fel kell jegyezni a tömegét;

d) Meg kell mérni a belső nyomást és a töltet kezdeti kiáramlási sebességét 20 °C ± 1 °C hőmérsékleten (hogy ezáltal kiszűrjük a hibás vagy nem teljesen feltöltött aeroszol terméket);

e) Ki kell támasztani a gázégőt egy egyenletes, vízszintes felületen, vagy rögzíteni kell az égőt a tartó és a szorítókapocs segítségével;

f) Meg kell gyújtani a gázégőt; és be kell úgy állítani, hogy nem-világító, kb. 4-5 cm magas láng keletkezzen;

g) El kell helyezni a szelep kibocsátó nyílását a lángtól előírt távolságban. Az aeroszol terméket abban a helyzetben kell tartani vizsgálat közben, mint rendeltetésszerű használata során, tehát álló helyzetben vagy fordítva;

h) Be kell állítani egy szintre a szelep kibocsátó nyílását és az égő lángját. Meg kell győződni arról, hogy a kibocsátó nyílás a láng felé néz, és egy vonalban található azzal (lásd 1.1. ábra). A permetnek a láng felső felén kell áthatolnia;

1.1. ábra

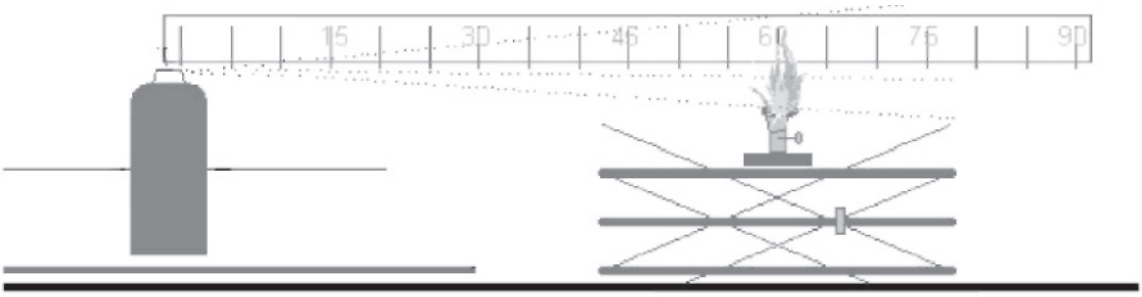

i) Be kell tartani az általános követelményeket, különös tekintettel arra, hogy használat előtt felrázandó termékről van-e szó;

j) Permetezni kell a töltetből az aeroszol termék szelepének 5 s-en keresztüli lenyomva tartásával (amennyiben nem következik be hamarabb gyulladás). Gyulladás esetén a szelepet továbbra is lenyomva kell tartani, hogy a láng időtartama elérje a belobbanástól számított 5 s-t;

k) Fel kell jegyezni az erre a célra előkészített táblázatba a gázégő és az aeroszol termék közötti távolság gyulladási eredményeit;

l) Ha a j) lépés során nem következik be gyulladás, az aeroszol terméket más pozíciókban (pl. fejjel lefelé, ha a használati útmutató ennek ellenkezőjét írja elő) is meg kell vizsgálni, hogy ellenőrizzük, történik-e gyulladás;

m) Meg kell ismételni a g)-l) lépést további két alkalommal (összesen háromszor) ugyanazon aeroszol termék esetében a szelep és a gázégő ugyanakkora távolsága mellett;

n) Meg kell ismételni a vizsgálati eljárást ugyanazon termék további két aeroszol termékén a szelep és a gázégő ugyanakkora távolsága mellett;

o) Meg kell ismételni a vizsgálati eljárás g)-n) lépését az aeroszol termék szelepe és az égő lángja közötti 15-90 cm távolságon az egyes vizsgálatok eredményétől függően (lásd a 1.3.1.4. és 1.3.1.5. pontban leírtakat);

p) Ha 15 cm távolságon nem történik gyulladás, az eljárást befejezettnek kell tekinteni a kezdetben teli aeroszol termékek esetében. Az eljárást szintén befejezettnek kell tekinteni, ha a gyulladás és a huzamosabb ideig tartó égés 90 cm távolságban következett be. Ha 15 cm távolságban nem történt gyulladás, ezt fel kell jegyezni. Minden más

körülmény esetén a „gyulladási távolság” az égő lángja és a szelep közötti azon legnagyobb távolság, amelyen a gyulladást és a huzamosabb ideig tartó égést megfigyelték;

q) Három 10-12%-os névleges töltési szinten lévő aeroszol terméken is kell végezni egy vizsgálatot. E dobozok vizsgálata során a szelep és az égő lángja közötti távolság a következő: „a teli aeroszol termék gyulladási távolsága +15 cm”;

r) Ki kell üríteni egy aeroszol terméket 10-12% névleges töltési szintre (tömegszázalékban megadva) egyenként legfeljebb 30 s-ig tartó sorozatos permetezéssel. A permetezések között legalább 300 s szünetet kell beiktatni. Ebben a köztes időszakban a az aeroszol termékeket vízfürdőben kell kondicionálni;

s) Meg kell ismételni a g)-n) lépést a 10-12% névleges töltési szinten levő aeroszol termékek esetében az l) és m) lépés kihagyásával. Ezt a vizsgálatot csak az aeroszol termék egy pozíciójában kell elvégezni, pl. álló helyzetben vagy fordítva, a teli aeroszol termék gyulladási eredményének (ha történt gyulladás) függvényében;

t) Fel kell jegyezni valamennyi eredményt. Az eredmények rögzítésére szolgáló mintatáblázat az 1.1. pontban található.

1.3.2.1. Valamennyi kísérletet egy jól szellőztethető helyiségben, füstelszívó süveg alatt kell végezni. A füstelszívó süveget és a helyiséget minden vizsgálat után legalább 3 percig szellőztetni kell, minden szükséges óvintézkedést meg kell tenni az égéstermékek belélegzésének elkerülésére.

1.3.2.2. A 10-12% névleges töltési szinten levő aeroszol termékeket csak egyszer kell vizsgálni. Az eredménytáblákba elegendő termékenként egy eredményt felvezetni.

1.3.2.3. Amennyiben a vizsgálat az aeroszol termék rendeltetésszerű használata szerinti helyzetben negatív eredményhez vezet, a vizsgálatot meg kell ismételni abban a helyzetben, amelyben minden valószínűség szerint pozitív eredmény várható.

1.4. Az eredmények becslésének módszere

1.4.1. Rögzíteni kell az összes eredményt.

1.1. táblázat

A. Dátum		B. Hőmérséklet: … °C		
		C. Relatív páratartalom: …%		
1. A termék elnevezése				
2. Nettó térfogat		1. aeroszol termék	2. aeroszol termék	3. aeroszol termék
3. Kezdeti töltési szint		%	%	%
4. A szelep és a gyújtóforrás közti távolság	Vizsgálat	1 2 3	1 2 3	1 2 3
5. 15 cm	Gyulladás?			
	Igen/nem			
6. 30 cm	Gyulladás?			
	Igen/nem			
7. 45 cm	Gyulladás?			
	Igen/nem			
8. 60 cm	Gyulladás?			
	Igen/nem			
9. 75 cm	Gyulladás?			
	Igen/nem			
10. 90 cm	Gyulladás?			
	Igen/nem			
11. Megfigyelések – többek között az aeroszol termékkel kapcsolatban				

2. Zárt térben végzett gyulladási vizsgálat

2.1. Bevezetés

Ez a szabványos vizsgálat azt a módszert írja le, amellyel az aeroszol termék permetének zárt vagy körülhatárolt térben való gyúlékonyságából fakadó tűzveszélyességét lehet vizsgálni. Az aeroszol termék tartalmát egy hengeres vizsgálati edénybe kell permetezni, amelybe előzőleg égő gyertyát helyeztünk. Ha mérhető gyulladás történik, fel kell jegyezni az eltelt időt és a kibocsátott töltet mennyiségét.

2.2. Felszerelés és anyagok

2.2.1. Az alábbi felszerelésre van szükség:

Kronométer (stopperóra) ± 0,2 s pontosságú

20 °C-os vízfürdő ± 1 °C eltérés megengedett

Kalibrált laboratóriumi lépték (mérleg) ± 0,1 g pontosságú

Hőmérő ± 1 °C pontosságú

Higrométer (légnedvességmérő) ± 5% pontosságú

Manométer ± 0,1 bar pontosságú

Hengeres vizsgálati tartály részletes leírását lásd lent

2.2.2. A vizsgálati berendezés előkészítése

2.2.2.1. Át egy kb. 200 dm^3 űrtartalmú, 600 mm átmérőjű és 720 mm hosszú, egyik végén nyitott hengeres vizsgálati tartályt az alábbiak szerint:

a) Az edény nyitott végére egy csuklósan kapcsolt fedelet kell rögzíteni; vagy

b) Az edényt 0,01-0,02 mm vastagságú műanyag fóliával is lezárhatjuk. Ha a vizsgálat során műanyag fóliát használunk, azt az alábbiak szerint tegyük: A fóliát ki kell feszíteni a henger nyitott vége fölött, majd gumigyűrűvel rögzíteni kell. A gumigyűrűnek olyan erősségűnek kell lennie, hogy az elfektetett hengerre feszítve csak 25mm-t engedjen, mikor 0,45 kg súlyt akasztunk a gumigyűrű legalsó pontjára. A fóliába a henger peremétől 50 mm távolságban egy 25 mm-es hasadékot kell vágni. Ellenőrizni kell, hogy feszes-e a fólia;

c) Egy 50 mm-es lyukat kell fúrni a henger másik végébe a henger peremétől 100 mm távolságra, hogy a vizsgálatra előkészített, elfektetett edényben a nyílás felül legyen (2.1. ábra);

2.1. ábra

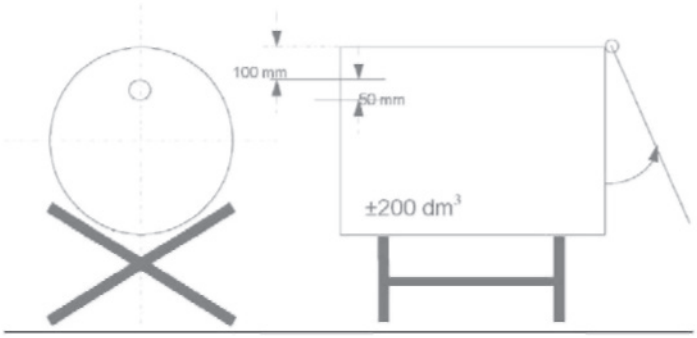

d) El kell helyezni l egy 20-40 mm átmérőjű, 100 mm magas paraffingyertyát egy 200 × 200 mm felületű fémtalapzatra. Amikor a gyertya magassága 80 mm alá csökken, ki kell cserélni. A gyertya lángját a permet hatásától egy 150 mm széles, 200 mm magas terelőlappal védjük. A terelőlap folytatásaként egy, a vízszintessel 45°-ot bezáró lapot is kell szerelni, a terelőlap aljától 150 mm magasságban (2.2. ábra);

2.2. ábra

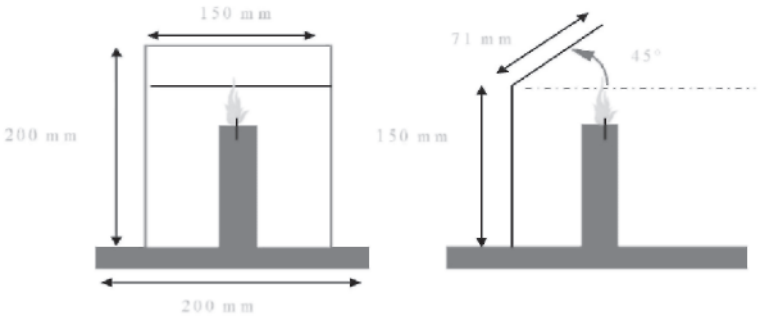

e) A fémtalapzatra helyezett gyertyát a henger két végétől egyenlő távolságra kell elhelyezni (2.3. ábra);

2.3. ábra

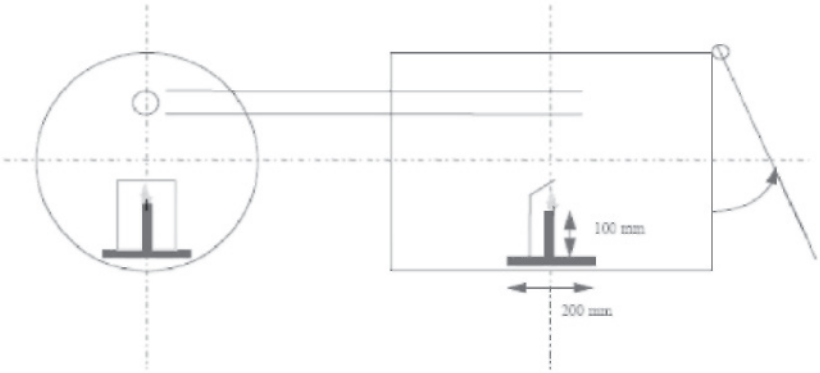

f) A hengert le kell fektetni a padlóra vagy egy talpazatra egy 15-25 °C-os hőmérsékletű helyen. A vizsgálandó terméket a körülbelül 200 dm^3 űrtartalmú hengerbe kell permetezni, amelybe gyújtóforrást helyeztünk.

2.2.2.2. A termék rendszerint az aeroszol termék függőleges tengelyével bezárt 90°-os szögben hagyja el a dobozt. A leírt eljárás és az ábrák az ilyen típusú aeroszol termékre vonatkoznak. A nem szokásos módon működő (pl. függőleges irányban permetező) aeroszol termékek esetében fel kell jegyezni az eljárással és felszereléssel kapcsolatos változásokat a helyes laboratóriumi gyakorlatnak megfelelően, lásd pl. „Vizsgáló- és kalibráló laboratóriumok felkészültségének általános követelményei" című ISO/IEC17025:1999 szabvány.

2.3. Az eljárás

2.3.1. Általános követelmények

2.3.1.1. Minden egyes aeroszol terméket vizsgálat előtt kondicionálni kell, majd az adagolószelep 1 s-en keresztüli lenyomásával be kell indítani. Ennek az eljárásnak az a célja, hogy a merülőcsőből távozzon az inhomogén anyag.

2.3.1.2. A használati utasításokat pontosan követni kell, különös tekintettel arra, hogy az aeroszol terméket álló helyzetben vagy fordítva kell-e tartani használat közben. Ha használat előtt felrázandó termékről van szó, akkor közvetlenül vizsgálat előtt rázzuk fel az adagolót.

2.3.1.3. A vizsgálatokat huzatmentes, szellőztethető környezetben kell végezni, ahol az ellenőrzött hőmérséklet 20 °C ± 5 °C, a relatív páratartalom pedig 30-80%.

2.3.2. Vizsgálati eljárás

a) Termékenként legalább 3 teli aeroszol terméket 20 °C ± 1 °C-on legalább 30 percig kondicionálni kell az aeroszol termék legalább 95%-ának vízbemerítésével (az aeroszol termék teljes bemerítése mellett 30 perc kondicionálás is elegendő);

b) Le kell mérni, vagy ki kell számítani a henger tényleges űrtartalmát dm^3-ben kifejezve;

c) Be kell tartani az általános követelményeket. Fel kell jegyezni a környezet hőmérsékletét és relatív páratartalmát;

d) Meg kell mérni a belső nyomást és a töltet kezdeti kiáramlási sebességét 20 °C ± 1 °C-os hőmérsékleten (hogy ezáltal kiszűrjük a hibás vagy nem teljesen feltöltött aeroszol terméket);

e) Le kell mérni az egyik aeroszol terméket és fel kell jegyezni tömegét;

f) Meg kell gyújtani a gyertyát és le kell zárni a hengert (a fedéllel vagy a műanyag fóliával);

g) Az aeroszol terméket úgy kell elhelyezni, hogy annak szelepnyílása a henger bejárati nyílásának közepétől 35 mm-re (széles sugárban permetező aeroszol termékek esetében közelebb) legyen. El kell indítani a kronométert (a stopperórát), majd a termék használati utasításait követve a permetet a henger másik (fedéllel és műanyag fóliával fedett) végének közepe felé kell irányítani. Az aeroszol terméket abban a helyzetben kell tartani vizsgálat közben, mint rendeltetésszerű használata során, tehát álló helyzetben vagy fordítva;

h) A szelepet a gyulladás bekövetkeztéig lenyomva kell tartani. Ekkor le kell állítani a kronométert, és fel kell jegyezni az eltelt időt. Ezután ismét le kell mérni az aeroszol terméket, és fel kell jegyezni a tömegét;

i) Ki kell szellőztetni és meg kell tisztítani a hengert minden olyan maradék anyagtól, amely befolyásolhatná a további vizsgálatok eredményeit. Szükség esetén hagyni kell a hengert lehűlni;

j) Meg kell ismételni a vizsgálati eljárás d)-i) lépését ugyanazon termék további két aeroszol terméke esetében (összesen tehát 3 aeroszol terméken; megjegyzés: minden aeroszol terméket csak egyszer kell vizsgálni);

2.4. Az eredmények becslésének módszere

2.4.1. Jelentést kell írni a vizsgálat eredményeiről, amely kitér az alábbi információkra:

a) a vizsgált termék neve és referenciái;

b) az aeroszol termék belső nyomása és a töltet kezdeti kiáramlási sebessége;

c) a környezet hőmérséklete és relatív páratartalma;

d) minden egyes vizsgálat esetén a gyújtáshoz szükséges kiáramlási idő (s) (ha a termék nem gyullad meg, ezt fel kell jegyezni);

e) minden egyes vizsgálat során kipermetezett termék tömege (g-ban megadva);

f) a henger tényleges űrtartalma (dm^3-ben megadva).

2.4.2. Az egy köbméterben elért gyulladáshoz szükséges időekvivalenst (teq) a következő módon lehet kiszámolni:

$$t_{eq} = \frac{1000 \text{ x kiáramlási idő (s)}}{\text{a henger tényleges űrtartalma (dm}^3\text{)}}$$

2.4.3. A vizsgálat során bekövetkező gyulladáshoz szükséges deflagrációs sűrűséget (D_{def}) a következő módon lehet kiszámolni:

$$D_{def} = \frac{1000 \text{ x a ténylegesen kiáramlott anyag mennyisége (g)}}{\text{a henger tényleges űrtartalma (dm}^3\text{)}}$$

3. Az aeroszolhab tűzveszélyességi vizsgálata

3.1. Bevezetés

3.1.1. Ez a szabványos vizsgálat azt a módszert írja le, amellyel a hab, gél vagy paszta formájában kibocsátott aeroszolpermet tűzveszélyességét lehet meghatározni. Kb. 5 g habot, gélt vagy pasztát kibocsátó aeroszol terméket egy kémlelőüvegre kell permetezni. A kémlelőüveg aljára gyújtóforrást (gyertyát, vékony viaszgyertyát, gyufát vagy öngyújtót) kell helyezni, hogy megfigyeljük, bekövetkezik-e gyulladás és hosszan tartó égés. Gyulladásról akkor beszélünk, ha a stabil láng legalább 2 s-ig megmarad, és magassága legalább 4 cm.

3.2. Felszerelés és anyagok

3.2.1. Az alábbi felszerelésre van szükség:

Skála tartóval és szorítókapoccsal cm-beosztással

Kb. 150 mm átmérőjű, tűzálló kémlelőüveg

Kronométer (stopperóra) ± 0,2 s pontosságú

Gyertya, vékony viaszgyertya, gyufa vagy öngyújtó

Kalibrált laboratóriumi lépték (mérleg) ± 0,1 g pontosságú

20 °C-os vízfürdő ± 1 °C pontosságú

Hőmérő ± 1 °C pontosságú

Higrométer (légnedvességmérő) ± 5% pontosságú

Manométer ± 0,1 bar pontosságú

3.2.2. A kémlelőüveget tűzálló felületre kell helyezni, olyan, huzatmentes környezetben, amelyet minden vizsgálat után ki lehet szellőztetni. A skálát pontosan a kémlelőüveg mögé kell helyezni, és rögzíteni kell függőleges helyzetben a tartó és szorítókapocs segítségével.

3.2.3. A skálát úgy kell rögzíteni, hogy kezdőpontja egy szinten legyen a vízszintes síkon elhelyezett kémlelőüveg aljával.

3.3. Az eljárás

3.3.1. Általános követelmények

3.3.1.1. Minden egyes aeroszol terméket vizsgálat előtt kondicionálni kell, majd a szelep 1 s-en keresztüli lenyomásával be kell indítani. Ennek az eljárásnak az a célja, hogy a merülőcsőből távozzon az inhomogén anyag.

3.3.1.2. A használati utasításokat pontosan követni kell, különös tekintettel arra, hogy az aeroszol terméket álló helyzetben vagy fordítva kell-e tartani a rendeltetésszerű használat során. Ha használat előtt felrázandó termékről van szó, akkor közvetlenül vizsgálat előtt fel kell rázni az aeroszol terméket.

3.3.1.3. A vizsgálatokat huzatmentes, szellőztethető környezetben kell végezni, ahol az ellenőrzött hőmérséklet 20 °C ± 5 °C, a relatív páratartalom pedig 30-80%.

3.3.2. Vizsgálati eljárás

a) Minden vizsgálat előtt termékenként legalább négy teli aeroszol terméket 20 °C ± 1 °C-on legalább 30 percig kondicionálni kell az aeroszol termék legalább 95%-ának vízbemerítésével (az aeroszol termék teljes bemerítése mellett 30 perc kondicionálás is elegendő).

b) Be kell tartani az általános követelményeket. Fel kell jegyezni a környezet hőmérsékletét és relatív páratartalmát.

c) Mérje meg a belső nyomást 20 °C ± 1 °C hőmérsékleten (hogy ezáltal kiszűrje a hibás vagy nem teljesen feltöltött aeroszol terméket).

d) Meg kell mérni a vizsgálandó aeroszol termék kiáramlási sebességét, hogy a permetezett termék mennyiségét még pontosabban le lehessen mérni.

e) Le kell mérni az egyik aeroszol terméket, és fel kell jegyezni a tömegét.

f) A lemért kibocsátás és kiáramlási sebesség, valamint a gyártó utasításai alapján mintegy 5 g terméket egy tiszta kémlelőüveg közepére kell permetezni, 25 mm-nél nem magasabb halmot képezve.

g) A kibocsátás utáni 5 s-en belül közelítani kell a gyújtóforrást a minta alsó széléhez, és ezzel egyidejűleg el kell indítani a kronométert (stopperórát). Szükség esetén el kell távolítani a gyújtóforrást a minta szélétől mintegy 2 s múlva, hogy világosan látszódjon, történt-e gyulladás. Amennyiben a minta nem mutat gyulladásra utaló jelet, ismét közelíteni kell a gyújtóforrást a minta széléhez.

h) Gyulladás esetén fel kell jegyezni az alábbi adatokat:

ha) a láng maximális magasságát a kémlelőüveg aljától mérve cm-ben;

hb) a láng időtartamát (s);

hc) meg kell szárítani, majd újból le kell mérni az aeroszol terméket, és ki kell számítani a kibocsátott termék tömegét.

i) Minden vizsgálatot követően ki kell szellőztetni azt a helyiséget, ahol a vizsgálatot végezték.

j) Ha nem következik be gyulladás, illetve változás a kibocsátott termék hab vagy paszta állagában felhasználása során, meg kell ismételni az e)-i) lépést. A terméket 30 s, és 1, 2 vagy 4 percig állni kell hagyni, mielőtt a gyújtóforrással megint feléje közelítünk.

k) Meg kell ismételni a vizsgálati eljárás e)-i) lépéseit még kétszer (azaz összesen három alkalommal) ugyanazon aeroszol termék esetében.

l) Meg kell ismételni a vizsgálati eljárás e)-k) lépéseit még két (azaz összesen három) aeroszol termék esetében.

3.4. Az eredmények becslésének módszere

3.4.1. A vizsgálat eredményeiről jelentést kell írni, amelyben ki kell térni az alábbi információkra:

a) meggyullad-e a termék;

b) a láng maximális magassága cm-ben;

c) a láng időtartama s-ben;

d) a vizsgált termék tömege.

VII. A Kúria határozatai

A Kúria Önkormányzati Tanácsának Köf.5020/2014/6. számú határozata

Az ügy száma: Köf. 5020/2014/6.
A tanács tagjai: Dr. Kozma György a tanács elnöke, Dr. Hörcherné Dr. Marosi Ildikó előadó bíró, Dr. Balogh Zsolt bíró
Az indítványozó: Alapvető Jogok Biztosa (Budapest, Nádor u. 22.)
Az érintett önkormányzat: Budapest Főváros Önkormányzata (Budapest, Városház u. 9–11.)
Az érintett önkormányzat képviselője: Dr. Dauner János jogtanácsos
Az ügy tárgya: közterületi tartózkodás jogellenessége

Rendelkező rész

A Kúria Önkormányzati Tanácsa

– megállapítja, hogy a Budapest Főváros „a Budapest főváros közigazgatási területén a közterületek azon részének kijelöléséről, ahol az életvitelszerűen megvalósuló közterületi tartózkodás jogellenesnek minősül" megnevezésű, 77/2013. (XII. 3.) Főv. Kgy. rendelet 1. melléklet 8. pontja törvénysértő, ezért azt 2012. december 31-ével megsemmisíti;
– a Budapest Főváros „a Budapest főváros közigazgatási területén a közterületek azon részének kijelöléséről, ahol az életvitelszerűen megvalósuló közterületi tartózkodás jogellenesnek minősül" megnevezésű 77/2013. (XII. 3.) Főv. Kgy. rendelet 1. melléklet 4. pontja törvényellenességének megállapítására és megsemmisítésére vonatkozó indítványt elutasítja;
– elrendeli határozatának a Magyar Közlönyben való közzétételét;
– elrendeli, hogy a határozat közzétételére – a Magyar Közlönyben való közzétételt követő nyolc napon belül – az önkormányzati rendelet kihirdetésével azonos módon kerüljön sor.

A határozat ellen jogorvoslatnak nincs helye.

Indokolás

Az indítvány és az érintett önkormányzat állásfoglalása

1. Az Alapvető Jogok Biztosa a Kúria normakontroll eljárását kezdeményezte „a Budapest főváros közigazgatási területén a közterületek azon részének kijelöléséről, ahol az életvitelszerűen megvalósuló közterületi tartózkodás jogellenesnek minősül" megnevezésű, 77/2013. (XII. 3.) Főv. Kgy. rendelet (a továbbiakban: Kgyr.) törvényességi felülvizsgálatát és több rendelkezésének megsemmisítését.
2. Az indítvány értelmében a Kgyr. 1. mellékletének 4. és 8. pontjai, valamint a 2. melléklet több rendelkezése is ellentétes a szabálysértésekről, a szabálysértési eljárásról és a szabálysértési nyilvántartási rendszerről szóló 2012. évi II. törvény (a továbbiakban: Szabs.tv.) 179/A. § (2) bekezdésével, illetve a 250. § (4) bekezdésével. A Kgyr. megjelölt rendelkezései az Alapvető Jogok Biztosának értelmezése szerint szabályozásukban túlterjeszkednek a törvényi felhatalmazás keretein.
3. Az Alapvető Jogok Biztosának álláspontja értelmében a törvényi felhatalmazás korlátját jelenti az, hogy a tiltott zónák kijelölésére kizárólag a Szabs.tv.-ben meghatározott védendő értékekhez, célokhoz kötötten, azaz a közrend, a közbiztonság a közegészség és a kulturális értékek védelme érdekében van lehetőség. További korlátként jelentkezik továbbá az a törvényi kritérium, hogy az önkormányzati jogalkotó nem az egész közterületen, hanem a közterület meghatározott részén tilalmazhatja csupán az életvitelszerű tartózkodást.
   Az indítvány értelmében a Szabs.tv. felhatalmazó rendelkezéseit az Alkotmánybíróság 38/2012. (XI. 14.) AB határozata fényében, megszorítóan kell értelmezni.

Mindezek alapján az Alapvető Jogok Biztosa a Kgyr. azon rendelkezéseit ítélte aggályosnak, amelyek jelentős nagyságú területeket minősítenek tilalmazottnak – ezáltal az életvitelszerű tartózkodást szankcionálhatónak –, így az adott közterületen a tilalmazást téve főszabállyá legitim cél, érdemi indok nélkül. A Kgyr. 1. melléklete kapcsán az Alapvető Jogok Biztosa aggályosnak ítélte a szabályozás azon módját, amely szerint a 8. pont a Fővárosi Közgyűlés egy másik rendeletére utalva – közvetetten és minden további vizsgálódás, indokolás nélkül – automatikusan tilalmaz közterületek egészén életvitelszerű tartózkodást.

Hasonló jogalkotói törvénysértést vélt tetten érhetőnek a Kgyr. 1. melléklet 4. pontjában, ahol kizárásra került a főváros 34 gyalogos aluljárója, mivel a törvényi követelmények nem állhatnak fenn valamennyi kijelölt aluljáró esetében.

4. A Kúria a bíróságok szervezetéről és igazgatásáról szóló 2011. évi CLXI. törvény (a továbbiakban: Bszi.) 52. §-a alapján 30 napos határidő tűzésével az indítványt megküldte az érintett önkormányzatnak állásfoglalás benyújtása céljából.

5. Az érintett önkormányzat állásfoglalásában megalapozatlannak ítélte az indítványt és kérte annak elutasítását. A lakhatás jogának alkotmánybírósági értelmezésére alapozva [42/2000. (XI. 8.) AB határozat] rögzítette, hogy a közterület „közérdekű lakossági igényeket elégít ki" [46/B/1996. AB határozat], ezért annak fenntartása és kezelése körében az önkormányzatoknak számos szempontot figyelembe kell venni.

6. Értelmezve a Szabs.tv. 179/A. § (1) bekezdését, jogalkotási jogkörének terjedelmét azon területek kijelölésében határozta meg, amelyeken a Szabs.tv. törvényi tényállása – jogsértő magatartás tanúsítása esetén – megvalósulhat. A Szabs.tv. tehát a közterületek rendeltetésszerű használatát védi, a Kgyr. pedig csupán a szabálysértési tényállás érvényesülési területét jelöli ki.

7. Az érintett önkormányzat a Kgyr. 1. mellékletének 4. pontjával kapcsolatosan a közlekedés (helyváltoztatás) szabadságára alapozta álláspontját. A gyalogos aluljáróknak a közúti közlekedésről szóló 1988. évi I. törvény (a továbbiakban: Kkt.) 2. § (5) bekezdésére, valamint 47. § 9. pontjára alapított közlekedésben betöltött alapvető jelentőségét megkérdőjelezhetetlen ítélte. A közutak ezen műtárgyainak életvitelszerű tartózkodásra való használata nem rendeltetésszerű, amely akadályozza a közlekedés rendjét, végső fokon a közlekedéssel is összefüggésbe hozható helyváltoztatás szabadságát, valamint a közbiztonság garantálhatóságát. Utalt arra a tényszerű adatra, amely szerint a főváros fenntartásában álló 74 aluljáró közül a támadott melléklet a legforgalmasabb közlekedési csomópontok esetében tartotta szükségesnek a tilalom elrendelését.

8. A Kgyr. 8. pontjával kapcsolatosan az érintett önkormányzat arra hivatkozott, hogy a parkolási rendeletében védett övezetnek minősített közterületek egyúttal olyanok, amelyek összfővárosi szinten is védendő történelmi-kulturális értéket képviselnek, amelyek jelentős része egyben világörökségi terület is.

9. Az érintett önkormányzat utalt arra is, hogy a kijelölt területeken – a közbiztonság veszélyeztetése, a közterületeken megoldhatatlan közegészségügyi problémák nélkül – nem biztosítottak azok az alapszolgáltatások, amelyek az életvitelszerű tartózkodással, a mindennapi élet szükségleteivel állnak összefüggésben.

10. Végül arra hivatkozott, hogy a fővárosban fővárosi és a civil szervezetek fenntartásában összességében 6500 férőhelyes kapacitás áll rendelkezésre annak érdekében, hogy az arra rászoruló embereknek ne kelljen a közterületeken életvitelszerűen tartózkodni. Ez a kapacitás az aktualizált adatok szerint 85%-os kihasználtsággal működik.

A Kúria Önkormányzati Tanácsa döntésének indokolása

11. Az indítvány részben megalapozott.

12. Az Alaptörvény 32. cikk (1) bekezdés a) pontja a rendeletalkotási jogkört a települési önkormányzatok alkotmányos jogköreként fogalmazza meg. A jogalkotói jogkör az Alaptörvény 32. cikk (2) bekezdése értelmében eredeti, illetve származékos jellegű lehet: „[f]eladatkörében eljárva a helyi önkormányzat törvény által nem szabályozott helyi társadalmi viszonyok rendezésére, illetve törvényben kapott felhatalmazás alapján önkormányzati rendeletet alkot". Az Alaptörvény T) cikk (3) bekezdése szerint „[a]z önkormányzati rendelet más jogszabállyal nem lehet ellentétes."

13. A Kúria megállapította, hogy a Kgyr. támadott rendelkezései a Szabs.tv. felhatalmazásán alapulnak, ezért végrehajtó jellegű normaként annak keretei között állapíthatnak meg magatartási szabályokat. A törvényi felhatalmazó rendelkezés kereteit túllépő önkormányzati szabályozás formai törvénysértésre vezet és a norma megsemmisítésének jogkövetkezményét maga után vonó érvénytelenséget eredményez.

14. Mivel a Kúria Önkormányzati Tanácsa a Szabs.tv. 179/A. § (3) bekezdése és a 250. § (4) bekezdés szerinti tartalmú felhatalmazást, a Fővárosi Közgyűlés jogalkotói jogkörének korlátozottságára tekintettel alkotmányosan aggályosnak ítélte, ezért ebben a körben az Alkotmánybírósághoz fordult. Erre tekintettel a Bszi. 48. § (5) bekezdés második fordulata alapján az indítvány Kgyr. 1. mellékletére vonatkozó elemeit elkülönítette a 2. mellékletre vonatkozóktól. Az utóbbi indítványi elemek megalapozottságát az Alkotmánybíróság döntését követően, annak ismeretében bírálja el.

15. Az Alkotmánybíróság a hajléktalansággal, a lakhatási szegénységgel összefüggő különböző tartalmú és szintű szabályozások alkotmányossági felülvizsgálata kapcsán több alkalommal is megfogalmazott alkotmányossági kritériumokat.

16. A tárgykörben formálódó szabályozás fejlődéstörténetét vizsgálva megállapítható, hogy a törvényalkotó elsődlegesen a szabálysértési szankcionálás és a helyi közösségek szintjén kívánta kezelni a hajléktalansággal kapcsolatos különböző helyzeteket. A helyi önkormányzatok – a szabálysértésekről szóló 1999. évi LXIX. törvény (a továbbiakban: régi Szabs.tv.) 1. § (1) bekezdése, majd a 2011. december 1-jétől hatályos 146/A. §-a, ezt követően pedig a 2012. április 15-ével hatályba lépő Szabs. 186. §-a, illetve az épített környezet alakításáról és védelméről szóló 1997. évi LXXVIII. törvény (a továbbiakban: Étv.) 2012. április 15-ig hatályos 54. § (6) bekezdése, és a Magyarország helyi önkormányzatairól szóló 2011. évi CLXXXIX. törvény (a továbbiakban: Mötv.) 51. § (1) bekezdése mellett a 143. § (4) bekezdés e) pontja alapján – alkothatták meg a hajléktalansággal, illetve a kirívóan közösségellenes egyéb magatartásokkal kapcsolatos szabálysértési tényállásaikat és az ahhoz kapcsolódó szankciókat.

17. Az Alkotmánybíróság – vizsgálva e törvényi felhatalmazó és szabálysértési tényállást konstituáló rendelkezéseket, valamint az azokon alapuló egyes önkormányzati rendeleteket – egyik esetben sem tartotta a lakhatási szegénység és az ahhoz kapcsolódó magatartások (pl. a guberálás) kriminalizálását az Alaptörvénnyel, ezen belül a jogállamisággal, illetve a hajléktalan emberek méltóságvédelmével összeegyeztethetőnek.

18. Az Alkotmánybíróság határozataiból formálódó megközelítést a jelen eljárásban a Kúria sem mellőzhette. Ezért a Szabs.tv. 179/A. § (2) bekezdése, valamint a 250. § (4) bekezdése tartalmának, az azokban rejlő korlátok meghatározásakor figyelemmel kellett lenni az alábbiakra.

19. A lakhatási szegénység – és az azzal szoros összefüggésben álló guberálás – létállapot, amely a közösség számára is szociális kötelezettségeket teremt. A hajléktalan életvitel társadalomra veszélyesség hiányában nem büntethető, a hajléktalanság általában nem teremt legitim okot arra, hogy valakit a szociális ellátás, a külterületi tartózkodás avagy a büntetés/szankció vállalásának választási kényszere elé állítson a közhatalom. A jog eszközei önmagukban nem alkalmazhatóak hatékonyan arra, hogy a közösséget „védjék" a lakhatási szegénység és az azzal járó körülmények látványától.

20. A Szabs.tv. magára vállalja a szabálysértési tényállás megalkotását, amely nem a lakhatási szegénységet tilalmazza és rendeli szankcionálni. A Szabs.tv. szabálysértési tényállása [179/A. § (1) bekezdés] fogalmi elemek tisztázásával [179/A. § (4) bekezdés] – az Alaptörvényre visszavezethetően – meghatározott földrajzi helyhez kötötten tilalmazza és meghatározott feltételek teljesülése esetén szankcionálja a közterületi életvitelszerű tartózkodást. A helyi önkormányzati képviselő-testület – a fővárosban a Fővárosi Közgyűlés – végrehajtó jelleggel, 2013. október 15-től arra kapott felhatalmazást, hogy „(…) rendeletében kijelölheti a közrend, a közbiztonság, a közegészség és a kulturális értékek védelme érdekében a közterület meghatározott azon részeit, ahol az életvitelszerűen megvalósuló közterületi tartózkodás jogellenesnek minősül." [Szabs.tv. 179/A. § (2) bekezdés, 250. § (4) bekezdés]

21. Tekintettel azonban arra, hogy a helyi önkormányzati szabályok a jog kriminális eszközeinek segítségével kényszeríthetik a hajléktalant meghatározott közterület elhagyására, és figyelemmel arra a körülményre is, hogy a törvényi szabálysértési tényállással védett értékek az Alaptörvényben rögzítettek ugyan, mégis alanyi jogokat nem érintő, elvont értékek, ezért az új Szabs.tv. felhatalmazó rendelkezéseit megszorítóan kell értelmezni. Ebben a tekintetben tehát a Kúria osztotta az Alapvető Jogok Biztosának indítványban elfoglalt álláspontját.

22. A megszorító értelmezés azt jelenti, hogy a közterületen való életvitelszerű tartózkodás csak ott lehet tilalmazott – teret engedve ezzel a szabálysértési eljárásnak és a szankció esetleges alkalmazásának –, ahol a védendő értékek kifejezetten, tényszerűen igazolhatóan érvényesülést kívánnak. Azokon a közterületeken, illetve a közterületek azon jól körülhatárolható részein tehát, ahol az életvitelszerű tartózkodás és az azzal szükségképpen, elkerülhetetlenül együtt járó körülmények kifejezetten összeegyeztethetetlenek a közrend, a közbiztonság, a közegészség, és a kulturális értékek védelmének szempontjaival.

23. A Szabs.tv. felhatalmazó rendelkezése értelmében a helyi önkormányzatok, illetve a Fővárosi Közgyűlés „a közterület meghatározott azon részeit" jelölhetik ki tilalmazottként. A törvényi fordulatból a megszorító értelmezés körében két további következtetés adódik:

24. A megfogalmazás részben visszaigazolja azt az alkotmánybírósági követelményt, amely szerint a hajléktalan személy nem rekeszthető ki a települések, egyes önkormányzatok illetékességi területének egészéből, sőt egyes összefüggő településrészekből sem. Az ilyen szabályozás ugyanis a hajléktalan embert, a hajléktalanságot sújtaná.

25. Másrészt viszont a megalkotott önkormányzati rendelet rendelkezéseinek nem csupán a védett – közrend, közbiztonság, közegészség, kulturális elvont – értékek védelmének fennálltát kell tükrözniük, hanem a normavilágosság követelményének megfelelően kellően pontosnak kell lenniük. A szabálysértés jogi eszközének alkalmazása miatt nem megengedhetőek a helyi jogalkotásban az olyan megfogalmazások, amelyek bizonytalanná teszik annak a közterületnek a lehatárolását, relativizálják a tilalmazott közterület kiterjedését, amelyen a hajléktalan ember életvitelszerű tartózkodása szabálysértést valósít meg.

26. E törvényességi szempontok alapján a Kúria Önkormányzati Tanácsa a felülvizsgált Kgyr. 1. melléklete támadott 4. és 8. pontjával összefüggésben az alábbi megállapításokat tette.

27. A Kgyr. 4. pontja 34 olyan gyalogos aluljárót és annak 50 méteres távolságon belüli területét sorolja fel, amelyek a főváros kiemelt közlekedési csomópontjaiban találhatóak. A Kúria megalapozottnak ítélte az érintett önkormányzat állásfoglalását abban a tekintetben, hogy a gyalogos aluljárók a Kkt. 47. § 9. pontja szerinti olyan közúti műtárgyak, amelyek törvényi meghatározottságuknál és fizikai kiterjedésüknél fogva egyértelműen körülírhatóak.

28. Funkciójuk a közrend és azon belül a közlekedés rendjének fenntartásához, biztonságához kapcsolja e közterületeket. Fizikai jellegük indokolja úgy a zavartalan megközelíthetőségüket, mint az azokból való biztonságos kijutást (védőtávolság előírása, a területek szabad, akadálymentes megközelíthetősége). Fokozottan fennállnak ezek a követelmények azon gyalogos aluljárók esetében, amelyek mérhető adatokkal alátámasztottan, napi szinten kitettek a tömeges használatnak. A közutak ezen műtárgyainak rendszeres, tömegek általi használata, a közbiztonsági követelmények garantálhatósága nem egyeztethető össze az életvitelszerű lakhatással és az azzal szükségképpen együtt járó körülményekkel.

29. A Kúria ebben a körben értékelte az érintett önkormányzat azon hivatkozását is, amely szerint az 1. melléklet 4. pontja a főváros nem mindegyik, csak a legnagyobb igénybevételnek kitett aluljárókat tartalmazza. Számszerűsítve a 71 aluljáró közül csupán 34-et.

30. A kifejtettek értelmében a Kúria az 1. melléklet 4. pontja vonatkozásában nem látta megvalósulni az indítványban megfogalmazott aggályokat, ezért elutasította az Alapvető Jogok Biztosának ezen indítványi elemét.

31. Az indítvány a Szabs.tv. felhatalmazó rendelkezésébe ütközően törvénysértőként kérte megsemmisíteni az 1. melléklet 8. pontját is.

A hivatkozott rendelkezés értelmében tilalmazott a hajléktalan emberek számára a „Budapest főváros közigazgatási területén a járművel várakozás rendjének egységes kialakításáról, a várakozás díjairól és az üzemképtelen járművek tárolásának szabályozásáról szóló fővárosi közgyűlési rendelet szerinti védett és kiemelten védett területek az Óbudai-sziget kivételével."

32. Ebben a körben az indítvány megalapozott.

33. Ahogy arra összefoglaló jelleggel az Alkotmánybíróság 109/2009. (XI. 18.) AB határozatában és annak nyomán a Kúria Köf.5018/2014. számú határozata is rámutatott, a parkolás a közúti közlekedés nyugvó formája. A gépjárművel való parkolás közszolgáltatás, amelynek biztosítása az Mötv. 16/A. §-a szerinti feltételekkel a 13. § (1) bekezdés 2. pontja szerinti önkormányzati feladat. Annak indoka az, hogy a közutak olyan közjavak, amelyekhez mindenkinek joga van hozzájutni, végességük azonban igényli a parkolási helyekkel való ésszerű gazdálkodást, mindenki által betartandó szabályozás kialakítását. Így a nyugvó közlekedéssel összefüggő önkormányzati szabályozás nem hozható összefüggésbe a hajléktalanság társadalmi problémájával. Ezért nem értelmezhető és a Szabs.tv. felhatalmazásának kereteit meghaladja az olyan utaló szabály, amely lényegében összekapcsolja a parkolást és az közterületen való kényszerű életvitelt a tilalmazás szintjén.

34. Ezen túlmenően a szabályozás ezen módja nem tesz eleget a felhatalmazó rendelkezés egyértelműségi követelményének sem, mivel nem a „közterület meghatározott azon részeit" jelöli ki a maguk konkrétságában, hanem csupán közvetetten, egy másik rendeleti szabályra utalással tesz eleget

a felhatalmazásban foglaltaknak. Megjegyzendő az is, hogy a parkolási rendelet védett területekre vonatkozó esetleges módosítása automatikussá teszi a hajléktalan emberek kiszorítását további közterületekről is.

35. Mindezen indokok alapján a Kúria Önkormányzati Tanácsa az indítványban foglaltakkal egyezően arra a következtetésre jutott, hogy a Kgyr. 1. melléklet 8. pontja jelen formájában a Szabs.tv. 179/A. § (2) bekezdésébe, illetve a 250. § (2) bekezdésébe ütközően törvénysértő.

36. A Kúria a Bszi. 56. § (2) és (3) bekezdése alapján határidő tűzésével, a jövőre nézve rendelkezett a Kgyr. 1. melléklet 8. pontjának megsemmisítéséről. A Kúria a határidőt a 2014. október 12-ére kitűzött helyhatósági választásokra is figyelemmel, a jogalkotás időigényére is figyelemmel állapította meg.

A döntés elvi tartalma

37. Mivel a helyi önkormányzati szabályok a jog kriminális eszközeinek segítségével kényszeríthetik a hajléktalan embert meghatározott közterület elhagyására és figyelemmel arra a körülményre is, hogy a törvényi szabálysértési tényállással védett értékek az Alaptörvényben rögzítettek ugyan, mégis alanyi jogokat nem érintő, elvont értékek, ezért a Szabs.tv. felhatalmazó rendelkezéseit megszorítóan kell értelmezni.

38. A megszorító értelmezés azt jelenti, hogy a közterületen való életvitelszerű tartózkodás csak ott lehet tilalmazott, ahol a védendő értékek kifejezetten, tényszerűen igazolhatóan érvényesülést kívánnak. A hajléktalan személy nem rekeszthető ki a települések, egyes önkormányzatok illetékességi területének egészéből, sőt egyes összefüggő településrészekből sem. Másrészt a megalkotott önkormányzati rendelet rendelkezéseinek a normavilágosság követelményének megfelelően, kellően pontosnak kell lenniük. Nem megengedhetőek az olyan megfogalmazások, amelyek relativizálják annak a tilalmazott közterületnek a kiterjedését, amelyen a hajléktalan ember életvitelszerű tartózkodása szabálysértést valósít meg.

Az alkalmazott jogszabályok és az irányadó joggyakorlat

39. Alaptörvény XXII. cikk, 2012. évi II. törvény 179/A. §, 250. § (4) bekezdés, 1988. évi I. törvény 47. § 9. pont, 2011. évi CLXXXIX. törvény 13. §.

Záró rész

40. A Kúria Önkormányzati Tanácsa a törvényellenesség megállapítására tekintettel elrendelte határozatának a Magyar Közlönyben való közzétételét. A határozat Magyar Közlönyben való közzététele a Bszi. 55. § (2) bekezdésén és 57. §-án alapul.

41. A jogorvoslat lehetőségét a Bszi. 49. §-a zárja ki.

Budapest, 2014. szeptember 9.

Dr. Kozma György s. k. a tanács elnöke, Dr. Hörcherné dr. Marosi Ildikó s. k. előadó bíró, Dr. Balogh Zsolt s. k. bíró

IX. Határozatok Tára

A köztársasági elnök 410/2014. (X. 30.) KE határozata vezérőrnagyi előléptetésről

Az Alaptörvény 9. cikk (4) bekezdés e) pontja, valamint a fegyveres szervek hivatásos állományú tagjainak szolgálati viszonyáról szóló 1996. évi XLIII. törvény 36. § (4) bekezdése és 204. § (4) bekezdése alapján – a belügyminiszter javaslatára – *dr. Nemes Zoltán* nyugállományú rendőr dandártábornokot 2014. október 23-ai hatállyal nyugállományú rendőr vezérőrnaggyá előléptetem.

Budapest, 2014. október 17.

Áder János s. k.,
köztársasági elnök

Ellenjegyzem:

Budapest, 2014. október 22.

Dr. Pintér Sándor s. k.,
belügyminiszter

KEH ügyszám: IV-6/04985-1/2014.

A köztársasági elnök 411/2014. (X. 30.) KE határozata dandártábornoki kinevezésről

Az Alaptörvény 9. cikk (4) bekezdés e) pontja, valamint a fegyveres szervek hivatásos állományú tagjainak szolgálati viszonyáról szóló 1996. évi XLIII. törvény 4. § (3) bekezdése és 36. § (4) bekezdése alapján – a belügyminiszter javaslatára – *Szukics Ferenc* rendőr ezredest 2014. október 23-ai hatállyal rendőr dandártábornokká kinevezem.

Budapest, 2014. október 17.

Áder János s. k.,
köztársasági elnök

Ellenjegyzem:

Budapest, 2014. október 22.

Dr. Pintér Sándor s. k.,
belügyminiszter

KEH ügyszám: IV-6/04987-1/2014.

A köztársasági elnök 412/2014. (X. 30.) KE határozata dandártábornoki kinevezésről

Az Alaptörvény 9. cikk (4) bekezdés e) pontja, valamint a fegyveres szervek hivatásos állományú tagjainak szolgálati viszonyáról szóló 1996. évi XLIII. törvény 4. § (3) bekezdése és 36. § (4) bekezdése alapján – a belügyminiszter javaslatára – *dr. Szabó Hedvig* ezredest 2014. október 23-ai hatállyal dandártábornokká kinevezem.

Budapest, 2014. október 17.

Áder János s. k.,
köztársasági elnök

Ellenjegyzem:

Budapest, 2014. október 22.

Dr. Pintér Sándor s. k.,
belügyminiszter

KEH ügyszám: IV-6/04988-1/2014.

A köztársasági elnök 413/2014. (X. 30.) KE határozata dandártábornoki kinevezésről

Az Alaptörvény 9. cikk (4) bekezdés e) pontja, valamint a fegyveres szervek hivatásos állományú tagjainak szolgálati viszonyáról szóló 1996. évi XLIII. törvény 4. § (3) bekezdése és 36. § (4) bekezdése alapján – a belügyminiszter javaslatára – *dr. Takács Árpád* tűzoltó ezredest 2014. október 23-ai hatállyal tűzoltó dandártábornokká kinevezem.

Budapest, 2014. október 17.

Áder János s. k.,
köztársasági elnök

Ellenjegyzem:

Budapest, 2014. október 22.

Dr. Pintér Sándor s. k.,
belügyminiszter

KEH ügyszám: IV-6/04989-1/2014.

A Kormány 1593/2014. (X. 30.) Korm. határozata
a Rendőrség, a Nemzeti Védelmi Szolgálat és a Klebelsberg Intézményfenntartó Központ 2014. évi működéséhez szükséges forrás biztosítása érdekében költségvetési fejezetek közötti előirányzat-átcsoportosításról

A Kormány

1. az államháztartásról szóló 2011. évi CXCV. törvény (a továbbiakban: Áht.) 33. § (1) bekezdésében biztosított jogkörében eljárva a Rendőrség és a Nemzeti Védelmi Szolgálat finanszírozása érdekében a Magyarország 2014. évi központi költségvetéséről szóló 2013. évi CCXXX. törvény (a továbbiakban: Kvtv.) 1. melléklet IX. Helyi önkormányzatok támogatásai fejezet, 2. Helyi önkormányzatok által felhasználható központosított előirányzatok cím terhére, a Kvtv. 1. melléklet
   a) XIV. Belügyminisztérium fejezet, 2. Nemzeti Védelmi Szolgálat cím javára 122,7 millió forint,
   b) XIV. Belügyminisztérium fejezet, 7. Rendőrség cím javára 8644,5 millió forint

   egyszeri átcsoportosítását rendeli el az 1. melléklet szerint;

   Felelős: belügyminiszter
   nemzetgazdasági miniszter
   Határidő: azonnal
2. az Áht. 33. § (1) bekezdésében biztosított jogkörében eljárva a Klebelsberg Intézményfenntartó Központ 2014. évi működéséhez szükséges források biztosítása érdekében 20 000,0 millió forint egyszeri átcsoportosítását rendeli el a Kvtv. 1. melléklet IX. Helyi önkormányzatok támogatásai fejezet, 1. A helyi önkormányzatok általános működésének és ágazati feladatainak támogatása cím, 3. A települési önkormányzatok egyes szociális, gyermekjóléti és gyermekétkeztetési feladatainak támogatása alcím terhére, a Kvtv. 1. melléklet XX. Emberi Erőforrások Minisztériuma fejezet, 18. Köznevelési feladatellátás és irányítás intézményei cím javára, a 2. melléklet szerint;

   Felelős: belügyminiszter
   emberi erőforrások minisztere
   nemzetgazdasági miniszter
   Határidő: azonnal
3. felhívja az emberi erőforrások miniszterét, hogy 2014. december 10-éig számoljon be a Kormány által a 2. pont szerint biztosított többletforrások felhasználásáról, és tegyen javaslatot a Klebelsberg Intézményfenntartó Központ 2014. év végéig folytatandó kiegyensúlyozott gazdálkodásához szükséges intézkedésekre.

   Felelős: emberi erőforrások minisztere
   nemzetgazdasági miniszter
   Határidő: 2014. december 10.

Orbán Viktor s. k.,
miniszterelnök

1. melléklet az 1593/2014. (X. 30.) Korm. határozathoz

IX. Helyi önkormányzatok támogatásai
XIV. Belügyminisztérium

ADATLAP A KÖLTSÉGVETÉSI ELŐIRÁNYZATOK MÓDOSÍTÁSÁRA
a Kormány hatáskörében
Költségvetési év: 2014.

Millió forintban, egy tizedessel

Államház-tartási egyedi azonosító	Fejezet szám	Cím szám	Alcím szám	Jog-cím csop. szám	Jog-cím szám	Kiemelt előir. szám	Fejezet név	Cím név	Alcím név	Jog-cím csop. név	Jog-cím név	KIADÁSOK / Kiemelt előirányzat neve	A módosítás jogcíme	Módosítás (+/-)	A módosítás következő évre áthúzódó hatása	A módosítást elrendelő jogszabály/ határozat száma
	IX.						Helyi önkormányzatok támogatása									
002334		2						Helyi önkormányzatok által felhasználható központosított előirányzatok						-8 767,2		
						K5						Egyéb működési célú kiadások				
	XIV.						Belügyminisztérium									
019435		2						Nemzeti Védelmi Szolgálat								
						K1						Személyi juttatások		96,0		
						K2						Munkaadókat terhelő járulékok és szociális hozzájárulási adó		26,7		
001580		7						Rendőrség								
						K1						Személyi juttatások		5 569,6		
						K2						Munkaadókat terhelő járulékok és szociális hozzájárulási adó		3 074,9		
Az előirányzatmódosítás érvényessége: a.) a költségvetési évben egyszeri jellegű																

Millió forintban, egy tizedessel

Államház-tartási egyedi azonosító	Fejezet szám	Cím szám	Alcím szám	Jog-cím csop. szám	Jog-cím szám	Kiemelt előir. szám	Fejezet név	Cím név	Alcím név	Jog-cím csop. név	Jog-cím név	BEVÉTEL / Kiemelt előirányzat neve	A módosítás jogcíme	Módosítás (+/-)	A módosítás következő évre áthúzódó hatása	A módosítást elrendelő jogszabály/ határozat száma
Az előirányzatmódosítás érvényessége: a.) a költségvetési évben egyszeri jellegű																

Millió forintban, egy tizedessel

Államház-tartási egyedi azonosító	Fejezet szám	Cím szám	Alcím szám	Jog-cím csop. szám	Jog-cím szám	Kiemelt előir. szám	Fejezet név	Cím név	Alcím név	Jog-cím csop. név	Jog-cím név	TÁMOGATÁS / Kiemelt előirányzat neve	A módosítás jogcíme	Módosítás (+/-)	A módosítás következő évre áthúzódó hatása	A módosítást elrendelő jogszabály/ határozat száma
	XIV.						Belügyminisztérium									
019435		2						Nemzeti Védelmi Szolgálat						122,7		
001580		7						Rendőrség						8 644,5		
Az előirányzatmódosítás érvényessége: a.) a költségvetési évben egyszeri jellegű																
Foglalkoztatottak létszáma (fő) - időszakra																

Az adatlap 5 példányban töltendő ki		A támogatás folyósítása/zárolása (módosítása +/-)	Összesen		I.n.év	II. n.év	III.n.év	IV.n.év
Fejezet	1 példány	időarányos						
Állami Számvevőszék	1 példány	teljesítményarányos						
Magyar Államkincstár	1 példány	egyéb: azonnal	8 767,2					8 767,2
Nemzetgazdasági Minisztérium	2 példány							

* Az összetartozó előirányzat-változásokat (+/-) egymást követően kell szerepeltetni.

2. melléklet az 1593/2014. (X. 30.) Korm. határozathoz

XX. Emberi Erőforrások Minisztériuma
IX. Helyi önkormányzatok támogatásai

ADATLAP A KÖLTSÉGVETÉSI ELŐIRÁNYZATOK MÓDOSÍTÁSÁRA
a Kormány hatáskörében
Költségvetési év: 2014.

Millió forintban, egy tizedessel

Államház-tartási egyedi azonosító	Fejezet szám	Cím szám	Alcím szám	Jog-cím csop. szám	Jog-cím szám	Kiemelt előir. szám	Fejezet név	Cím név	Alcím név	Jog-cím csop. név	Jog-cím név	KIADÁSOK / Kiemelt előirányzat neve	A módosítás jogcíme	Módosítás (+/-)	A módosítás következő évre áthúzódó hatása	A módosítást elrendelő jogszabály/ határozat száma
	XX.						Emberi Erőforrások Minisztériuma									
334484		18						Köznevelési feladatellátás és irányítás intézményei								
						K1						Személyi juttatások		10 000,0		
						K2						Munkaadókat terhelő járulékok és szociális hozzájárulási adó		2 700,0		
						K3						Dologi kiadások		7 300,0		
	IX.						Helyi önkormányzatok támogatásai									
		1						A helyi önkormányzatok általános működésének és ágazati feladatainak támogatása								
334406			3						A települési önkormányzatok egyes szociális, gyermekjóléti és gyermekétkeztetési feladatainak támogatása							
						K5						Egyéb működési célú kiadások		-20 000,0		
Az előirányzatmódosítás érvényessége: a.) a költségvetési évben egyszeri jellegű																

Millió forintban, egy tizedessel

Államház-tartási egyedi azonosító	Fejezet szám	Cím szám	Alcím szám	Jog-cím csop. szám	Jog-cím szám	Kiemelt előir. szám	Fejezet név	Cím név	Alcím név	Jog-cím csop. név	Jog-cím név	BEVÉTEL / Kiemelt előirányzat neve	A módosítás jogcíme	Módosítás (+/-)	A módosítás következő évre áthúzódó hatása	A módosítást elrendelő jogszabály/ határozat száma
Az előirányzatmódosítás érvényessége: a.) a költségvetési évben egyszeri jellegű																

Millió forintban, egy tizedessel

Államház-tartási egyedi azonosító	Fejezet szám	Cím szám	Alcím szám	Jog-cím csop. szám	Jog-cím szám	Kiemelt előir. szám	Fejezet név	Cím név	Alcím név	Jog-cím csop. név	Jog-cím név	TÁMOGATÁS / Kiemelt előirányzat neve	A módosítás jogcíme	Módosítás (+/-)	A módosítás következő évre áthúzódó hatása	A módosítást elrendelő jogszabály/ határozat száma
	XX.						Emberi Erőforrások Minisztériuma									
334484		18						Köznevelési feladatellátás és irányítás intézményei						20 000,0		
Az előirányzatmódosítás érvényessége: a.) a költségvetési évben egyszeri jellegű																
												Foglalkoztatottak létszáma (fő) - időszakra				

Az adatlap 5 példányban töltendő ki		A támogatás folyósítása/zárolása (módosítása +/-)	Összesen		I.n.év	II. n.év	III.n.év	IV.n.év
Fejezetet irányító szerv	1 példány	időarányos						
Állami Számvevőszék	1 példány	teljesítményarányos						
Magyar Államkincstár	1 példány	egyéb: azonnal	20 000,0					20 000,0
Nemzetgazdasági Minisztérium	2 példány							

* Az összetartozó előirányzat-változásokat (+/-) egymást követően kell szerepeltetni.

A Magyar Közlönyt az Igazságügyi Minisztérium szerkeszti.
A szerkesztésért felelős: dr. Salgó László Péter.
A szerkesztőség címe: Budapest V., Kossuth tér 4.
A Magyar Közlöny hiteles tartalma elektronikus dokumentumként a http://www.magyarkozlony.hu honlapon érhető el.
A Magyar Közlöny oldalhű másolatát papíron kiadja a Magyar Közlöny Lap- és Könyvkiadó.
Felelős kiadó: Majláth Zsolt László ügyvezető.